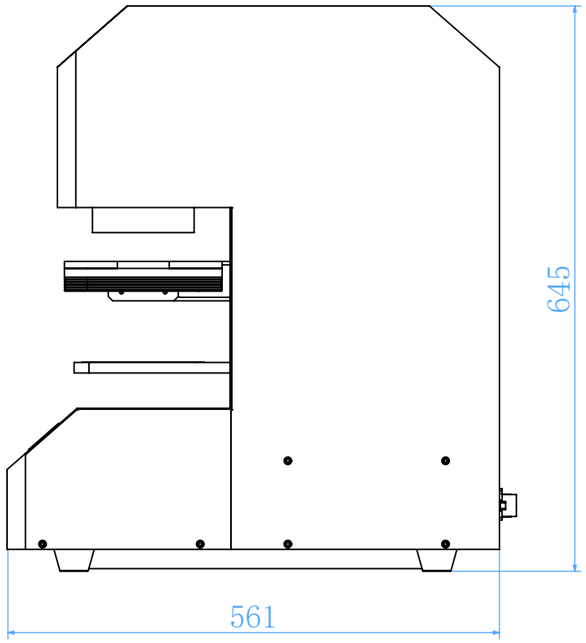
645
561

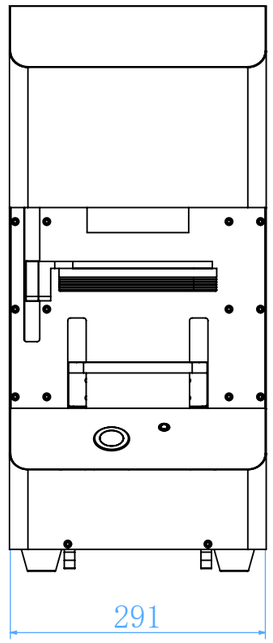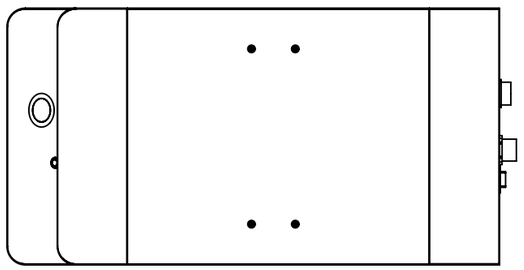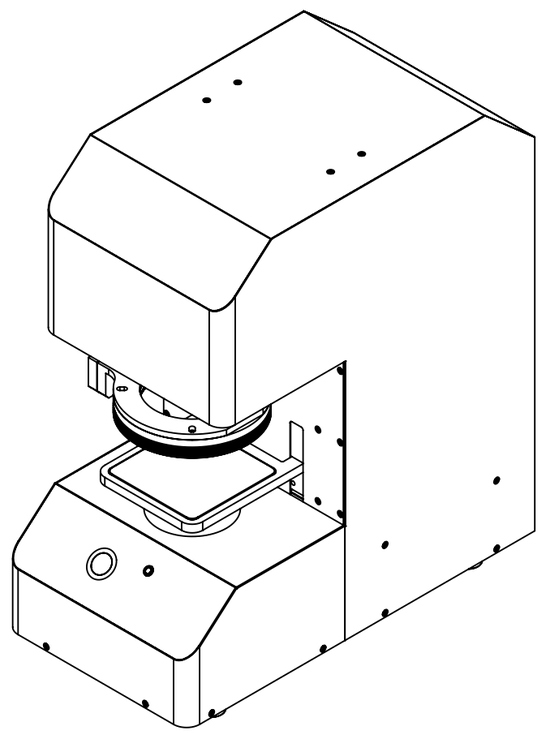
291