(1,5 : 1)

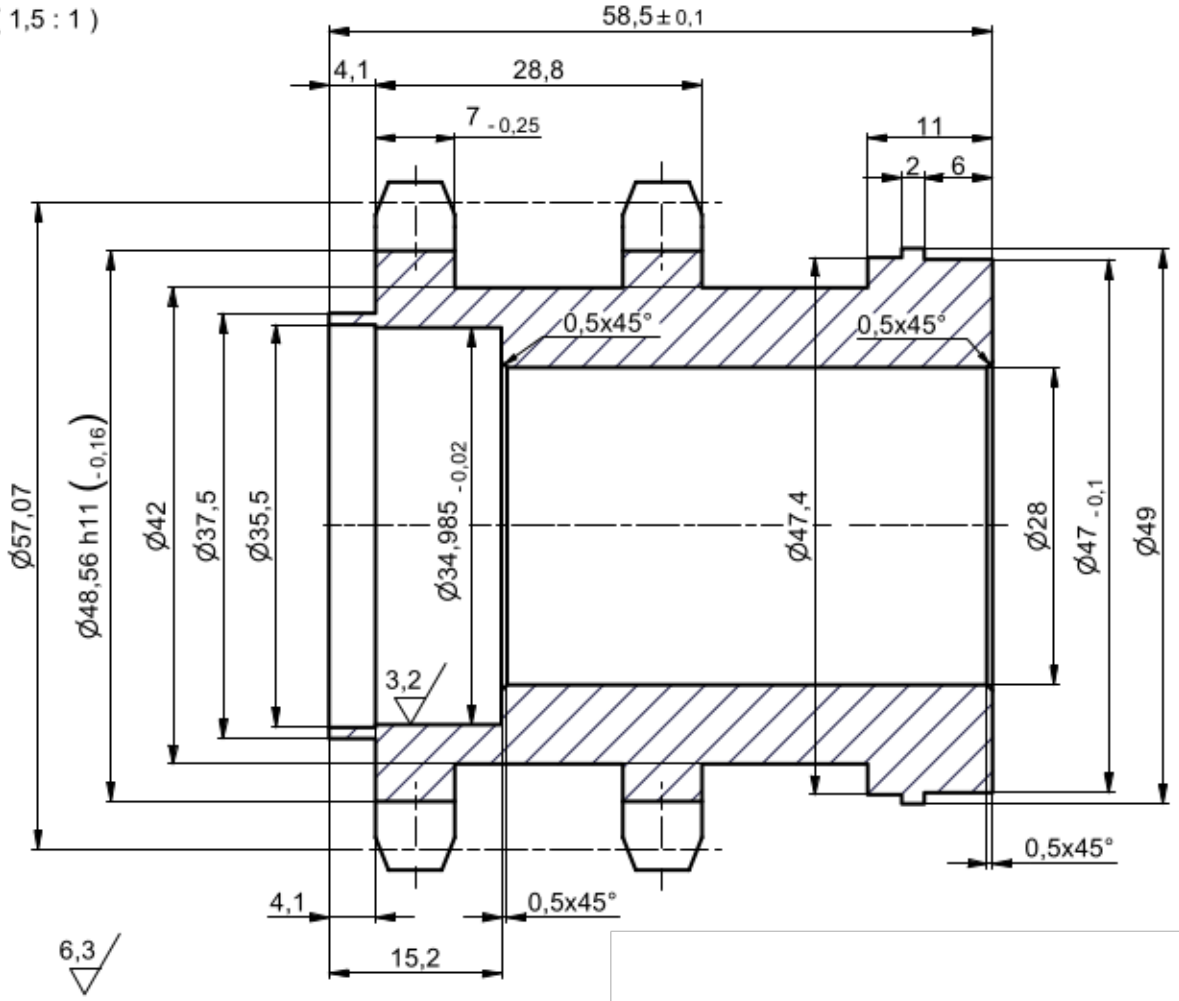
58,5 ± 0,1
4,1
28,8
7 -0,25
11
2
6
0,5x45°
0,5x45°
Ø57,07
Ø48,56 h11 (-0,16)
Ø42
Ø37,5
Ø35,5
Ø34,985 -0,02
Ø47,4
Ø28
Ø47 -0,1
Ø49
3,2
0,5x45°
4,1
0,5x45°
15,2
6,3

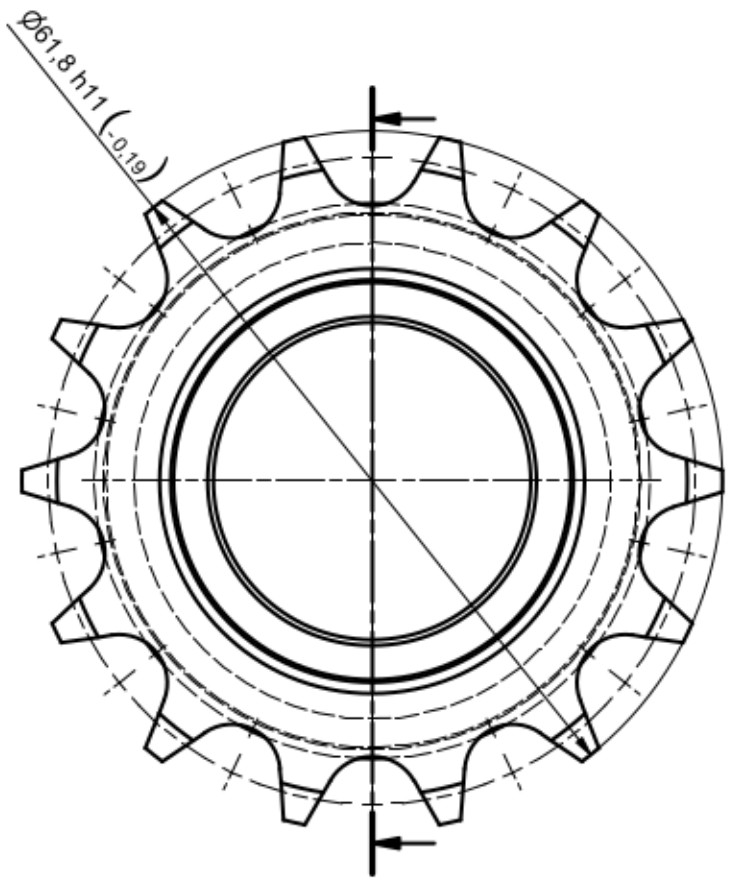
Ø61,8 h11 (-0,19)

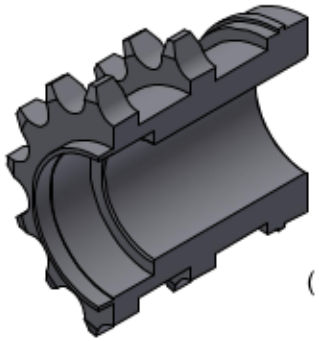

(1 : 1,5)