久保田牌轮式拖拉机和驾驶室

KUBOTA TRACTOR AND CAB

图解零件表

ILLUSTRATED PARTS LIST

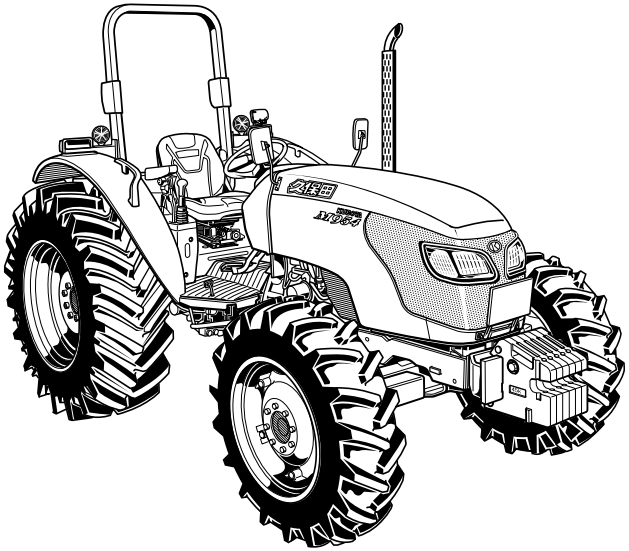

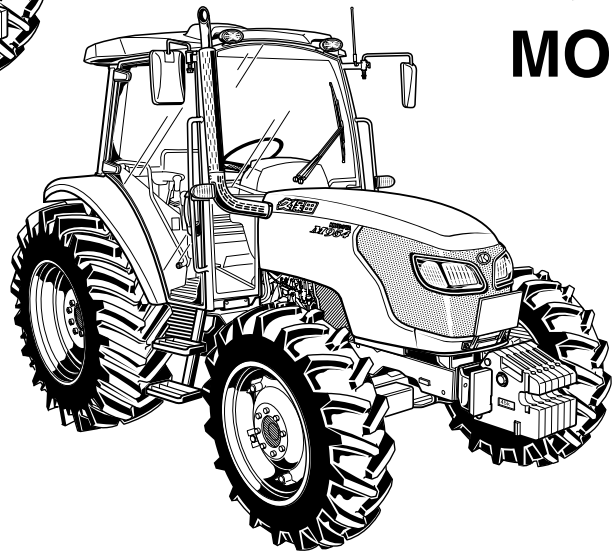

型号 **M954**

MODEL (M9540DTH/M9540DTHC)

Kubota

请妥善保存本部件表，在以下情况下取用。

1. 需要更换部件时

   您只需将机型、产品型号、产品名称告知经销商店，我们将迅速为您送到。

2. 发生故障时

   本部件表对组装顺序进行了图解，可以在分解组装时参考。

3. 进行故障诊断时

   服务人员将对照本部件表进行诊断，请将本部件表与设备同时出示。

※ 本部件表会加以变更以臻完善，恕不另行通知。

Please keep this parts list for the following occasions:

1. When replacing parts, contact your local dealer referring to the machine serial number, part number and part name.
2. For easy troubleshooting, refer to the explanatory illustrations for assembly and disassembly.
3. For troubleshooting by our service representative, he or she will check the machine referring to the list.

*The company reserves the right to change this parts list without notice.

久保田农业机械(苏州)有限公司

地址：中国江苏省苏州市苏州工业园区苏虹东路77号
邮编：215026
电话：0512-6716-3122，0512-6716-3909(服务部)
传真：0512-6716-3344，0512-6716-8082(服务部)

在中國印刷
PRINTED IN CHINA

Code No. 3C998-0017-1

目 录

[V3800DI-TE2-ZC-HS,V3800DI-TE2-QZC-HS]
000100 曲轴箱 ····· 1
000200 油底壳 ····· 2
000301 气缸盖［安全支架］ ····· 3
000302 气缸盖［驾驶室］ ····· 4
000400 齿轮箱 ····· 5
000500 顶盖 ····· 6
010100 凸轮轴和中间齿轮轴 ····· 7
010200 活塞和曲轴 ····· 8
010300 飞轮 ····· 10
010600 平衡器 ····· 11
020200 喷射泵 ····· 12
020401 调速器［安全支架］ ····· 13
020402 调速器［驾驶室］ ····· 14
020600 喷油嘴座 ····· 15
020900 泵壳 ····· 16
021200 调速叉杆（调速器） ····· 18
021500 调速器调整螺栓 ····· 19
030000 燃油滤清器 ····· 20
050001 水管法兰和节温器［安全支架］ ····· 21
050003 水管法兰和节温器［驾驶室］［新］ ····· 22
050101 水泵［安全支架］ ····· 23
050102 水泵［驾驶室］ ····· 24
060000 气门和摇臂 ····· 25
060100 进气歧管 ····· 26
060200 排气歧管 ····· 27
060301 空气滤清器［安全支架］ ····· 28
060302 空气滤清器［驾驶室］ ····· 29
060400 空气滤清器［分解］ ····· 30
060701 消音器［安全支架］ ····· 31
060702 消音器［驾驶室］ ····· 32
060800 涡轮增压器 ····· 33
061100 油管(涡轮增压器) ····· 34
070500 机油冷却器 ····· 35
090600 密封垫片组（上） ····· 36
090700 密封垫片组（下） ····· 37
[M954(M9540DTH), M954-CAB(M9540DTHC)]
A01001 手加速手柄［安全支架］ ····· 38
A01002 手加速手柄［驾驶室］ ····· 39
A03001 加速踏板［安全支架］ ····· 40
A03002 加速踏板［驾驶室］ ····· 41
A11001 油箱［安全支架］ ····· 42
A11002 油箱［驾驶室］ ····· 43
A13501 燃油供给器［安全支架］ ····· 44
A13502 燃油供给器［驾驶室］ ····· 45
A14001 燃油管［安全支架］ ····· 46
A14002 燃油管［驾驶室］ ····· 47
A15101 油水分离器［安全支架］ ····· 48
A15102 油水分离器［驾驶室］ ····· 49
A16100 油水分离器［零件］ ····· 50
A41001 风扇［安全支架］ ····· 51
A41002 风扇［驾驶室］ ····· 52
A42000 水管 ····· 53
A43000 散热器 ····· 54
A45000 储备油箱 ····· 55
A54001 交流发电机［安全支架］ ····· 56
A54002 交流发电机［驾驶室］ ····· 57
A55001 交流发电机［分解］［安全支架］ ····· 58
A55002 交流发电机［分解］［驾驶室］ ····· 59
A56000 起动器 ····· 60
A57000 起动器［分解］ ····· 61
A58001 蓄电池［安全支架］ ····· 62
A58002 蓄电池［驾驶室］ ····· 63
B02000 开关感应器（前） ····· 64
B03001 开关感应器（后）［安全支架］ ····· 65
B03002 开关感应器（后）［驾驶室］ ····· 66
B10501 开关（面板）［安全支架］ ····· 67
B10502 开关（面板）［驾驶室］ ····· 68
B11000 开关［驾驶室］ ····· 69
B13001 继电器［安全支架］ ····· 70
B13002 继电器［驾驶室］ ····· 71
B14001 面板［安全支架］ ····· 72
B14002 面板［驾驶室］ ····· 73
B32001 前灯［安全支架］ ····· 74
B32002 前灯［驾驶室］ ····· 75
B32100 前灯［分解］ ····· 76
B33200 故障警告灯［驾驶室］ ····· 77
B33500 故障警告灯 / 尾灯［安全支架］ ····· 78
B35001 作业灯［安全支架］ ····· 79
B35002 作业灯［驾驶室］ ····· 80
B36000 后组合灯［驾驶室］ ····· 81
B41000 室内灯［驾驶室］ ····· 82
B42502 收音机 / 扬声器[驾驶室][新] ····· 83
B43000 洗槽［驾驶室］ ····· 84
B44100 前雨刷［驾驶室］ ····· 85
B50501 电气布线(前)[安全支架] ····· 86
B50502 电气布线(发动机)[驾驶室] ····· 87
B51501 电线线路（后）［安全支架］ ····· 88
B51502 电线线路（主）［驾驶室］ ····· 89
B52000 电气布线（驾驶室） ····· 90
C11001 离合器壳［安全支架］ ····· 91
C11002 离合器壳［驾驶室］ ····· 92
C11100 梭动阀 ····· 93
C11300 梭动齿轮箱 ····· 94
C12500 变速器盖 ····· 95
C14001 传动箱［安全支架］ ····· 96
C14002 传动箱［驾驶室］ ····· 97
C15000 变速箱后盖 ····· 98
C17000 后车轴箱 ····· 99
C22000 缓冲盘 ····· 100

目 录

C24001 离合器踏板 [安全支架] ····· 101
C24002 离合器踏板 [驾驶室] ····· 102
C26001 离合器电缆 [安全支架] ····· 103
C26002 离合器电缆 [驾驶室] ····· 104
C26500 阀门杆(离合器) ····· 105
D21500 输入轴 ····· 106
D21700 梭动轴 ····· 107
D22500 １轴 ····· 108
D22700 ２轴 ····· 109
D23500 ３轴 ····· 110
D25800 驱动轴 ····· 111
D26000 锥形齿轮 ····· 112
D26201 后轮差动 [安全支架] ····· 113
D26202 后轮差动 [驾驶室] ····· 114
D26500 ＰＴＯ传动轴 ····· 115
D26600 ＰＴＯ离合器 ····· 116
D26700 ＰＴＯ离合器 [分解] ····· 117
D26800 ＰＴＯ离合器阀 ····· 118
D27500 ＰＴＯ轴 ····· 119
D41001 主变速杆拨叉 [安全支架] ····· 120
D41002 主变速杆拨叉 [驾驶室] ····· 121
D43001 副变速杆拨叉 [安全支架] ····· 122
D43002 副变速杆拨叉 [驾驶室] ····· 123
D47001 后差动锁定拨叉 [安全支架] ····· 124
D47002 后差动锁定拨叉 [驾驶室] ····· 125
F11001 主变速手柄 [安全支架] ····· 126
F11002 主变速手柄 [驾驶室] ····· 127
F11501 主变速杆 [安全支架] ····· 128
F11502 主变速杆 [驾驶室] ····· 129
F12002 主变速杆轴[驾驶室][新] ····· 130
F12501 梭动变速手柄 [安全支架] ····· 131
F12502 梭动变速手柄 [驾驶室] ····· 132
F13301 梭动电缆 [安全支架] ····· 133
F13302 梭动电缆 [驾驶室] ····· 134
F13601 副变速（滑动变速）手柄[安全支架] ····· 135
F13602 副变速（滑动变速）手柄[驾驶室] ····· 136
F14501 ＰＴＯ离合器手柄 [安全支架] ····· 137
F14502 ＰＴＯ离合器手柄 [驾驶室] ····· 138
F15000 ＰＴＯ变速手柄 ····· 139
F15301 前轮驱动手柄 [安全支架] ····· 140
F15302 前轮驱动手柄 [驾驶室] ····· 141
F20000 后车轴 ····· 142
F20500 刹车 ····· 143
F21501 停车刹车凸轮轴 [安全支架] ····· 144
F21502 停车刹车凸轮轴 [驾驶室] ····· 145
F22001 停车刹车杆 [安全支架] ····· 146
F22002 停车刹车杆 [驾驶室] ····· 147
F23501 刹车踏板 [安全支架] ····· 148
F23502 刹车踏板 [驾驶室] ····· 149
F31501 刹车主缸 [安全支架] ····· 150
F31502 刹车主缸 [驾驶室] ····· 151
F32001 刹车主缸[分解][安全支架] ····· 152
F32002 刹车主缸[分解][驾驶室] ····· 153
F33001 刹车管 [安全支架] ····· 154
F33002 刹车管 [驾驶室] ····· 155
G10501 前车轴支架 [安全支架] ····· 156
G10503 前车轴支架 [驾驶室] [新] ····· 157
G10600 前平衡块 [新] ····· 158
G11000 前车轴托架 ····· 159
G14000 前转动轴 ····· 160
G15000 前差动箱 ····· 161
G16000 锥形齿轮（前） ····· 162
G17000 前轮差动装置 ····· 163
G22100 锥形齿轮箱 右 ····· 165
G22200 锥形齿轮箱 左 ····· 166
G22300 前车轴箱 右 ····· 167
G22400 前车轴箱 左 ····· 168
G22800 差动齿轮轴 右 ····· 169
G22900 差动齿轮轴 左 ····· 170
G24100 前车轴 右 ····· 171
G24200 前车轴 左 ····· 172
H11001 转向手柄 [安全支架] ····· 173
H11002 转向手柄 [驾驶室] ····· 174
H12001 斜置踏板 [安全支架] ····· 175
H12002 斜置踏板 [驾驶室] ····· 176
H13001 转向接头 [安全支架] ····· 177
H13002 转向接头 [驾驶室] ····· 178
H14001 转向控制器 [安全支架] ····· 179
H14002 转向控制器 [驾驶室] ····· 180
H15000 转向控制器 [分解] ····· 181
H16000 拉杆／转向助力油缸 ····· 182
H16500 转向助力油缸 [分解] ····· 183
J13000 液压泵 ····· 184
J22001 油压管（输送） [安全支架] ····· 185
J22004 油压管（输送） [驾驶室] [新] ····· 186
J26501 油冷却器 [安全支架] ····· 187
J26502 油冷却器 [驾驶室] ····· 188
J27501 油压管线（转向／ＰＴＯ） [安全支架] ····· 189
J27502 油压管线（转向／ＰＴＯ） [驾驶室] ····· 190
J27601 油压管线(梭动／控制器)[安全支架] ····· 191
J27602 油压管线(梭动／控制器)[驾驶室] ····· 192
J28001 转向油管(输送) [安全支架] ····· 193
J28002 转向油管(输送) [驾驶室] ····· 194
J31001 油压缸 [安全支架] ····· 195
J31002 油压缸 [驾驶室] ····· 196
J31500 油压起落臂 ····· 197
J31700 安全阀／溢流阀 ····· 198
J32301 落下锁定手柄 [安全支架] ····· 199
J32302 落下锁定手柄 [驾驶室] ····· 200
J35500 控制阀 ····· 201

目 录

J38001 牵引 / 位置控制手柄 [安全支架] ····· 202
J38002 牵引 / 位置控制手柄 [驾驶室] ····· 203
J38100 牵引 / 控制棒位置 ····· 204
J38201 位置 / 牵引轴 [安全支架] ····· 205
J38203 定位牵引轴 [驾驶室] [新] ····· 206
J39200 反作用杆 ····· 207
J44501 辅助控制阀 [安全支架] ····· 208
J44503 辅助控制阀 [驾驶室] [新] ····· 209
J45501 辅助控制阀手柄 [安全支架] ····· 210
J45503 辅助控制阀杆 [驾驶室] [新] ····· 211
J47101 ３Ｐ－起落辅助缸 左 [安全支架] ····· 212
J47102 ３Ｐ－起落辅助缸 左 [驾驶室] ····· 213
J47201 ３Ｐ－起落辅助缸 右 [安全支架] ····· 214
J47202 ３Ｐ－起落辅助缸 右 [驾驶室] ····· 215
J47300 ３Ｐ－起落辅助缸 [分解] ····· 216
K10500 上拉杆托架 ····· 217
K11001 上拉杆 [安全支架] ····· 218
K11003 上拉杆 [驾驶室] [新] ····· 219
K12501 下拉杆 [安全支架] ····· 220
K12503 下连杆 [驾驶室] [新] ····· 221
K13001 链条规 [安全支架] ····· 222
K13003 链条规 [驾驶室] [新] ····· 223
K14000 起落杆（右） ····· 224
K14300 起落杆（左） ····· 225
L11001 摆动式牵引装置 ····· 226
L17000 ＰＴＯ轴保护装置 ····· 227
M11001 前格栅 ····· 228
M12001 上机罩 [安全支架] ····· 229
M12002 上机罩 [驾驶室] ····· 230
M12101 发动机罩（引擎罩）上盖（消声器）
[安全支架] ····· 231
M12102 发动机罩（引擎罩）上盖（消声器）
[驾驶室] ····· 232
M12301 机罩风挡 [安全支架] ····· 233
M12302 机罩风挡 [驾驶室] ····· 234
M12400 引擎罩锁 ····· 235
M12701 机罩侧板盖 [安全支架] ····· 236
M12702 机罩侧板盖 [驾驶室] ····· 237
M14001 机罩支架 [安全支架] ····· 238
M14002 机罩支架 [驾驶室] ····· 239
M15500 机罩（后侧） [安全支架] ····· 240
M18000 后视镜 [新] ····· 241
M22000 保护板 [安全支架] ····· 242
M22300 踏板 [安全支架] ····· 243
M23300 踏板 [安全支架] ····· 244
M23400 辅助脚踏板 [安全支架] ····· 245
M23500 座椅 [安全支架] ····· 246
M23600 座椅 [分解] ····· 247
M24000 座椅悬架 [分解] ····· 248
M27000 工具箱 [安全支架] ····· 249
M31000 安全支架 [安全支架] ····· 250
N11000 驾驶室支架 [驾驶室] ····· 251
N11700 后机罩[驾驶室] ····· 252
N12000 前玻璃 [驾驶室] ····· 253
N12500 门 右 [驾驶室] ····· 254
N13000 门 左 [驾驶室] ····· 255
N13500 门锁 右 [驾驶室] ····· 256
N14000 门锁 左 [驾驶室] ····· 257
N14500 侧窗 [驾驶室] ····· 258
N15000 后窗 [驾驶室] ····· 259
N15800 后视镜 [驾驶室] ····· 260
N16000 内顶板 [驾驶室] ····· 261
N16500 外顶板 [驾驶室] ····· 262
N17002 座椅 [驾驶室] ····· 263
N17500 绝缘材料 / 地毯 [驾驶室] ····· 264
N18000 检查孔板 [驾驶室] ····· 265
N18200 隔音材料 [驾驶室] ····· 266
N21000 保护板盖 右 [驾驶室] ····· 267
N21500 保护板盖 左 [驾驶室] ····· 268
N22400 保护板 [驾驶室] ····· 269
N24000 驾驶室支架 前[驾驶室] ····· 270
N24500 驾驶室支架 后[驾驶室] ····· 271
N25000 工具箱 [驾驶室] ····· 272
P11500 空调 [驾驶室] ····· 273
P14000 空调管道 [驾驶室] ····· 274
P14100 模式箱 [驾驶室] ····· 275
P14300 仪表盘排气孔 [驾驶室] ····· 276
P14700 内部空气再循环装置 [驾驶室] ····· 277
P15000 加热器软管 [驾驶室] ····· 278
P15500 冷凝器 [驾驶室] ····· 279
P15700 空调软管 / 冷凝器软管 [驾驶室] ····· 280
P16000 压缩机 [驾驶室] ····· 281
P16500 压缩机托架 [驾驶室] ····· 282
R11002 前轮(12.4-24 FL) [新] ····· 283
R12002 后轮(16.9-34 FL) [新] ····· 284
S12001 标签（前） [安全支架] ····· 285
S12002 标签（前） [驾驶室] ····· 286
S13001 标签（后） [安全支架] ····· 287
S13002 标签（后） [驾驶室] ····· 288
T11000 标准附件 ····· 289

CONTENTS

[V3800DI-TE2-ZC-HS,V3800DI-TE2-QZC-HS]
000100 CRANK CASE 1
000200 OIL PAN 2
000301 CYLINDER HEAD [ROPS] 3
000302 CYLINDER HEAD [CAB] 4
000400 GEAR CASE 5
000500 HEAD COVER 6
010100 CAMSHAFT AND IDLE GEAR SHAFT 7
010200 PISTON AND CRANKSHAFT 8
010300 FLYWHEEL 10
010600 BALANCER 11
020200 INJECTION PUMP 12
020401 GOVERNOR [ROPS] 13
020402 GOVERNOR [CAB] 14
020600 NOZZLE HOLDER 15
020900 PUMP HOUSING 16
021200 FORK LEVER (GOVERNOR) 18
021500 GOVERNOR ADJUSTING BOLT 19
030000 FUEL FILTER 20
050001 WATER FLANGE AND THERMOSTAT [ROPS] 21
050003 WATER FLANGE AND THERMOSTAT [CAB] [NEW] 22
050101 WATER PUMP [ROPS] 23
050102 WATER PUMP [CAB] 24
060000 VALVE AND ROCKER ARM 25
060100 INLET MANIFOLD 26
060200 EXHAUST MANIFOLD 27
060301 AIR CLEANER [ROPS] 28
060302 AIR CLEANER [CAB] 29
060400 AIR CLEANER [COMPONENT PARTS] 30
060701 MUFFLER [ROPS] 31
060702 MUFFLER [CAB] 32
060800 TURBO CHARGER 33
061100 OIL PIPE (TURBO CHARGER) 34
070500 OIL COOLER 35
090600 UPPER GASKET KIT 36
090700 LOWER GASKET KIT 37
[M954(M9540DTH), M954-CAB(M9540DTHC)]
A01001 HAND ACCELERATOR LEVER [ROPS] 38
A01002 HAND ACCELERATOR LEVER [CAB] 39
A03001 ACCELERATOR PEDAL [ROPS] 40
A03002 ACCELERATOR PEDAL [CAB] 41
A11001 FUEL TANK [ROPS] 42
A11002 FUEL TANK [CAB] 43
A13501 FUEL FILLER [ROPS] 44
A13502 FUEL FILLER [CAB] 45
A14001 FUEL PIPE [ROPS] 46
A14002 FUEL PIPE [CAB] 47
A15101 SEPARATOR [ROPS] 48
A15102 SEPARATOR [CAB] 49
A16100 SEPARATOR [COMPONENT PARTS] 50
A41001 FAN [ROPS] 51
A41002 FAN [CAB] 52
A42000 WATER PIPE 53
A43000 RADIATOR 54
A45000 RESERVE TANK 55
A54001 ALTERNATOR [ROPS] 56
A54002 ALTERNATOR [CAB] 57
A55001 ALTERNATOR [COMPONENT PARTS] [ROPS] 58
A55002 ALTERNATOR [COMPONENT PARTS] [CAB] 59
A56000 STARTER 60
A57000 STARTER [COMPONENT PARTS] 61
A58001 BATTERY [ROPS] 62
A58002 BATTERY [CAB] 63
B02000 SWITCH/SENSOR (FRONT) 64
B03001 SWITCH/SENSOR (REAR) [ROPS] 65
B03002 SWITCH/SENSOR (REAR) [CAB] 66
B10501 SWITCH (PANEL BOARD) [ROPS] 67
B10502 SWITCH (PANEL BOARD) [CAB] 68
B11000 SWITCH [CAB] 69
B13001 RELAY [ROPS] 70
B13002 RELAY [CAB] 71
B14001 PANEL BOARD [ROPS] 72
B14002 PANEL BOARD [CAB] 73
B32001 HEAD LIGHT [ROPS] 74
B32002 HEAD LIGHT [CAB] 75
B32100 HEAD LIGHT [COMPONENT PARTS] 76
B33200 HAZARD LIGHT [CAB] 77
B33500 HAZARD LIGHT/TAIL LIGHT [ROPS] 78
B35001 WORK LIGHT [ROPS] 79
B35002 WORK LIGHT [CAB] 80
B36000 REAR COMBINATION LIGHT [CAB] 81
B41000 ROOM LIGHT [CAB] 82
B42502 RADIO SPEAKER [CAB] [NEW] 83
B43000 WASHER TANK [CAB] 84
B44100 FRONT WIPER [CAB] 85
B50501 ELECTRICAL WIRING (FRONT) [ROPS] 86
B50502 ELECTRICAL WIRING (ENGINE) [CAB] 87
B51501 ELECTRICAL WIRING (REAR) [ROPS] 88
B51502 ELECTRICAL WIRING (MAIN) [CAB] 89
B52000 ELECTRICAL WIRING (CAB) 90
C11001 CLUTCH HOUSING [ROPS] 91
C11002 CLUTCH HOUSING [CAB] 92
C11100 SHUTTLE VALVE 93
C11300 SHUTTLE GEAR CASE 94
C12500 SHIFT COVER 95
C14001 TRANSMISSION CASE [ROPS] 96

CONTENTS

C14002 TRANSMISSION CASE [CAB] 97
C15000 TRANSMISSION CASE REAR COVER 98
C17000 REAR AXLE CASE 99
C22000 DAMPER DISK 100
C24001 CLUTCH PEDAL [ROPS] 101
C24002 CLUTCH PEDAL [CAB] 102
C26001 CLUTCH CABLE [ROPS] 103
C26002 CLUTCH CABLE [CAB] 104
C26500 VALVE LEVER (CLUTCH) 105
D21500 INPUT SHAFT 106
D21700 SHUTTLE SHAFT 107
D22500 FIRST SHAFT 108
D22700 SECOND SHAFT 109
D23500 THIRD SHAFT 110
D25800 DRIVE SHAFT 111
D26000 BEVEL GEAR 112
D26201 DIFFERENTIAL REAR [ROPS] 113
D26202 DIFFERENTIAL REAR [CAB] 114
D26500 PTO PROPELLER SHAFT 115
D26600 PTO CLUTCH 116
D26700 PTO CLUTCH [COMPONENT PARTS] 117
D26800 PTO CLUTCH VALVE 118
D27500 PTO SHAFT 119
D41001 MAIN GEAR SHIFT FORK [ROPS] 120
D41002 MAIN GEAR SHIFT FORK [CAB] 121
D43001 RANGE GEAR SHIFT FORK [ROPS] 122
D43002 RANGE GEAR SHIFT FORK [CAB] 123
D47001 REAR DIFFERENTIAL LOCK SHIFT FORK [ROPS] 124
D47002 REAR DIFFERENTIAL LOCK SHIFT FORK [CAB] 125
F11001 MAIN GEAR SHIFT LEVER [ROPS] 126
F11002 MAIN GEAR SHIFT LEVER [CAB] 127
F11501 MAIN GEAR SHIFT ROD [ROPS] 128
F11502 MAIN GEAR SHIFT ROD [CAB] 129
F12002 MAIN GEAR SHIFT LEVER SHAFT [CAB] [NEW] 130
F12501 SHUTTLE SHIFT LEVER [ROPS] 131
F12502 SHUTTLE SHIFT LEVER [CAB] 132
F13301 SHUTTLE CABLE [ROPS] 133
F13302 SHUTTLE CABLE [CAB] 134
F13601 RANGE AND CREEP GEAR SHIFT LEVER [ROPS] 135
F13602 RANGE AND CREEP GEAR SHIFT LEVER [CAB] 136
F14501 PTO CLUTCH LEVER [ROPS] 137
F14502 PTO CLUTCH LEVER [CAB] 138
F15000 PTO GEAR SHIFT LEVER 139
F15301 FRONT WHEEL DRIVE LEVER [ROPS] 140
F15302 FRONT WHEEL DRIVE LEVER [CAB] 141
F20000 REAR AXLE 142
F20500 BRAKE 143
F21501 PARKING BRAKE CAMSHAFT [ROPS] 144
F21502 PARKING BRAKE CAMSHAFT [CAB] 145
F22001 PARKING BRAKE LEVER [ROPS] 146
F22002 PARKING BRAKE LEVER [CAB] 147
F23501 BRAKE PEDAL [ROPS] 148
F23502 BRAKE PEDAL [CAB] 149
F31501 BRAKE MASTER CYLINDER [ROPS] 150
F31502 BRAKE MASTER CYLINDER [CAB] 151
F32001 BRAKE MASTER CYLINDER [COMPONENT PARTS] [ROPS] 152
F32002 BRAKE MASTER CYLINDER [COMPONENT PARTS] [CAB] 153
F33001 BRAKE PIPE [ROPS] 154
F33002 BRAKE PIPE [CAB] 155
G10501 FRONT AXLE FRAME [ROPS] 156
G10503 FRONT AXLE FRAME [CAB] [NEW] 157
G10600 FRONT WEIGHT [NEW] 158
G11000 FRONT AXLE BRACKET 159
G14000 FRONT PROPELLER SHAFT 160
G15000 FRONT DIFFERENTIAL CASE 161
G16000 BEVEL GEAR (FRONT) 162
G17000 DIFFERENTIAL FRONT 163
G22100 BEVEL GEAR CASE RH 165
G22200 BEVEL GEAR CASE LH 166
G22300 FRONT AXLE CASE RH 167
G22400 FRONT AXLE CASE LH 168
G22800 DIFFERENTIAL GEAR SHAFT RH 169
G22900 DIFFERENTIAL GEAR SHAFT LH 170
G24100 FRONT AXLE RH 171
G24200 FRONT AXLE LH 172
H11001 STEERING HANDLE [ROPS] 173
H11002 STEERING HANDLE [CAB] 174
H12001 TILT PEDAL [ROPS] 175
H12002 TILT PEDAL [CAB] 176
H13001 STEERING JOINT [ROPS] 177
H13002 STEERING JOINT [CAB] 178
H14001 STEERING CONTROLLER [ROPS] 179
H14002 STEERING CONTROLLER [CAB] 180
H15000 STEERING CONTROLLER [COMPONENT PARTS] 181
H16000 TIE ROD/STEERING CYLINDER 182
H16500 STEERING CYLINDER [COMPONENT PARTS] 183
J13000 HYDRAULIC PUMP 184
J22001 HYDRAULIC PIPE (DELIVERY) [ROPS] 185
J22004 HYDRAULIC PIPE (DELIVERY) [CAB] [NEW] 186
J26501 OIL COOLER [ROPS] 187

CONTENTS

J26502 OIL COOLER [CAB] 188
J27501 HYDRAULIC OIL LINE (STEERING/PTO) [ROPS] 189
J27502 HYDRAULIC OIL LINE (STEERING/PTO) [CAB] 190
J27601 HYDRAULIC OIL LINE (SHUTTLE/CONTROLLER) [ROPS] 191
J27602 HYDRAULIC OIL LINE (SHUTTLE/CONTROLLER) [CAB] 192
J28001 STEERING HOSE (DELIVERY) [ROPS] 193
J28002 STEERING HOSE (DELIVERY) [CAB] 194
J31001 HYDRAULIC CYLINDER [ROPS] 195
J31002 HYDRAULIC CYLINDER [CAB] 196
J31500 HYDRAULIC LIFT ARM 197
J31700 SAFETY VALVE/RELIEF VALVE 198
J32301 LOWERING LOCK LEVER [ROPS] 199
J32302 LOWERING LOCK LEVER [CAB] 200
J35500 CONTROL VALVE 201
J38001 DRAFT AND POSITION CONTROL LEVER [ROPS] 202
J38002 DRAFT AND POSITION CONTROL LEVER [CAB] 203
J38100 DRAFT AND POSITION CONTROL LOD 204
J38201 POSITION AND DRAFT SHAFT [ROPS] 205
J38203 POSITION AND DRAFT SHAFT [CAB] [NEW] 206
J39200 FEED BACK LEVER 207
J44501 AUXILIARY CONTROL VALVE [ROPS] 208
J44503 AUXILIARY CONTROL VALVE [CAB] [NEW] 209
J45501 AUXILIARY CONTROL VALVE LEVER [ROPS] 210
J45503 AUXILIARY CONTROL VALVE LEVER [CAB] [NEW] 211
J47101 3P-LIFT ASSIST CYLINDER LH [ROPS] 212
J47102 3P-LIFT ASSIST CYLINDER LH [CAB] 213
J47201 3P-LIFT ASSIST CYLINDER RH [ROPS] 214
J47202 3P-LIFT ASSIST CYLINDER RH [CAB] 215
J47300 3P-LIFT ASSIST CYLINDER [COMPONENT PARTS] 216
K10500 TOP LINK BRACKET 217
K11001 TOP LINK [ROPS] 218
K11003 TOP LINK [CAB] [NEW] 219
K12501 LOWER LINK [ROPS] 220
K12503 LOWER LINK [CAB] [NEW] 221
K13001 CHECK CHAIN [ROPS] 222
K13003 CHECK CHAIN [CAB] [NEW] 223
K14000 LIFT ROD RH 224
K14300 LIFT ROD LH 225
L11001 SWINGING DRAWBAR 226
L17000 PTO SHAFT PROTECTOR 227
M11001 FRONT GRILLE 228
M12001 HOOD(BONNET) UPPER [ROPS] 229
M12002 HOOD(BONNET) UPPER [CAB] 230
M12101 HOOD(BONNET) UPPER(SOUND ABSORBER/INSULATOR) [ROPS] 231
M12102 HOOD(BONNET) UPPER(SOUND ABSORBER/INSULATOR) [CAB] 232
M12301 HOOD(BONNET) DAMPER [ROPS] 233
M12302 HOOD(BONNET) DAMPER [CAB] 234
M12400 BONNET LOCK 235
M12701 HOOD(BONNET) SIDE COVER [ROPS] 236
M12702 HOOD(BONNET) SIDE COVER [CAB] 237
M14001 BONNET SUPPORT [ROPS] 238
M14002 BONNET SUPPORT [CAB] 239
M15500 HOOD(BONNET) REAR [ROPS] 240
M18000 REARVIEW MIRROR [NEW] 241
M22000 FENDER [ROPS] 242
M22300 FLOOR SHEET [ROPS] 243
M23300 STEP [ROPS] 244
M23400 AUXILIARY STEP [ROPS] 245
M23500 SEAT [ROPS] 246
M23600 SEAT [COMPONENT PARTS] 247
M24000 SEAT SUSPENSION [COMPONENT PARTS] 248
M27000 TOOL BOX [ROPS] 249
M31000 ROPS [ROPS] 250
N11000 CAB FRAME [CAB] 251
N11700 HOOD(BONNET) REAR [CAB] 252
N12000 FRONT GLASS [CAB] 253
N12500 DOOR RH [CAB] 254
N13000 DOOR LH [CAB] 255
N13500 DOOR LOCK RH [CAB] 256
N14000 DOOR LOCK LH [CAB] 257
N14500 SIDE WINDOW [CAB] 258
N15000 REAR WINDOW [CAB] 259
N15800 REARVIEW MIRROR [CAB] 260
N16000 INNER ROOF [CAB] 261
N16500 OUTER ROOF [CAB] 262
N17002 SEAT [CAB] 263
N17500 INSULATOR/FLOOR MAT [CAB] 264
N18000 INSPECTION PLATE [CAB] 265
N18200 SOUNDPROOF MATERIAL [CAB] 266
N21000 FENDER COVER RH [CAB] 267
N21500 FENDER COVER LH [CAB] 268
N22400 FENDER [CAB] 269
N24000 CAB BRACKET FRONT [CAB] 270
N24500 CAB BRACKET REAR [CAB] 271
N25000 TOOL BOX [CAB] 272
P11500 AIR CONDITIONER [CAB] 273

CONTENTS

P14000 AIR CONDITIONER DUCT [CAB] 274
P14100 MODE CASE [CAB] 275
P14300 DASHBOARD AIR OUTLETS [CAB] 276
P14700 INNER AIR RECIRCULATION [CAB] 277
P15000 HEATER HOSE [CAB] 278
P15500 CONDENSER [CAB] 279
P15700 AIR CONDITIONER HOSE / CONDENSER HOSE [CAB] 280
P16000 COMPRESSOR [CAB] 281
P16500 COMPRESSOR BRACKET [CAB] 282
R11002 FRONT WHEEL (12.4-24 FL) [NEW] 283
R12002 REAR TIRE (16.9-34 FL) [NEW] 284
S12001 LABEL (FRONT) [ROPS] 285
S12002 LABEL (FRONT) [CAB] 286
S13001 LABEL (REAR) [ROPS] 287
S13002 LABEL (REAR) [CAB] 288
T11000 ACCESSORIES 289

000100 曲轴箱 CRANK CASE

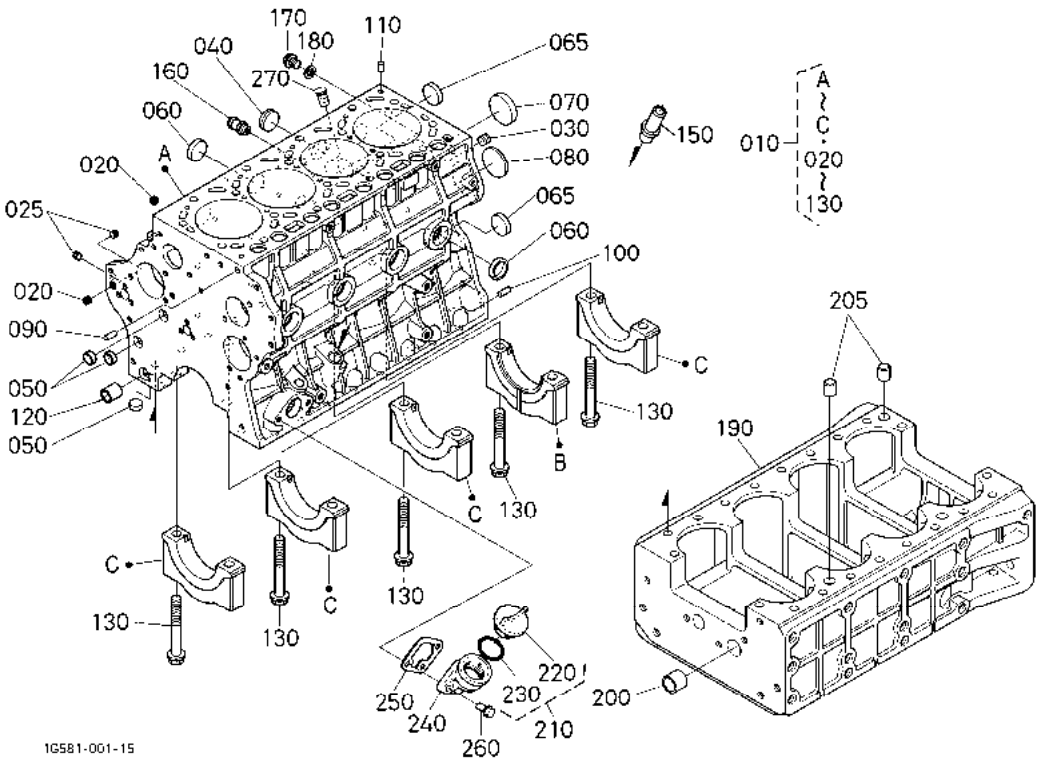

A:V3800DI-TE2-ZC-HS B:V3800DI-TE2-QZC-HS

序号 REF.No.	零件号 PART No.	零件名称	PART NAME	数量/机器序列号 Q'TY/S.No. A	B	互换 I.C.	备注 REMARKS
010	1G581-0104-0	曲轴箱组件	ASSY CRANKCASE	1	1		
020	15841-9602-0	塞	PLUG	2	2		
025	15521-9602-0	塞	PLUG	2	2		
030	1C010-9601-0	塞	PLUG	1	1		
040	16683-9602-0	塞	PLUG	1	1		
050	15261-0337-0	密封盖	CAP,SEALING	4	4		
060	15221-0338-0	密封盖	CAP,SEALING	7	7		
065	15221-0338-0	密封盖	CAP,SEALING	2	2		
070	15221-0339-0	密封盖	CAP,SEALING	1	1		
080	1C010-9616-0	膨胀塞	PLUG,EXPANSION	1	1		
090	05012-00820	圆柱销	PIN,STRAIGHT	1	1		
100	05012-01016	圆柱销	PIN,STRAIGHT	2	2		
110	15221-3365-0	管销	PIN,PIPE	2	2		
120	1C010-3364-3	齿轮箱销	PIN,GEAR CASE	1	1		
130	1C010-0456-0	轴承箱螺栓	BOLT,BEARING CASE	10	10		
140	----	无	BLANK	-	-		
150	1C040-3321-2	油管	PIPE,OIL	1	1		
160	1C010-3711-4	水管接头	JOINT,WATER PIPE	1	1		
170	06311-55030	塞	PLUG	1	1		
180	04724-00170	衬垫	GASKET	1	1		
190	1C012-0112-0	曲轴箱	CRANKCASE	1	1		
200	1C010-3365-3	齿轮箱销	PIN,GEAR CASE	1	1		
205	1C011-9451-0	圆柱销	PIN,STRAIGHT	2	2		
210	1C010-3308-0	加油口盖组件	ASSY PLUG,O/FILLER	1	1		
220	E9151-3314-0	加油口盖	PLUG,OIL FILLER	1	1		
230	04817-50300	O 形圈	O RING	1	1		
240	15602-3311-0	加油凸缘	FLANGE,OIL FILLER	1	1		
250	15625-3289-0	衬垫	GASKET	1	1		
260	01754-50820	法兰螺栓	BOLT,FLANGE	2	2		
270	1G513-3655-0	机油尺塞	PLUG,OIL GAUGE	1	1		

↔ 新旧部件可替换； ≠ 新旧部件不可替换； ← 新部件可替换旧部件； → 旧部件可替换新部件

000200 油底壳 OIL PAN

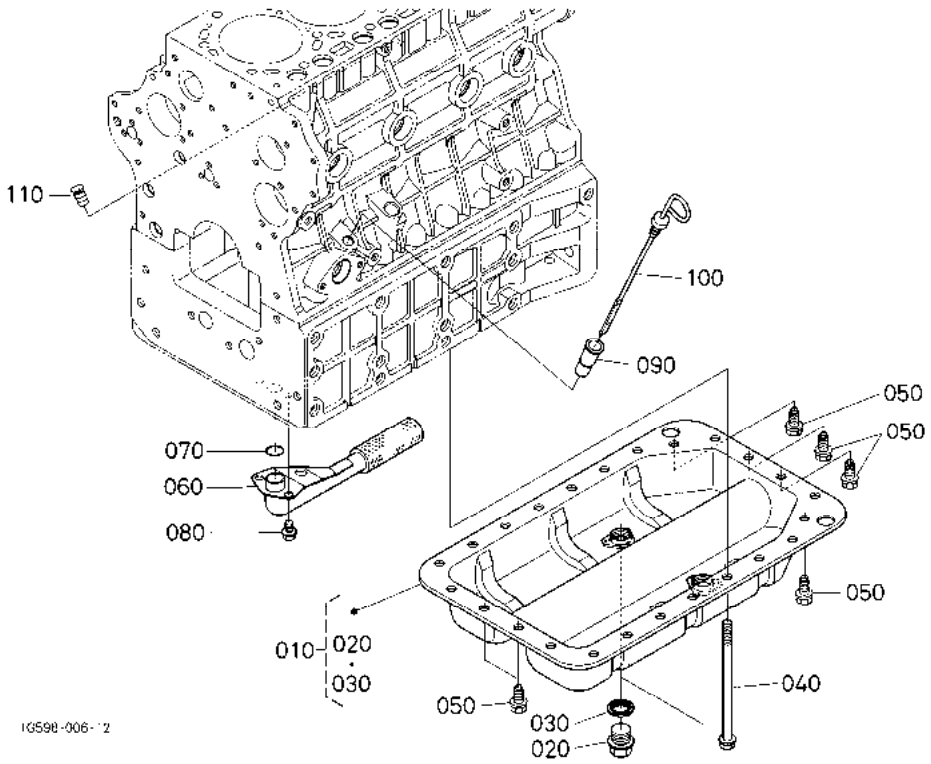

A:V3800DI-TE2-ZC-HS B:V3800DI-TE2-QZC-HS

序号 REF.No.	零件号 PART No.	零件名称	PART NAME	数量/机器序列号 Q'TY/S.No. A	B	互换 I.C.	备注 REMARKS
010	1G511-0160-5	机油盘组件	KIT OIL PAN	1	1		
020	15707-3375-0	排油塞	PLUG,DRAIN	2	2		
030	16265-9667-0	衬垫	GASKET	2	2		
040	1C011-9101-2	法兰螺栓	BOLT,FLANGE	20	20		
050	1C010-9110-0	螺栓	BOLT,OIL PAN	6	6		
060	1C011-3211-0	机油滤清器	FILTER,OIL	1	1		
070	04814-00220	O 型密封圈	O RING	1	1		
080	01754-50814	法兰螺栓	BOLT,FLANGE	2	2		
090	1C010-3642-2	油量计导管	GUIDE,OIL GAUGE	1	1		
100	1C010-3641-2	油位计	GAUGE,OIL	1	1		
110	1G513-3655-0	机油尺塞	PLUG,OIL GAUGE	1	1		

⟷ 新旧部件可替换； ≠ 新旧部件不可替换； ⟵ 新部件可替换旧部件； ⟶ 旧部件可替换新部件

000301 气缸盖［安全支架］ CYLINDER HEAD [ROPS]

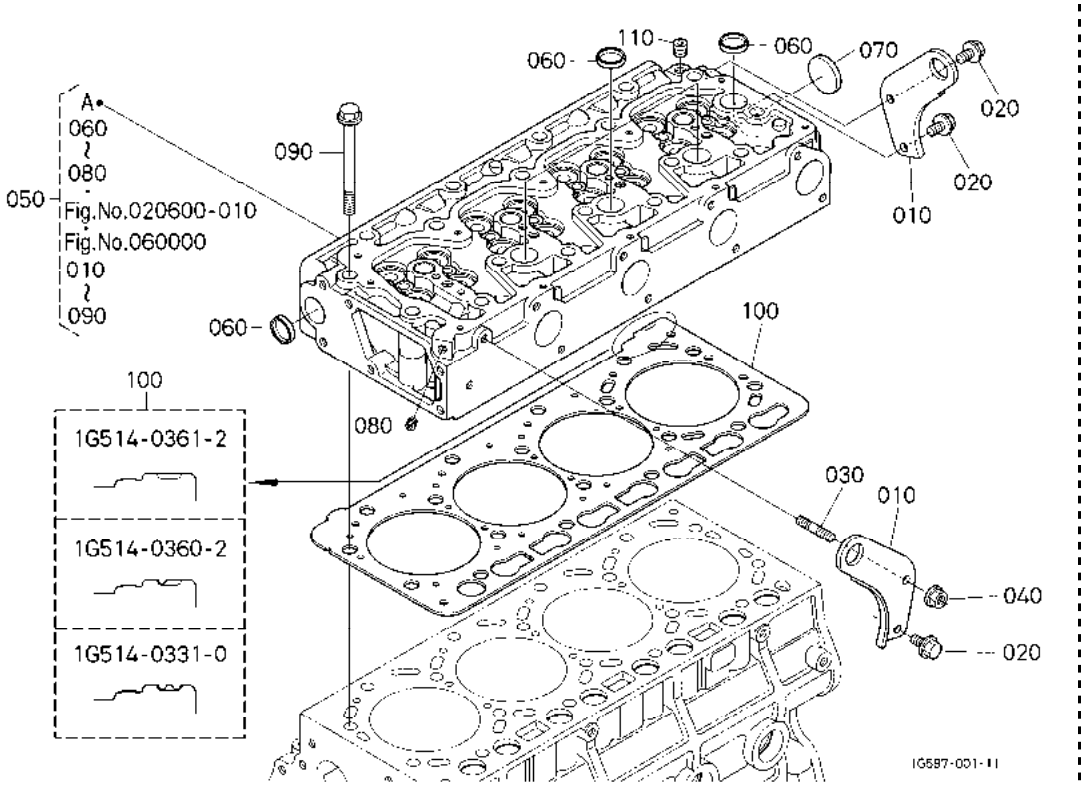

A:V3800DI-TE2-ZC-HS B:V3800DI-TE2-QZC-HS

序号 REF.No.	零件号 PART No.	零件名称	PART NAME	数量/机器序列号 Q'TY/S.No. A	B	互换 I.C.	备注 REMARKS
010	15471-0174-0	发动机吊钩	HOOK,ENGINE	2	-		
020	01754-50814	法兰螺栓	BOLT,FLANGE	3	-		
030	15221-9153-0	双头螺栓	STUD	1	-		
040	02751-50080	法兰螺母	NUT,FLANGE	1	-		
050	1C020-0302-7	连接头组件	ASSY CYLINDER HEAD	1	-		
060	15221-0337-0	密封盖	CAP,SEALING	5	-		
070	15221-0349-0	密封盖	CAP,SEALING	1	-		
080	15521-9602-0	塞	PLUG	1	-		
090	1C010-0345-0	汽缸头螺栓	BOLT,CYLINDER HEAD	18	-		
100	1G514-0331-0	气缸垫	GASKET,CYLINDER HEAD	1	-		标准/等级 2
100	1G514-0360-2	气缸垫	GASKET,CYLINDER HEAD	1	-		适合/等级 1
100	1G514-0361-2	气缸垫	GASKET,CYLINDER HEAD	1	-		适合/无等级
110	15841-9602-0	塞	PLUG	1	-		

↔ 新旧部件可替换； ≠ 新旧部件不可替换； ← 新部件可替换旧部件； → 旧部件可替换新部件

000302 气缸盖［驾驶室］ CYLINDER HEAD [CAB]

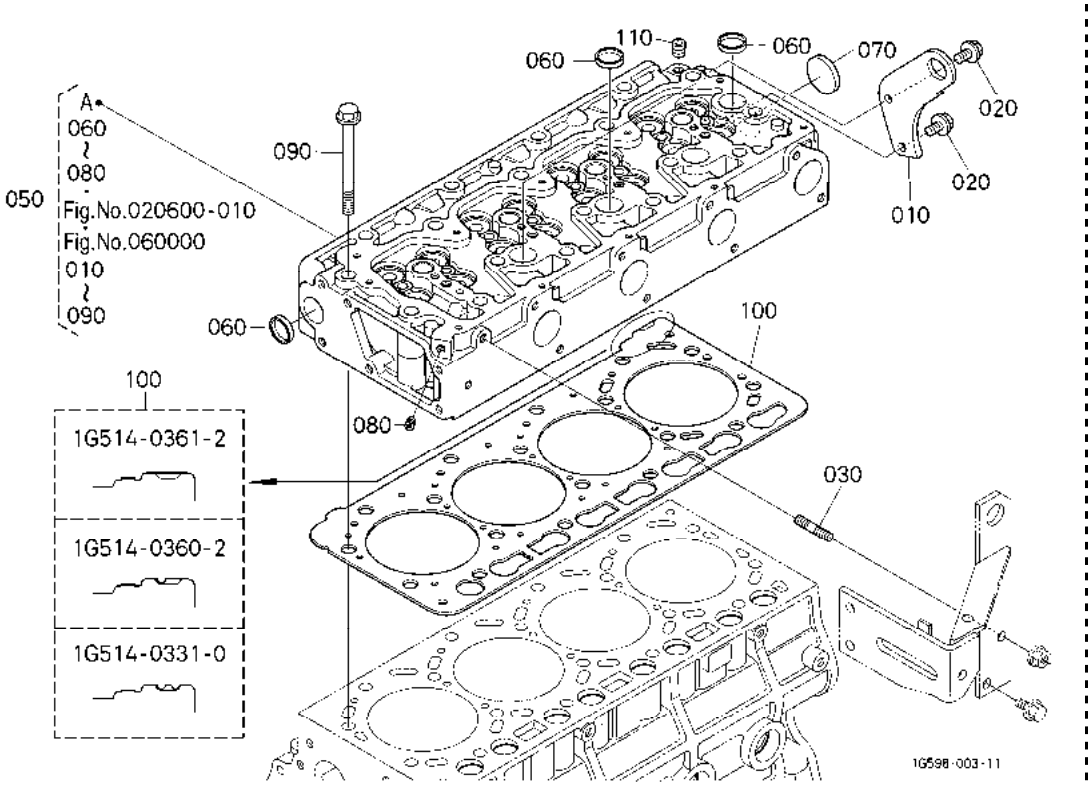

A:V3800DI-TE2-ZC-HS B:V3800DI-TE2-QZC-HS

序号 REF.No.	零件号 PART No.	零件名称	PART NAME	数量/机器序列号 Q'TY/S.No. A	B	互换 I.C.	备注 REMARKS
010	15471-0174-0	发动机吊钩	HOOK,ENGINE	-	1		
020	01754-50814	法兰螺栓	BOLT,FLANGE	-	2		
030	15221-9153-0	双头螺栓	STUD	-	1		
040	----	无	BLANK	-	-		
050	1C020-0302-7	连接头组件	ASSY CYLINDER HEAD	-	1		
060	15221-0337-0	密封盖	CAP,SEALING	-	5		
070	15221-0349-0	密封盖	CAP,SEALING	-	1		
080	15521-9602-0	塞	PLUG	-	1		
090	1C010-0345-0	汽缸头螺栓	BOLT,CYLINDER HEAD	-	18		
100	1G514-0331-0	气缸垫	GASKET,CYLINDER HEAD	-	1		标准/等级 2
100	1G514-0360-2	气缸垫	GASKET,CYLINDER HEAD	-	1		适合/等级 1
100	1G514-0361-2	气缸垫	GASKET,CYLINDER HEAD	-	1		适合/无等级
110	15841-9602-0	塞	PLUG	-	1		

↔ 新旧部件可替换； ≠ 新旧部件不可替换； ← 新部件可替换旧部件； → 旧部件可替换新部件

000400 齿轮箱 GEAR CASE

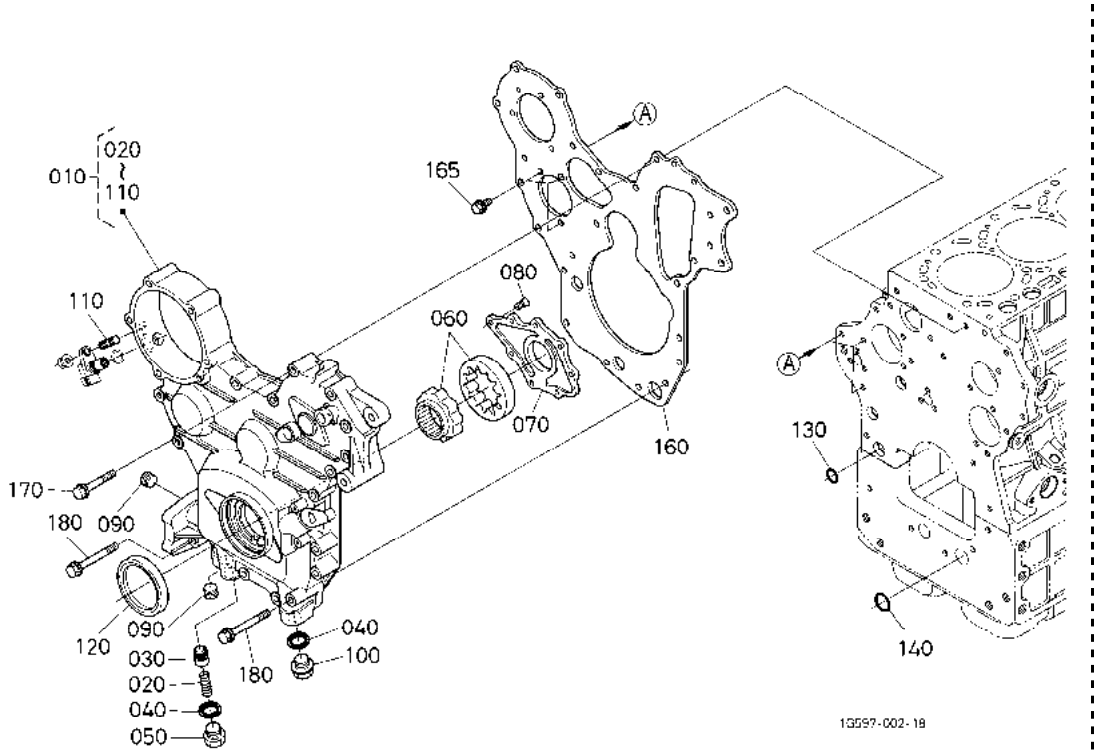

A:V3800DI-TE2-ZC-HS B:V3800DI-TE2-QZC-HS

序号 REF.No.	零件号 PART No.	零件名称	PART NAME	数量/机器序列号 Q'TY/S.No. A	B	互换 I.C.	备注 REMARKS
010	1G597-0401-5	齿轮箱总成	ASSY CASE,GEAR	1	1		
020	1C010-3695-0	弹簧	SPRING	1	1		
030	1C010-3692-2	溢流阀	VALVE,RELIEF	1	1		
040	16265-9667-0	衬垫	GASKET	2	2		
050	1C010-3696-0	塞	PLUG	1	1		
060	1C010-3507-0	油泵转组件	ASSY ROTOR,OIL PUMP	1	1		
070	1C010-3513-0	油泵盖	COVER,OIL PUMP	1	1		
080	03016-50616	CSK-HD 螺钉	SCREW,CSK-HD	8	8		
090	1C010-9602-0	塞	PLUG	2	2		
100	16286-3375-0	排油塞	PLUG,DRAIN	1	1		
110	11233-9150-0	双头螺栓	STUD	1	1		
120	1C020-0414-0	油封	SEAL,OIL	1	1		
130	04814-00200	O 形圈	O RING	1	1		
140	04814-00240	O 型密封圈	O RING	1	1		
150	----	无	BLANK	-	-		
160	1C011-0416-3	齿轮箱板	PLATE,GEAR CASE	1	1		
165	01754-50814	法兰螺栓	BOLT,FLANGE	3	3		
170	1C010-9103-0	法兰螺栓	BOLT,FLANGE	13	13		
180	1C010-9104-0	法兰螺栓	BOLT,FLANGE	2	2		

↔ 新旧部件可替换； ≠ 新旧部件不可替换； ← 新部件可替换旧部件； → 旧部件可替换新部件

000500 顶盖 HEAD COVER

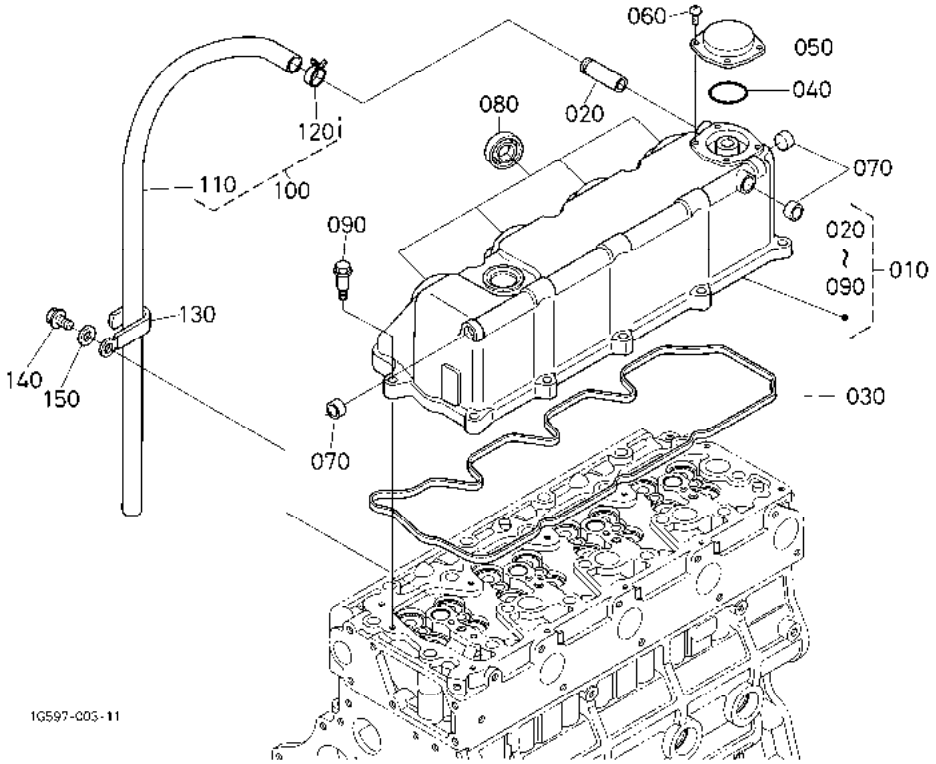

A:V3800DI-TE2-ZC-HS B:V3800DI-TE2-QZC-HS

序号 REF.No.	零件号 PART No.	零件名称	PART NAME	数量/机器序列号 Q'TY/S.No. A	B	互换 I.C.	备注 REMARKS
010	1C055-1450-2	气缸头盖组件	ASSY COVER,CYL.HEAD	1	1		
020	16241-0555-0	通气管接头	JOINT,BREATHER PIPE	1	1		
030	1C020-1452-0	汽缸头盖密封垫片	GASKET,HEAD COVER	1	1		
040	1A021-0543-0	通风盖 O 形圈	O RING,BREATHER	1	1		
050	1G742-0512-0	通气口盖	COVER,BREATHER	1	1		
060	03054-50508	盘头螺钉	SCREW,PAN-HEAD	4	4		
070	06311-85016	密封盖	CAP,SEALING	3	3		
080	1C020-5381-0	喷油管密封环	SEAL,INJECTION PIPE	4	4		
090	1C010-9102-0	螺栓	BOLT	10	10		
100	15667-0505-0	通气管组件	ASSY PIPE,BREATHER	1	1		
110	15667-0551-0	通气管	PIPE,BREATHER	1	1		
120	16241-3351-0	管箍	BAND,PIPE	1	1		
130	68011-5116-0	线夹	CLAMP,CORD	1	1		
140	01774-51014	凸缘螺栓	BOLT,FLANGE	1	1		
150	04013-60100	平垫圈	WASHER,PLAIN	1	1		

↔ 新旧部件可替换； ≠ 新旧部件不可替换； ← 新部件可替换旧部件； → 旧部件可替换新部件

010100 凸轮轴和中间齿轮轴
CAMSHAFT AND IDLE GEAR SHAFT

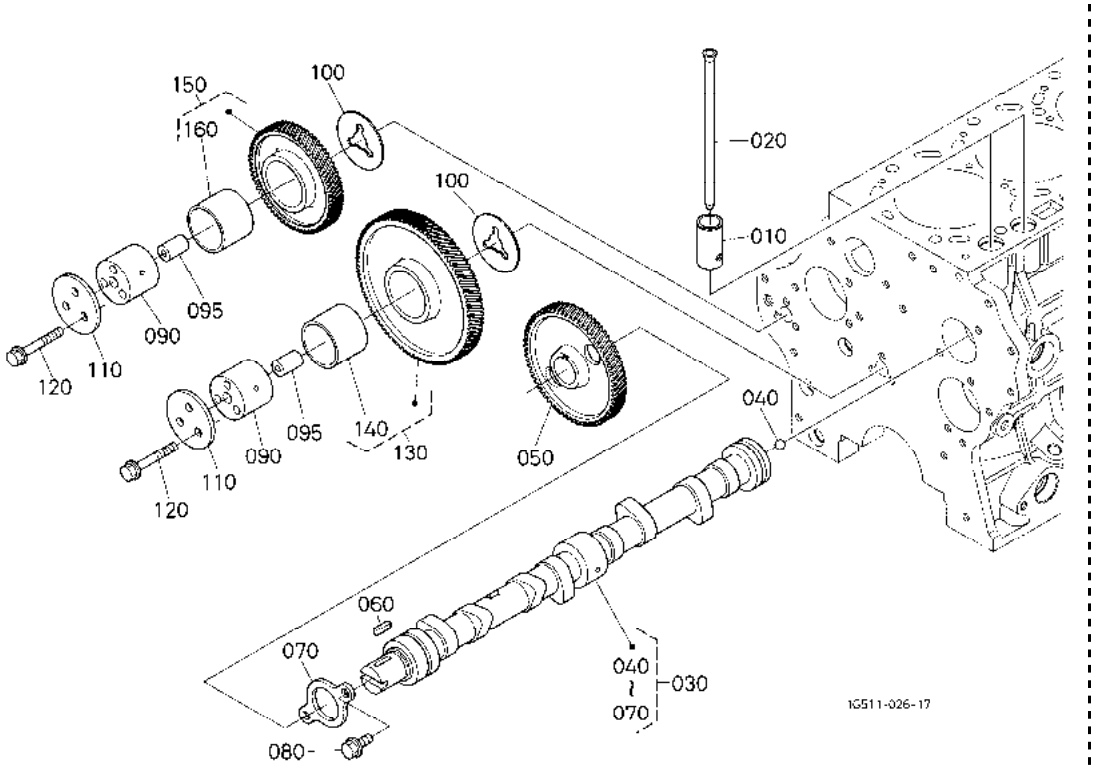

A:V3800DI-TE2-ZC-HS B:V3800DI-TE2-QZC-HS

序号 REF.No.	零件号 PART No.	零件名称	PART NAME	数量/机器序列号 Q'TY/S.No. A	B	互换 I.C.	备注 REMARKS
010	15601-1555-3	挺柱	TAPPET	8	8		
020	1C010-1511-0	推杆	PUSH ROD	8	8		
030	1C020-1601-2	凸轮轴组件	ASSY CAMSHAFT	1	1		
040	07715-01605	钢珠	BALL	1	1		
050	1C010-1651-4	凸轮轴齿轮	GEAR,CAM	1	1		
060	05712-00520	导向键	KEY,FEATHER	1	1		
070	1C010-1627-0	凸轮轴挡块	STOPPER,CAMSHAFT	1	1		
080	01754-50814	法兰螺栓	BOLT,FLANGE	2	2		
090	1C010-2425-0	中间齿轮轴	SHAFT,IDLE GEAR	2	2		
095	1C010-2452-0	惰轮销	PIN,GEAR IDLE	2	2		
100	1C010-2436-0	惰轮轴环	COLLAR,IDLE GEAR	2	2		
110	1C010-2437-0	惰轮轴环	COLLAR,IDLE GEAR	2	2		
120	01754-50855	法兰螺栓	BOLT,FLANGE	6	6		
130	1C011-2401-3	中间齿轮组件	COMP.GEAR,IDLE	1	1		
140	1C010-2498-2	惰轮轴套	BUSH,IDLE GEAR	1	1		
150	1C011-2402-3	中间齿轮组件	COMP.GEAR,IDLE	1	1		
160	1C010-2498-2	惰轮轴套	BUSH,IDLE GEAR	1	1		

↔ 新旧部件可替换； ≠ 新旧部件不可替换； ← 新部件可替换旧部件； → 旧部件可替换新部件

010200 活塞和曲轴 PISTON AND CRANKSHAFT

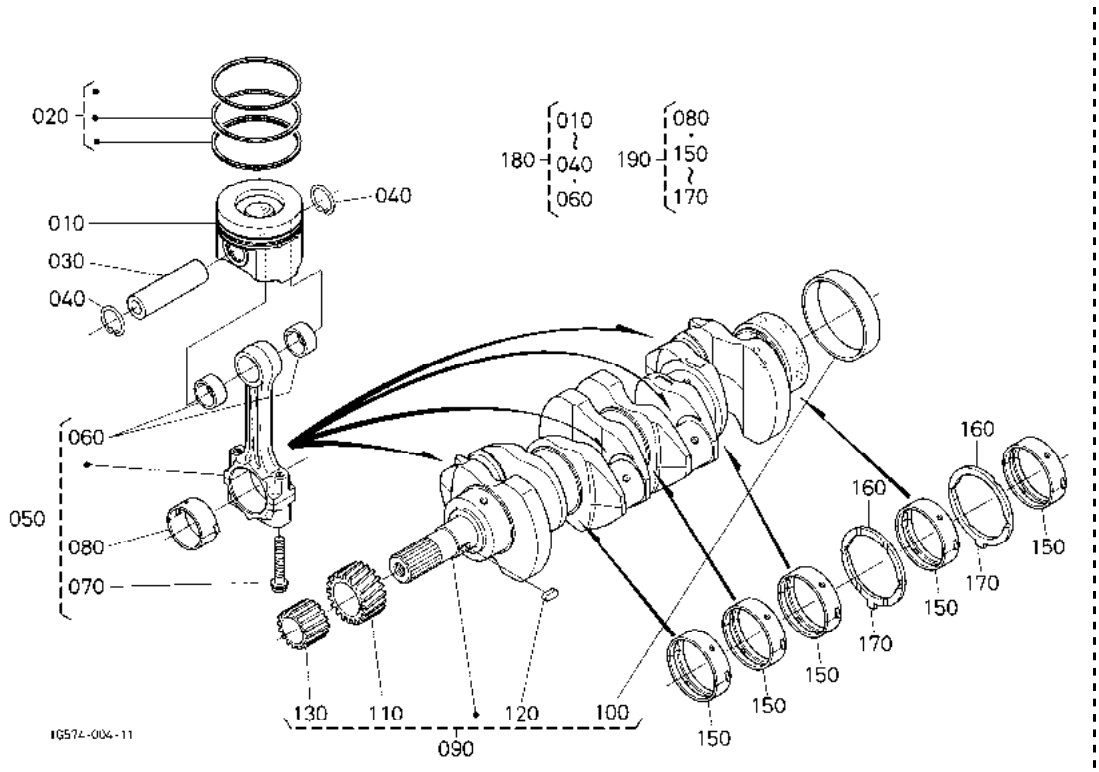

A:V3800DI-TE2-ZC-HS B:V3800DI-TE2-QZC-HS

序号 REF.No.	零件号 PART No.	零件名称	PART NAME	数量/机器序列号 Q'TY/S.No. A	B	互换 I.C.	备注 REMARKS
010	1J550-2111-0	活塞	PISTON	4	4		标准
010	1G544-2191-0	活塞	PISTON	4	4		+0.5mm
020	1G514-2105-0	活塞环组件	ASSY PISTON RING	4	4		标准
020	1G514-2109-0	活塞环总成	ASSY PISTON RING	4	4		+0.5mm
030	1C010-2131-0	活塞销	PIN,PISTON	4	4		
040	04611-00300	内卡环	CIR CLIP,INTERNAL	8	8		
050	1G514-2201-3	连杆组件	ASSY ROD,CONNECTING	4	4		
060	1C010-2198-0	活塞销轴套	BUSH,PISTON PIN	8	8		
070	1C010-2214-2	连杆螺栓	BOLT,CONNECTING ROD	8	8		
080	1C020-2231-2	连杆轴瓦	METAL,CRANKPIN	4	4		标准/蓝色/套
080	1C020-2233-2	连杆轴瓦	METAL,CRANKPIN	4	4		标准/套
080	1C020-2296-2	连杆轴瓦	METAL,CRANKPIN	4	4		-0.2mm/绿色/套
080	1C020-2297-2	连杆轴瓦	METAL,CRANKPIN	4	4		-0.4mm/红色/套
090	1G574-2301-0	曲轴组件	COMP.CRANKSHAFT	1	1		
100	1C010-2330-0	曲轴颈轴套	SLEEVE,CRANKSHAFT	1	1		
110	1C011-2411-0	曲轴齿轮	GEAR,CRANKSHAFT	1	1		
120	05712-00515	导向键	KEY,FEATHER	1	1		
130	1C010-3563-0	机油泵驱动齿轮	GEAR,OIL PUMP DRIVE	1	1		
140	----	无	BLANK	-	-		
150	1C020-2347-0	曲轴颈轴瓦	METAL,CRANKSHAFT	5	5		标准/套
150	1C020-2391-0	曲轴颈轴瓦	METAL,CRANKSHAFT	5	5		-0.2mm/套
150	1C020-2392-0	曲轴颈轴瓦	METAL,CRANKSHAFT	5	5		-0.4mm/套
160	1C010-2353-0	止推瓦	METAL,SIDE	2	2		标准
160	1C010-2395-0	轴衬	METAL,SIDE	2	2		+0.2mm
160	1C010-2396-0	轴衬	METAL,SIDE	2	2		+0.4mm
170	1C010-2354-0	止推瓦	METAL,SIDE	2	2		标准
170	1C010-2397-0	轴衬	METAL,SIDE	2	2		+0.2mm
170	1C010-2398-0	轴衬	METAL,SIDE	2	2		+0.4mm
180	1G544-2177-0	活塞套件	KIT PISTON	4	4		标准
180	1G544-2178-0	活塞组	KIT PISTON	4	4		+0.5mm

↔ 新旧部件可替换； ≠ 新旧部件不可替换； ← 新部件可替换旧部件； → 旧部件可替换新部件

010200 活塞和曲轴 PISTON AND CRANKSHAFT

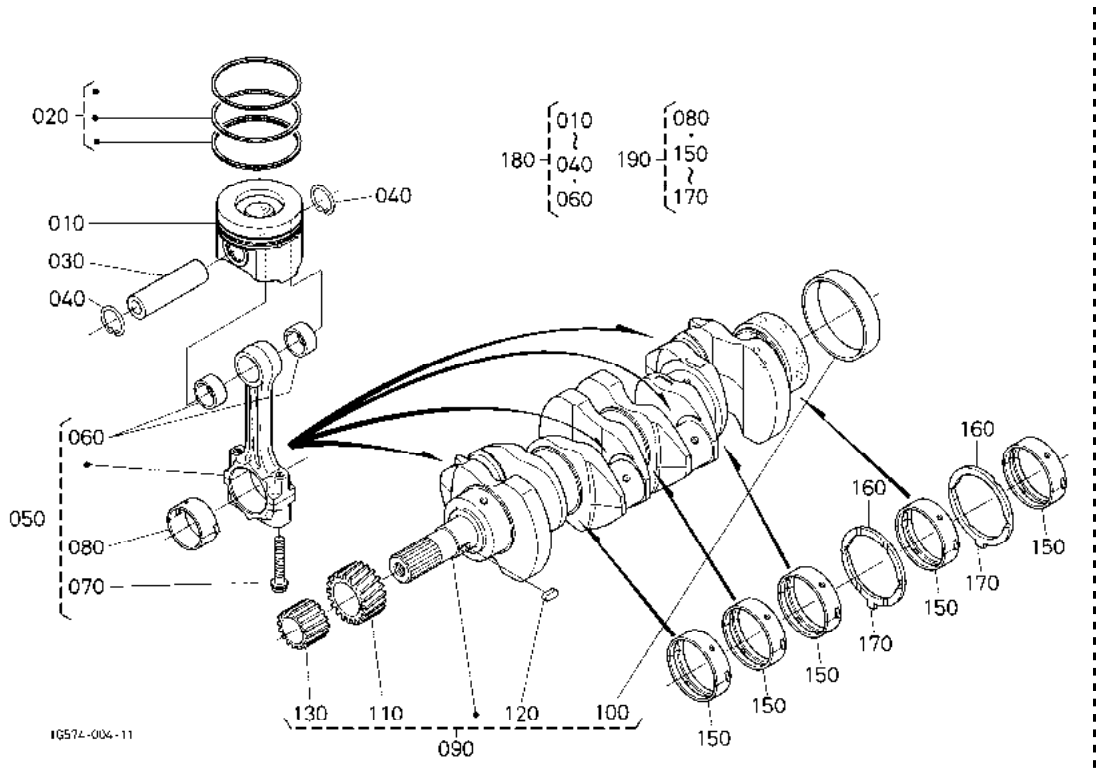

A:V3800DI-TE2-ZC-HS B:V3800DI-TE2-QZC-HS

序号 REF.No.	零件号 PART No.	零件名称	PART NAME	数量/机器序列号 Q'TY/S.No. A	B	互换 I.C.	备注 REMARKS
190	07916-28940	发动机轴瓦组	KIT METAL,ENGINE	1	1		标准
190	07916-28950	发动机轴瓦组	KIT METAL,ENGINE	1	1		-0.2mm/+0.2mm
190	07916-28960	发动机轴瓦组	KIT METAL,ENGINE	1	1		-0.4mm/+0.4mm

↔ 新旧部件可替换； ≠ 新旧部件不可替换； ← 新部件可替换旧部件； → 旧部件可替换新部件

010300 飞轮 FLYWHEEL

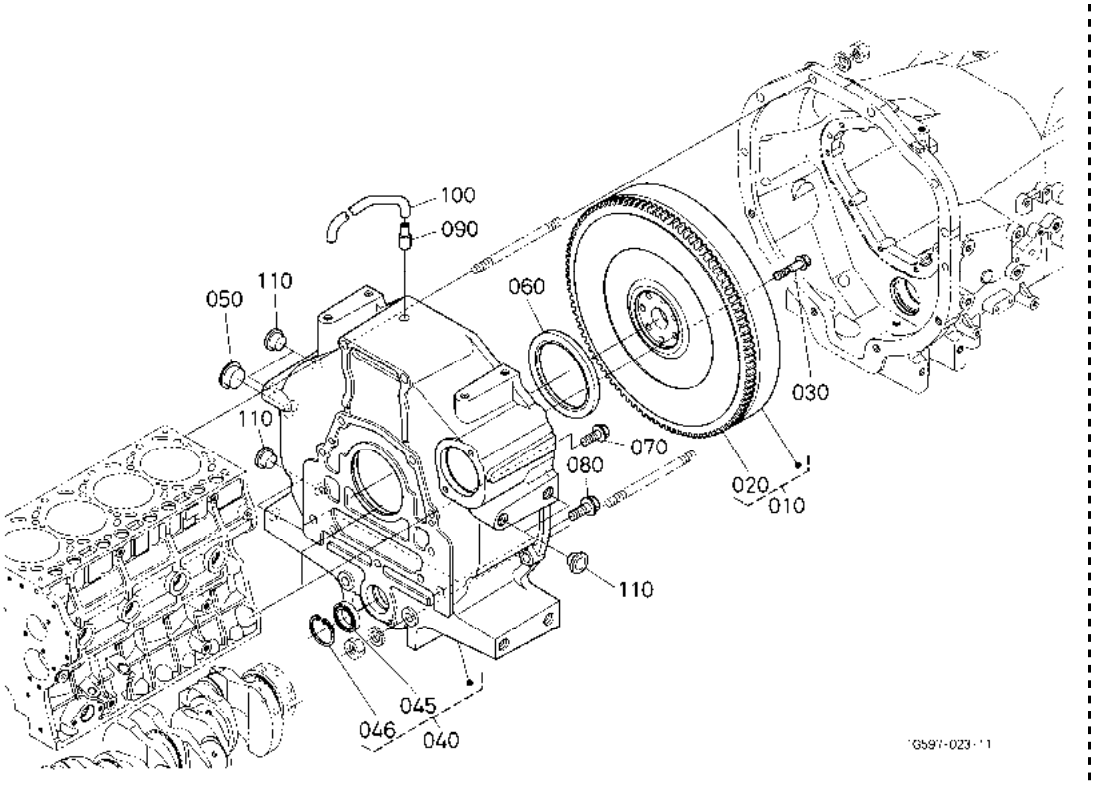

A:V3800DI-TE2-ZC-HS B:V3800DI-TE2-QZC-HS

序号 REF.No.	零件号 PART No.	零件名称	PART NAME	数量/机器序列号 Q'TY/S.No. A	B	互换 I.C.	备注 REMARKS
010	1G597-2501-0	飞轮组審	COMP.FLYWHEEL	1	1		
020	16547-6382-0	齿圈	GEAR,RING	1	1		
030	16457-2516-0	飞轮螺栓	BOLT,FLYWHEEL	7	7		
040	1G597-0460-0	飞轮盖组件	ASSY HOUSING,F/WHEEL	1	1		
045	08141-06906	球轴承	BEARING,BALL	1	1		
046	04611-00470	内卡环	CIR CLIP,INTERNAL	1	1		
050	1C010-0468-0	盖	COVER	1	1		
060	1C010-0446-0	油封	SEAL,OIL	1	1		
070	1G772-9103-2	法兰螺栓	BOLT,FLANGE	9	9		
080	01779-51435	UBS 螺栓	BOLT,UBS	2	2		
090	3A751-2163-2	通气管	PIPE,BREATHER	1	1		
100	36330-2120-0	通气管	PIPE,BREATHER	1	1		
110	67211-7617-0	塞	PLUG	6	6		

↔ 新旧部件可替换； ≠ 新旧部件不可替换； ← 新部件可替换旧部件； → 旧部件可替换新部件

010600 平衡器 BALANCER

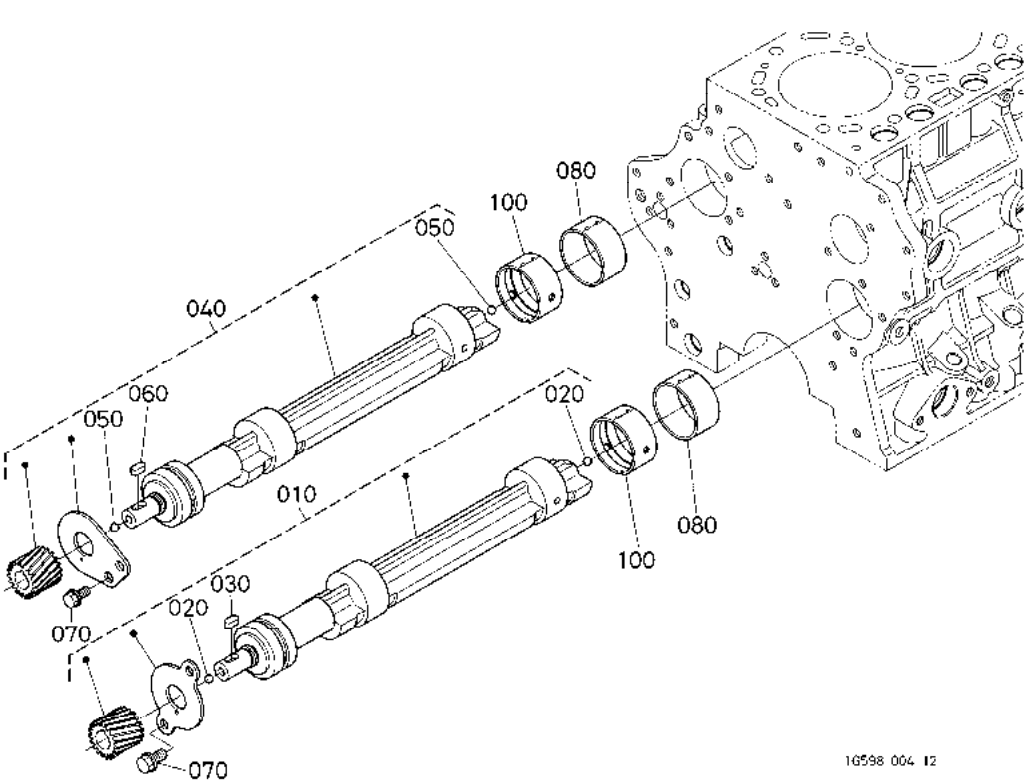

A:V3800DI-TE2-ZC-HS B:V3800DI-TE2-QZC-HS

序号 REF.No.	零件号 PART No.	零件名称	PART NAME	数量/机器序列号 Q'TY/S.No. A	B	互换 I.C.	备注 REMARKS
010	1C011-2630-5	平衡器轴瓦组件	ASSY SHAFT,BALANCER	1	1		
020	07715-00401	钢珠	BALL	2	2		
030	05712-00415	导向键	KEY,FEATHER	1	1		
040	1C011-2640-5	平衡器轴瓦组件	ASSY SHAFT,BALANCER	1	1		
050	07715-00401	钢珠	BALL	2	2		
060	05712-00415	导向键	KEY,FEATHER	1	1		
070	01754-50814	法兰螺栓	BOLT,FLANGE	4	4		
080	1C011-2697-0	金属平衡器	METAL,BALANCER	2	2		
090	----	无	BLANK	-	-		
100	1C011-2699-0	金属平衡器	METAL,BALANCER	2	2		

↔ 新旧部件可替换； ≠ 新旧部件不可替换； ← 新部件可替换旧部件； → 旧部件可替换新部件

020200 喷射泵 INJECTION PUMP

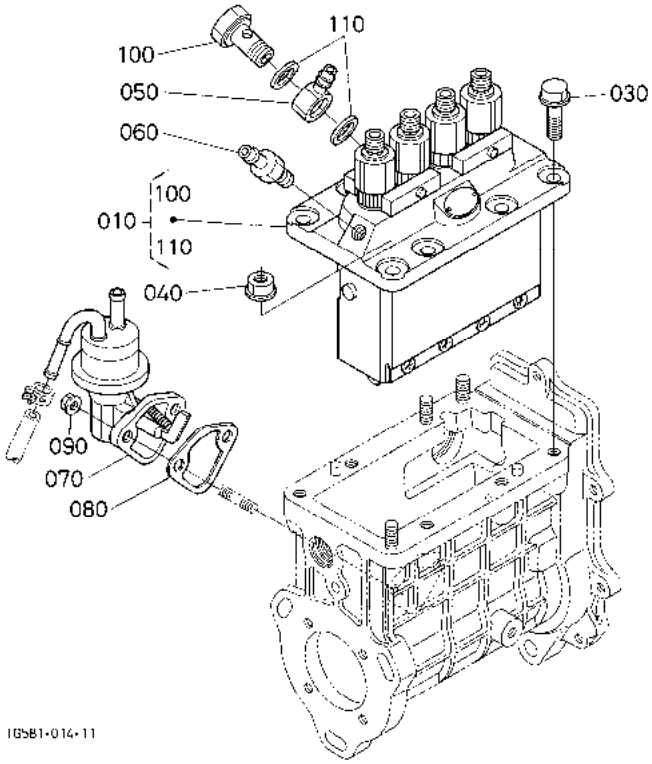

A:V3800DI-TE2-ZC-HS B:V3800DI-TE2-QZC-HS

序号 REF.No.	零件号 PART No.	零件名称	PART NAME	数量/机器序列号 Q'TY/S.No. A	B	互换 I.C.	备注 REMARKS
010	1G514-5101-2	喷射泵组件	ASSY PUMP,INJECTION	1	1		
020	----	无	BLANK	-	-		
030	01754-50825	法兰螺栓	BOLT,FLANGE	5	5		
040	02751-50080	法兰螺母	NUT,FLANGE	3	3		
050	15401-9569-0	环形接头	JOINT,EYE	1	1		
060	1C025-5135-0	放气阀螺钉	SCREW,AIR BLEEDER	1	1		
070	1C010-5203-3	燃油泵组件	ASSY PUMP,FUEL	1	1		
080	16261-5214-0	燃油泵衬垫	GASKET,FUEL PUMP	1	1		
090	02751-50060	法兰螺母	NUT,FLANGE	2	2		
100	1C010-5132-0	空心螺钉	SCREW,HOLLOW	1	1		
110	15401-9665-0	衬垫	GASKET	2	2		

↔ 新旧部件可替换； ≠ 新旧部件不可替换； ← 新部件可替换旧部件； → 旧部件可替换新部件

020401 调速器［安全支架］ GOVERNOR [ROPS]

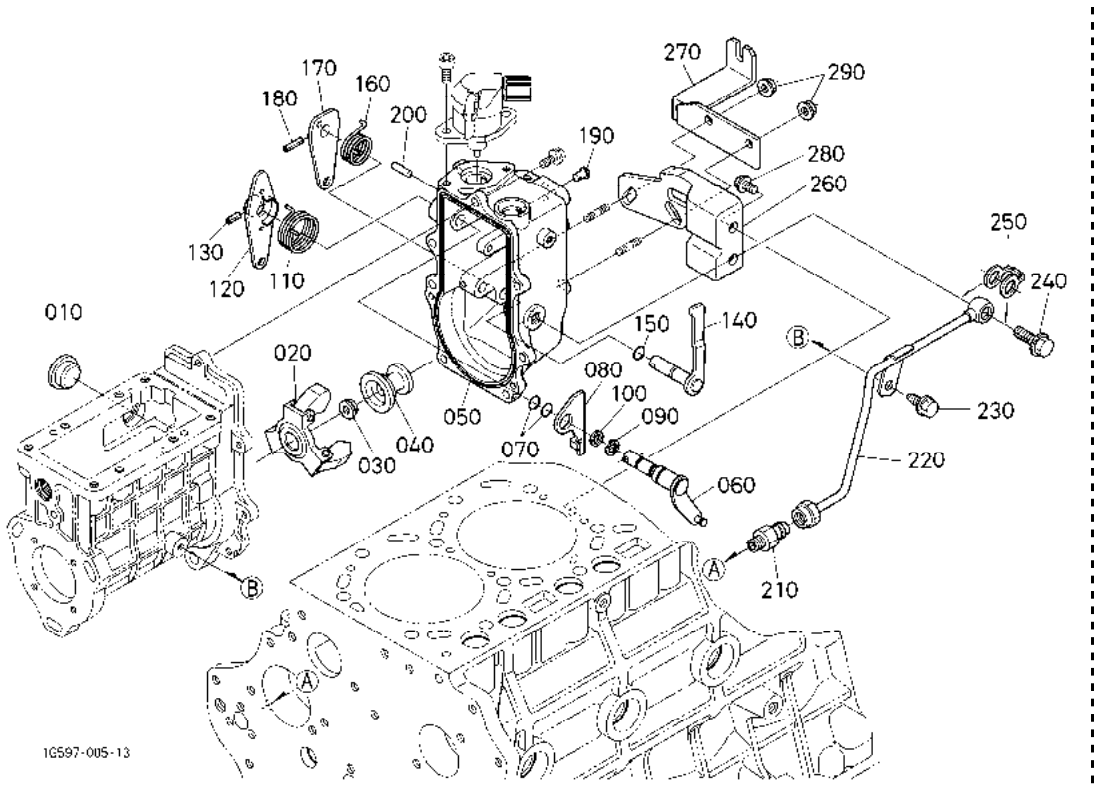

A:V3800DI-TE2-ZC-HS B:V3800DI-TE2-QZC-HS

序号 REF.No.	零件号 PART No.	零件名称	PART NAME	数量/机器序列号 Q'TY/S.No. A	B	互换 I.C.	备注 REMARKS
010	1C010-5675-0	调速器杆盖	COVER,GOVERNOR ROD	1	-		
020	1C020-5505-0	调速器离心组件	ASSY WEIGHT,GOVERNOR	1	-		
030	02771-50120	法兰螺母	NUT,FLANGE	1	-		
040	1C020-5545-3	调速器套筒	SLEEVE,GOVERNOR	1	-		
050	1C011-5510-4	调速器盖壳	HOUSING,GOVERNOR	1	-		
060	1C010-5602-3	调速器手柄总成	ASSY LEVER(GOVERNOR)	1	-		
070	04814-10070	0 形圈	O RING	2	-		
080	1C010-6015-3	停止杆	LEVER,STOP	1	-		
090	04613-50120	卡环	CIR CLIP,EXTERNAL	1	-		
100	15221-1443-0	摇臂轴垫圈	WASHER,R-ARM.SHAFT	1	-		
110	1C010-5751-2	弹簧	SPRING	1	-		
120	1K012-5715-0	调速杆	LEVER,SPEED CONTROL	1	-		
130	05411-00416	弹簧销	PIN,SPRING	1	-		
140	1C010-5770-0	发动机停机杆组件	ASSY LEVER,ENG.STOP	1	-		
150	04814-10070	0 形圈	O RING	1	-		
160	15471-5792-0	回位弹簧	SPRING,RETURN	1	-		
170	1C010-5762-0	发动机停止杆	LEVER,ENGINE STOP	1	-		
180	05411-00416	弹簧销	PIN,SPRING	1	-		
190	15221-5628-0	起动弹簧销	PIN,START SPRING	1	-		
200	1C010-9451-0	圆柱销	PIN,STRAIGHT	1	-		
210	15707-3336-0	连接器接头	JOINT,UNION	1	-		
220	1C020-3332-0	机油管组件(IP 机油)	ASSY PIPE,I.P OIL	1	-		
230	13901-9102-0	螺栓	BOLT	1	-		
240	1J550-9580-0	环眼接头螺栓	BOLT,EYE JOINT	1	-		
250	1G777-9665-0	衬垫	GASKET	1	-		
260	1C020-5162-2	喷油泵托架	BRACKET,INJ.PUMP	1	-		
270	3C081-1045-0	固定件	SUPPORT,ACCERATOR	1	-		
280	01755-50814	法兰螺栓	BOLT,FLANGE	2	-		
290	02751-50080	法兰螺母	NUT,FLANGE	2	-		

↔ 新旧部件可替换； ≠ 新旧部件不可替换； ← 新部件可替换旧部件； → 旧部件可替换新部件

020402 调速器［驾驶室］ GOVERNOR [CAB]

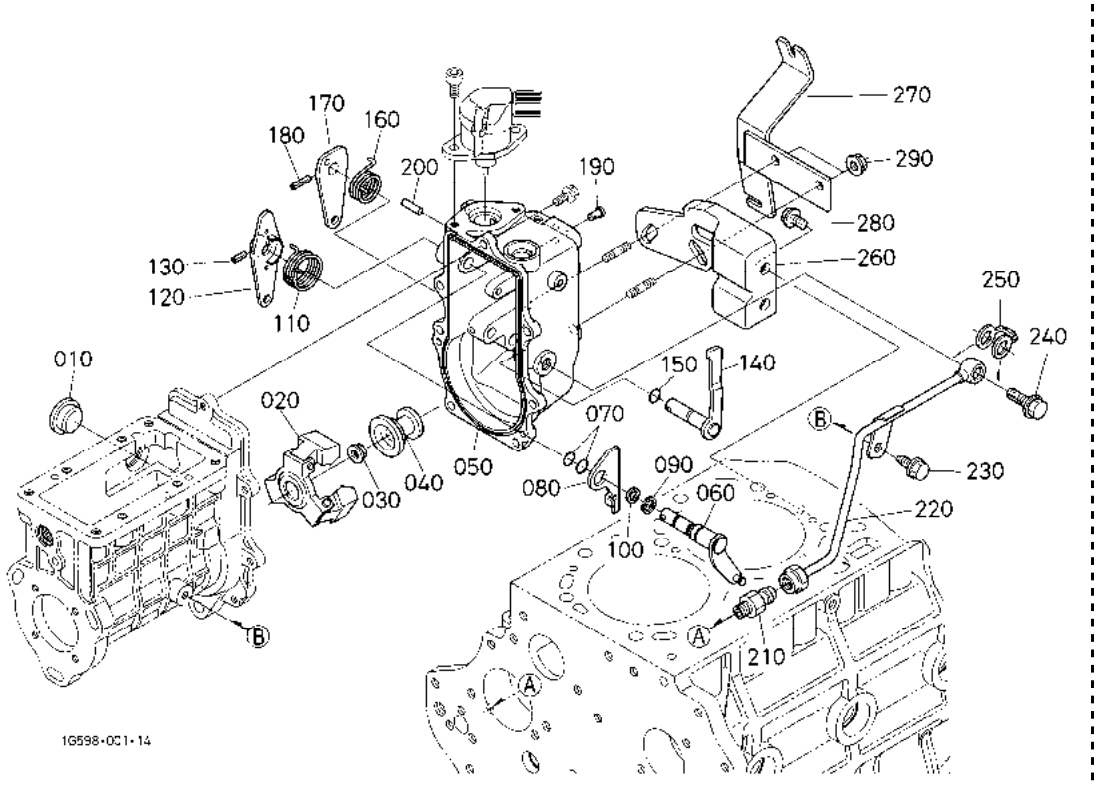

A:V3800DI-TE2-ZC-HS B:V3800DI-TE2-QZC-HS

序号 REF.No.	零件号 PART No.	零件名称	PART NAME	数量/机器序列号 Q'TY/S.No. A	B	互换 I.C.	备注 REMARKS
010	1C010-5675-0	调速器杆盖	COVER,GOVERNOR ROD	-	1		
020	1C020-5505-0	调速器离心组件	ASSY WEIGHT,GOVERNOR	-	1		
030	02771-50120	法兰螺母	NUT,FLANGE	-	1		
040	1C020-5545-3	调速器套筒	SLEEVE,GOVERNOR	-	1		
050	1C011-5510-4	调速器盖壳	HOUSING,GOVERNOR	-	1		
060	1C010-5602-3	调速器手柄总成	ASSY LEVER(GOVERNOR)	-	1		
070	04814-10070	O 形圈	O RING	-	2		
080	1C010-6015-3	停止杆	LEVER,STOP	-	1		
090	04613-50120	卡环	CIR CLIP,EXTERNAL	-	1		
100	15221-1443-0	摇臂轴垫圈	WASHER,R-ARM.SHAFT	-	1		
110	1C010-5751-2	弹簧	SPRING	-	1		
120	1K012-5715-0	调速杆	LEVER,SPEED CONTROL	-	1		
130	05411-00416	弹簧销	PIN,SPRING	-	1		
140	1C010-5770-0	发动机停机杆组件	ASSY LEVER,ENG.STOP	-	1		
150	04814-10070	O 形圈	O RING	-	1		
160	15471-5792-0	回位弹簧	SPRING,RETURN	-	1		
170	1C010-5762-0	发动机停止杆	LEVER,ENGINE STOP	-	1		
180	05411-00416	弹簧销	PIN,SPRING	-	1		
190	15221-5628-0	起动弹簧销	PIN,START SPRING	-	1		
200	1C010-9451-0	圆柱销	PIN,STRAIGHT	-	1		
210	15707-3336-0	连接器接头	JOINT,UNION	-	1		
220	1C020-3332-0	机油管组件(IP 机油)	ASSY PIPE,I.P OIL	-	1		
230	13901-9102-0	螺栓	BOLT	-	1		
240	1J550-9580-0	环眼接头螺栓	BOLT,EYE JOINT	-	1		
250	1G777-9665-0	衬垫	GASKET	-	1		
260	1C020-5162-2	喷油泵托架	BRACKET,INJ.PUMP	-	1		
270	3G700-1045-0	接线座	HOLDER,WIRE	-	1		
280	01755-50814	法兰螺栓	BOLT,FLANGE	-	2		
290	02751-50080	法兰螺母	NUT,FLANGE	-	2		

↔ 新旧部件可替换； ≠ 新旧部件不可替换； ← 新部件可替换旧部件； → 旧部件可替换新部件

020600 喷油嘴座 NOZZLE HOLDER

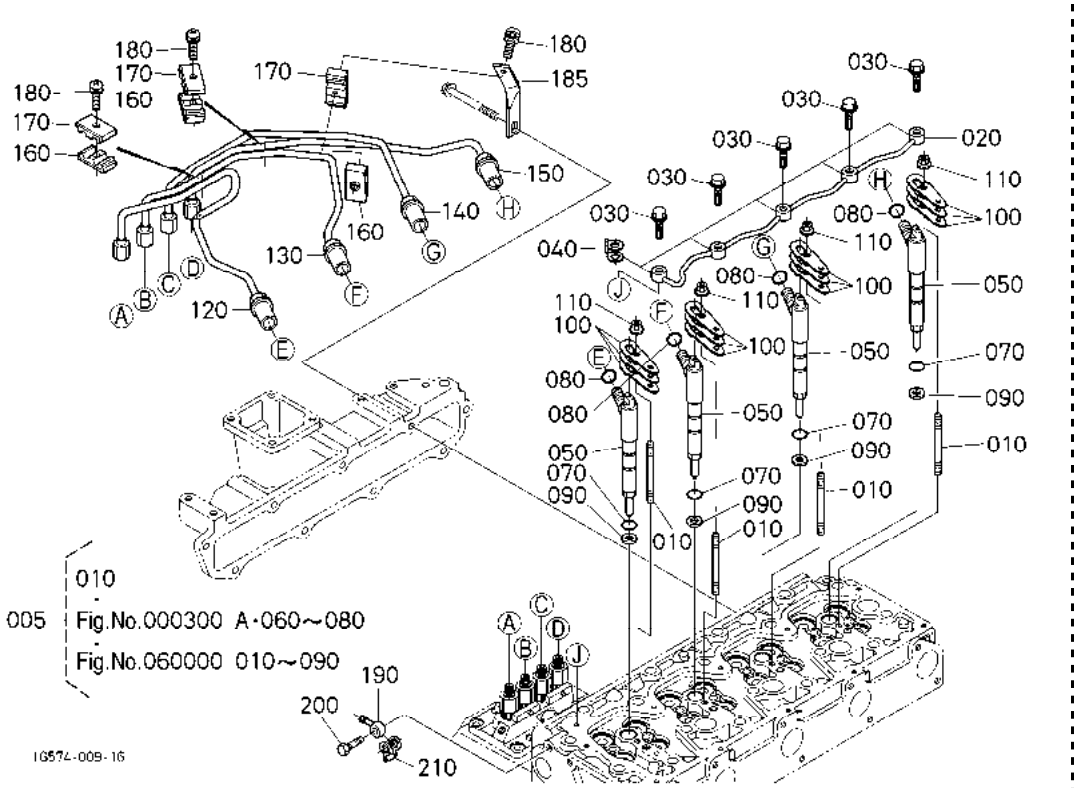

A:V3800DI-TE2-ZC-HS B:V3800DI-TE2-QZC-HS

序号 REF.No.	零件号 PART No.	零件名称	PART NAME	数量/机器序列号 Q'TY/S.No. A	B	互换 I.C.	备注 REMARKS
005	1C020-0302-7	连接头组件	ASSY CYLINDER HEAD	1	1		
010	01513-50875	双头螺栓	STUD	4	4		
020	1C020-4250-0	溢流管组件	ASSY PIPE,OVER FLOW	1	1		
030	1C020-9581-0	环眼接头螺栓	BOLT,EYE JOINT	5	5		
040	1C020-9673-0	衬垫	GASKET	5	5		
050	1G544-5300-3	喷油器组件	ASSY HOLDER,NOZZLE	4	4		
060	----	无	BLANK	-	-		
070	04814-00150	O 型密封圈	O RING	4	4		
080	04814-05110	O 形圈	O RING	4	4		
090	1G796-5362-0	衬垫	GASKET	4	4		
100	1C020-5345-2	喷油嘴束环	CLAMP,INJ.NOZZLE	12	12		
110	02751-50080	法兰螺母	NUT,FLANGE	4	4		
120	1C020-5371-0	喷射管	PIPE,INJECTION	1	1		
130	1C020-5372-0	喷射管	PIPE,INJECTION	1	1		
140	1C020-5373-0	喷油管	PIPE,INJECTION	1	1		
150	1C020-5374-0	喷油管	PIPE,INJECTION	1	1		
160	15841-5385-0	管夹	CLAMP,PIPE	3	3		
170	15841-5386-0	管夹	CLAMP,PIPE	3	3		
180	03024-50520	带垫圈的螺钉	SCREW,WITH WASHER	3	3		
185	1G527-5380-0	喷油管支架	STAY,INJECTION PIPE	1	1		
190	14117-4256-0	管接头	JOINT,PIPE	1	1		
200	15471-9579-0	环眼接头螺栓	BOLT,EYE JOINT	1	1		
210	1G772-3366-0	衬垫	GASKET	1	1		

↔ 新旧部件可替换； ≠ 新旧部件不可替换； ← 新部件可替换旧部件； → 旧部件可替换新部件

020900 泵壳 PUMP HOUSING

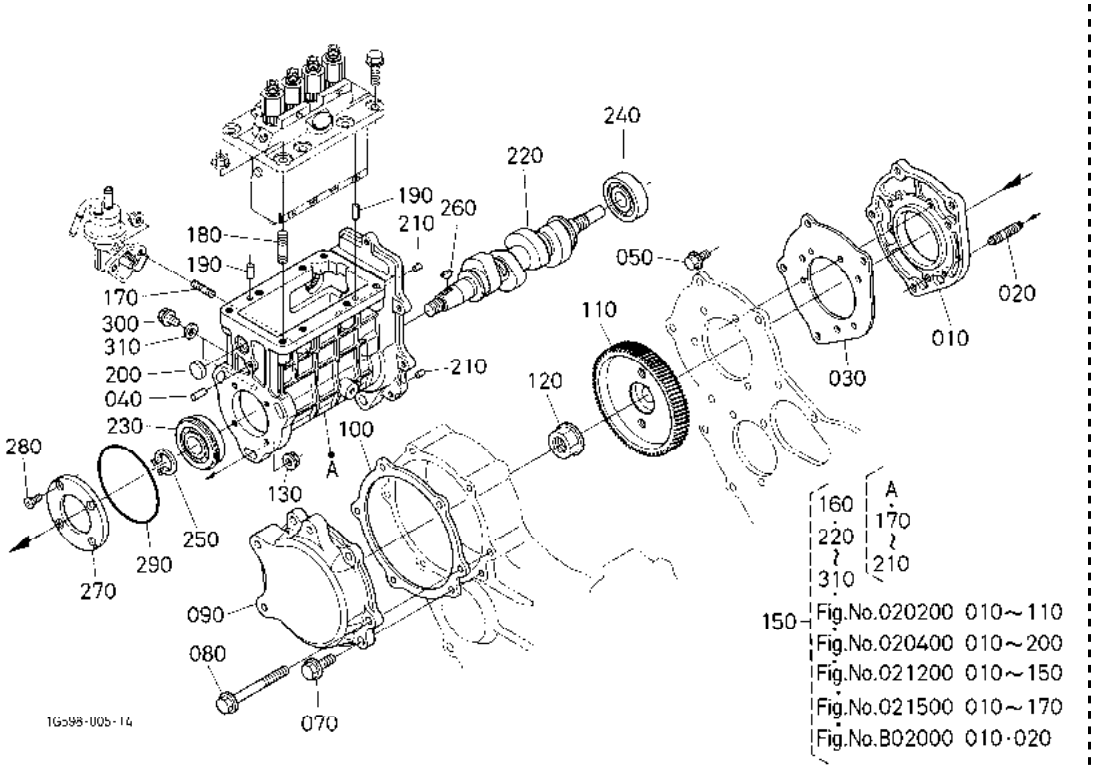

A:V3800DI-TE2-ZC-HS B:V3800DI-TE2-QZC-HS

序号 REF.No.	零件号 PART No.	零件名称	PART NAME	数量/机器序列号 Q'TY/S.No. A	B	互换 I.C.	备注 REMARKS
010	1C010-5117-4	喷油泵座	BASE,INJECTION PUMP	1	1		
020	1C020-9149-0	双头螺栓	STUD	3	3		
030	1C010-5118-0	密封垫片	GASKET,I/P BASE	1	1		
040	05012-00614	圆柱销	PIN,STRAIGHT	1	1		
050	01754-50614	法兰螺栓	BOLT,FLANGE	3	3		
060	----	无	BLANK	-	-		
070	01754-50825	法兰螺栓	BOLT,FLANGE	1	1		
080	01754-50875	法兰螺栓	BOLT,FLANGE	5	5		
090	1C010-5165-0	喷射泵盖	COVER,INJ.PUMP	1	1		
100	1C010-5166-3	密封垫片	GASKET,I/P COVER	1	1		
110	1C010-5115-5	喷射泵齿轮	GEAR,INJECTION PUMP	1	1		
120	02776-50140	UBS 螺母	NUT,UBS	1	1		
130	02751-50080	法兰螺母	NUT,FLANGE	3	3		
140	----	无	BLANK	-	-		
150	1C061-5010-0	喷油泵组	KIT PUMP,INJECTION	1	1		
160	1C020-5080-0	架组件(I.P.)	ASSY HOUSING,I/P	1	1		
170	16245-9154-0	双头螺栓	STUD	2	2		
180	15471-9153-0	双头螺栓	STUD	3	3		
190	05012-00609	圆柱销	PIN,STRAIGHT	2	2		
200	1C010-5514-0	塞(I.P.架)	PLUG,I/P HOUSING	1	1		
210	05012-00512	圆柱销	PIN,STRAIGHT	2	2		
220	1G514-1617-3	燃油凸轮轴	CAMSHAFT,FUEL	1	1		
230	1G527-1657-0	球轴承	BEARING,BALL	1	1		
240	08101-06303	球轴承	BEARING,BALL	1	1		
250	04612-00200	外卡环	CIR CLIP,EXTERNAL	1	1		
260	12331-9523-0	半圆键	KEY,WOODRUFF	1	1		
270	1C020-1632-2	燃油凸轮轴挡块	STOPPER,FUEL C/SHAFT	1	1		
280	03016-50616	CSK-HD 螺钉	SCREW,CSK-HD	4	4		
290	1C010-5213-0	喷油泵密封垫片	GASKET,INJ.PUMP	1	1		
300	01754-50814	法兰螺栓	BOLT,FLANGE	2	2		

↔ 新旧部件可替换； ≠ 新旧部件不可替换； ← 新部件可替换旧部件； → 旧部件可替换新部件

020900 泵壳 PUMP HOUSING

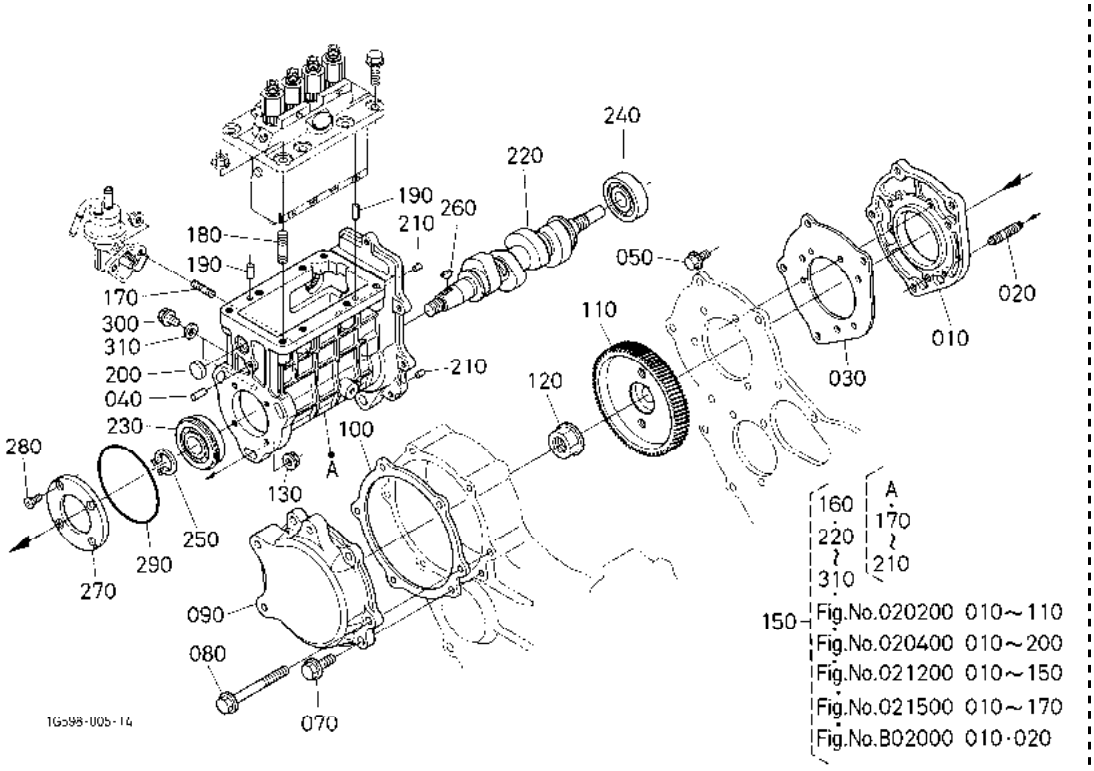

A:V3800DI-TE2-ZC-HS B:V3800DI-TE2-QZC-HS

序号 REF.No.	零件号 PART No.	零件名称	PART NAME	数量/机器序列号 Q'TY/S.No. A	B	互换 I.C.	备注 REMARKS
310	15021-3366-0	衬垫	GASKET	2	2		

↔ 新旧部件可替换； ≠ 新旧部件不可替换； ← 新部件可替换旧部件； → 旧部件可替换新部件

021200 调速叉杆（调速器） FORK LEVER (GOVERNOR)

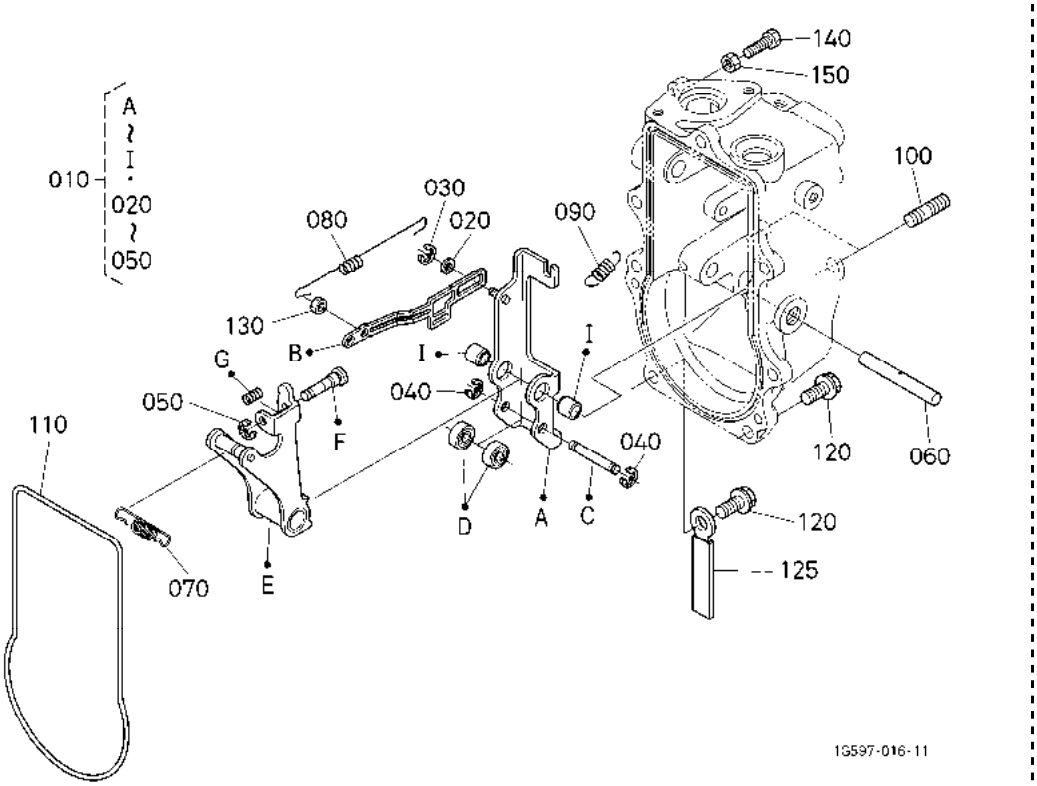

A:V3800DI-TE2-ZC-HS B:V3800DI-TE2-QZC-HS

序号 REF.No.	零件号 PART No.	零件名称	PART NAME	数量/机器序列号 Q'TY/S.No. A	B	互换 I.C.	备注 REMARKS
010	1C020-5603-7	叉杆组件	ASSY LEVER,FORK	1	1		
020	04013-60050	平垫圈	WASHER,PLAIN	1	1		
030	04613-50040	外部挡圈	CIR CLIP,EXTERNAL	1	1		
040	04613-50050	外部挡圈	CIR CLIP,EXTERNAL	2	2		
050	04613-50030	外部挡圈	CIR CLIP,EXTERNAL	1	1		
060	1G517-5615-0	叉杆轴	SHAFT,FORK LEVER	1	1		
070	1C010-5641-3	调速器弹簧	SPRING,GOVERNOR	1	1		
080	1C020-5648-0	起动弹簧	SPRING,START	1	1		
090	1C010-5792-0	制动杆弹簧	SPRING,STOP LEVER	1	1		
100	01518-50820	双头螺栓	STUD	2	2		
110	1C010-5577-0	调速器壳体密封垫片	GASKET,GOV.HOUSING	1	1		
120	01754-50618	法兰螺栓	BOLT,FLANGE	7	7		
125	15272-6758-0	线夹	CLAMP,CORD	1	1		
130	1C010-9202-0	锁紧螺母	NUT,LOCK	1	1		
140	15108-5728-0	挡块	STOPPER	1	1		
150	02056-50060	螺母	NUT	1	1		

↔ 新旧部件可替换； ≠ 新旧部件不可替换； ← 新部件可替换旧部件； → 旧部件可替换新部件

021500 调速器调整螺栓 GOVERNOR ADJUSTING BOLT

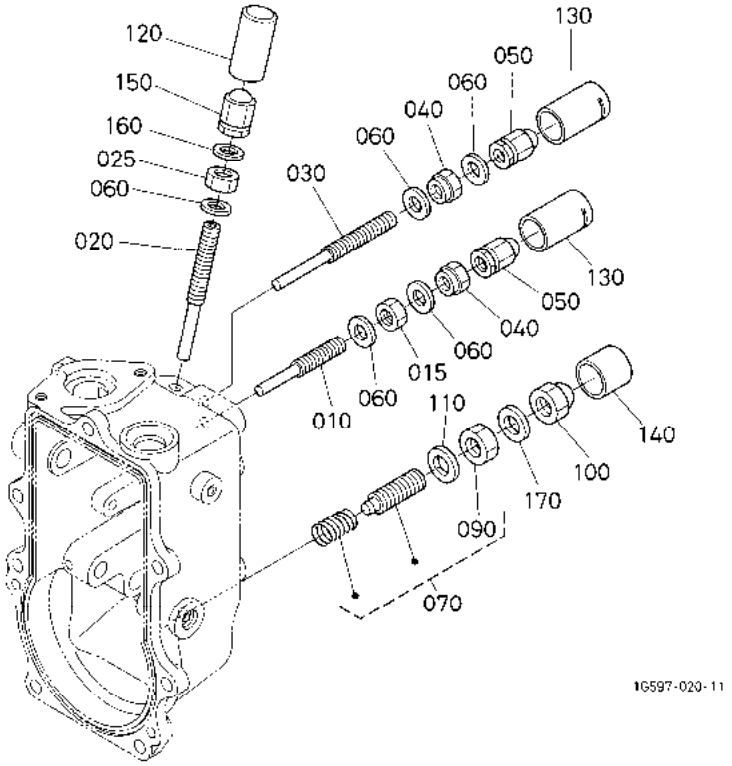

A:V3800DI-TE2-ZC-HS B:V3800DI-TE2-QZC-HS

序号 REF.No.	零件号 PART No.	零件名称	PART NAME	数量/机器序列号 Q'TY/S.No. A	B	互换 I.C.	备注 REMARKS
010	1C010-5415-3	调节螺栓	BOLT,ADJUSTING	1	1		
015	1G031-5421-0	锁紧螺母	NUT,LOCK	1	1		
020	1C010-5412-0	调节螺栓	BOLT,ADJUSTING	1	1		
025	15841-9202-0	螺母	NUT	1	1		
030	1C010-5412-0	调节螺栓	BOLT,ADJUSTING	1	1		
040	1G031-5421-0	锁紧螺母	NUT,LOCK	2	2		
050	15852-9233-0	螺母	NUT	2	2		
060	15601-9665-0	衬垫	GASKET	5	5		
070	1G570-5410-2	调节螺栓组件	ASSY BOLT,ADJUSTMENT	1	1		
080	----	无	BLANK	-	-		
090	15261-9202-0	螺母	NUT	1	1		
100	15841-5422-0	螺母	NUT	1	1		
110	15021-3366-0	衬垫	GASKET	1	1		
120	16221-5442-0	盖	CAP	1	1		
130	----	锁定管	PIPE,LOCK	2	2		
140	15841-5427-0	盖	CAP	1	1		
150	15852-9233-0	螺母	NUT	1	1		
160	15601-9665-0	衬垫	GASKET	1	1		
170	15021-3366-0	衬垫	GASKET	1	1		

⟷ 新旧部件可替换； ≠ 新旧部件不可替换； ⟵ 新部件可替换旧部件； ⟶ 旧部件可替换新部件

030000 燃油滤清器 FUEL FILTER

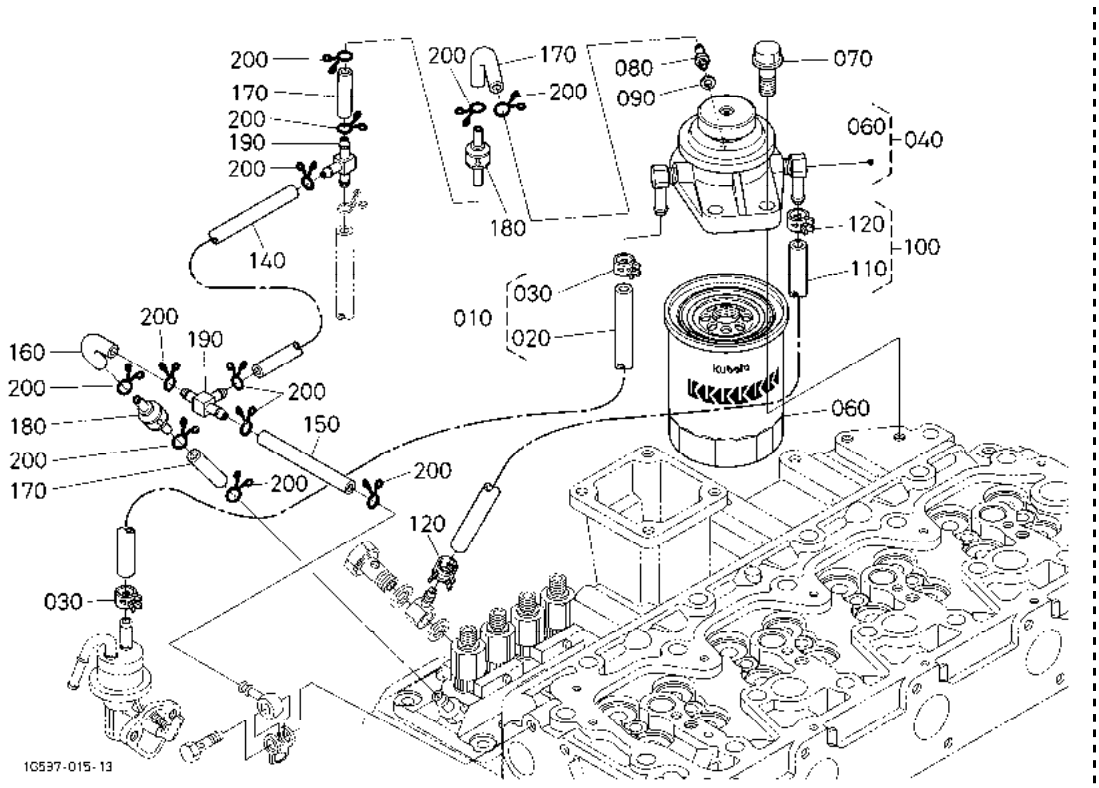

A:V3800DI-TE2-ZC-HS B:V3800DI-TE2-QZC-HS

序号 REF.No.	零件号 PART No.	零件名称	PART NAME	数量/机器序列号 Q'TY/S.No. A	B	互换 I.C.	备注 REMARKS
010	3G700-0470-0	燃油管总成	ASSY TUBE,FUEL	1	1		
020	09661-70460	燃油管	TUBE,FUEL	1	1		
030	14911-4275-0	管夹	CLIP,PIPE	2	2		
040	1C011-4301-3	燃油滤清器组件	ASSY FILTER,FUEL	1	1		
060	HH166-4356-0	燃油滤芯	ELEMENT,FUEL FILTER	1	1		
070	01774-51030	法兰螺栓	BOLT,FLANGE	2	2		
080	15841-5136-0	放气阀螺钉	SCREW,AIR BLEEDER	1	1		
090	15601-9665-0	衬垫	GASKET	1	1		
100	1C011-4201-2	燃油管总成	ASSY TUBE,FUEL	1	1		
110	09661-70525	燃油管	TUBE,FUEL	1	1		
120	14911-4275-0	管夹	CLIP,PIPE	2	2		
130	----	无	BLANK	-	-		
140	1G574-4211-0	燃油管	TUBE,FUEL	1	1		
150	1G574-4212-0	燃油管	TUBE,FUEL	1	1		
160	1G574-4213-0	燃油管	TUBE,FUEL	1	1		
170	1G574-4214-0	燃油管	TUBE,FUEL	3	3		
180	1C010-4246-0	燃油止回阀	VALVE,FUEL CHECK	2	2		
190	1G065-4236-0	T 形管接头	JOINT,T-PIPE	2	2		
200	14971-4275-0	管夹	CLIP,PIPE	12	12		

↔ 新旧部件可替换； ≠ 新旧部件不可替换； ← 新部件可替换旧部件； → 旧部件可替换新部件

050001 水管法兰和节温器［安全支架］ WATER FLANGE AND THERMOSTAT [ROPS]

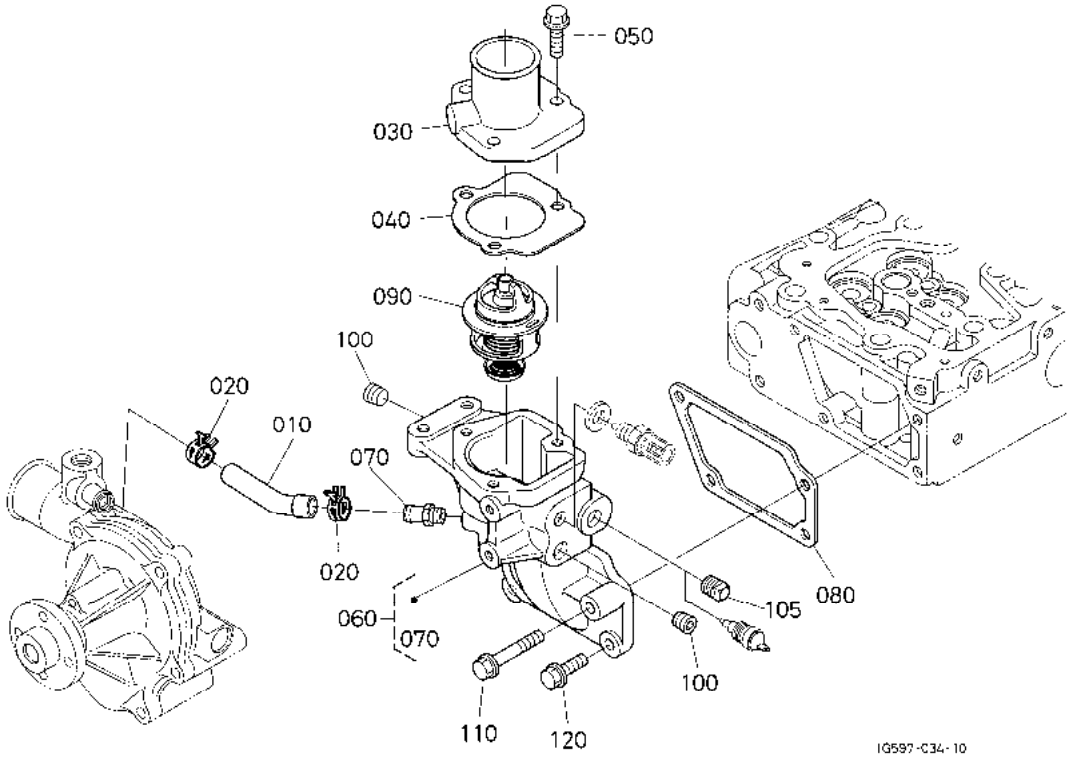

A:V3800DI-TE2-ZC-HS B:V3800DI-TE2-QZC-HS

序号 REF.No.	零件号 PART No.	零件名称	PART NAME	数量/机器序列号 Q'TY/S.No. A	B	互换 I.C.	备注 REMARKS
010	1C010-7335-2	回水管	PIPE,WATER RETURN	1	-		
020	09318-88200	软管夹	CLAMP,HOSE	2	-		
030	1C020-7326-0	节温器盖	COVER,THERMOSTAT	1	-		
040	1C020-7327-2	衬垫	GASKET	1	-		
050	01754-50825	法兰螺栓	BOLT,FLANGE	3	-		
060	1C011-7270-6	进出水法兰组件	COMP.FLANGE,WATER	1	-		
070	1C010-3711-4	水管接头	JOINT,WATER PIPE	1	-		
080	1C010-7282-0	导水凸缘密封垫片	GASKET,WATER FLANGE	1	-		
090	1C011-7301-0	节温器组件	ASSY THERMOSTAT	1	-		
100	16241-9602-0	塞	PLUG	2	-		
105	E8015-9602-0	塞	PLUG	1	-		
110	01754-50850	法兰螺栓	BOLT,FLANGE	1	-		
120	01754-50825	法兰螺栓	BOLT,FLANGE	3	-		

↔ 新旧部件可替换； ≠ 新旧部件不可替换； ← 新部件可替换旧部件； → 旧部件可替换新部件

050003 水管法兰和节温器［驾驶室］［新］
WATER FLANGE AND THERMOSTAT [CAB] [NEW]

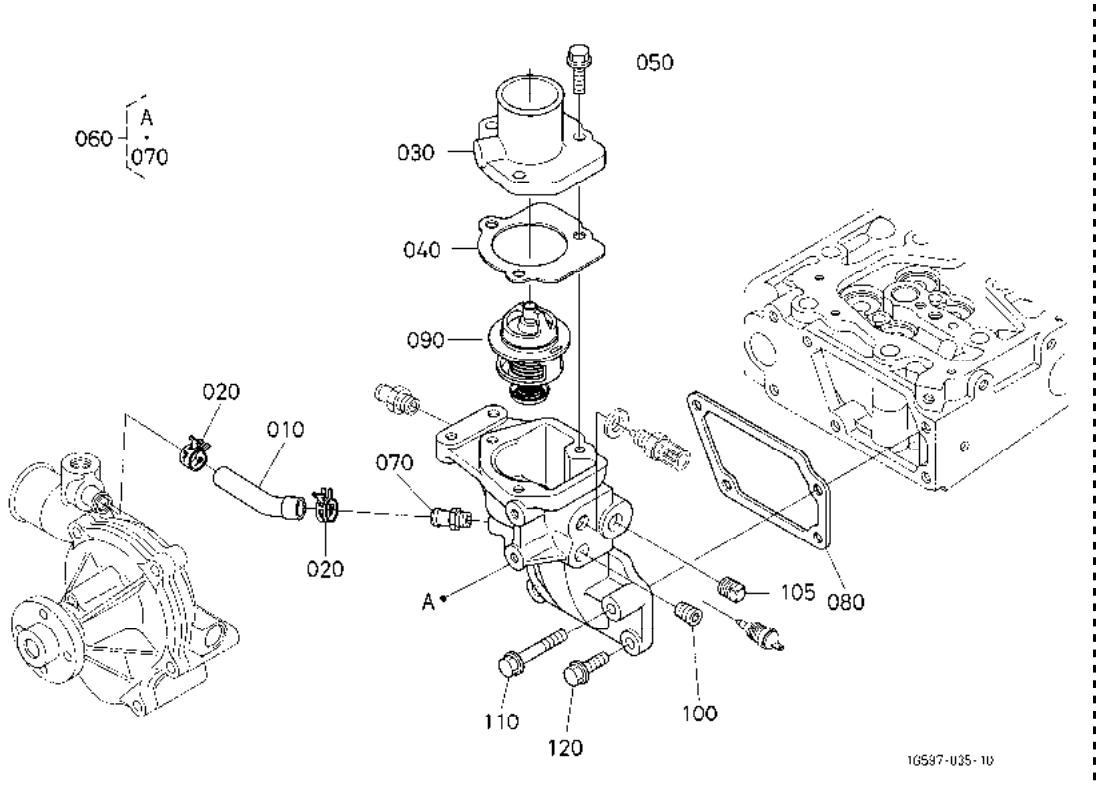

A:V3800DI-TE2-ZC-HS B:V3800DI-TE2-QZC-HS

序号 REF.No.	零件号 PART No.	零件名称	PART NAME	数量/机器序列号 Q'TY/S.No. A	B	互换 I.C.	备注 REMARKS
010	1C010-7335-2	回水管	PIPE,WATER RETURN	-	1		
020	09318-88200	软管夹	CLAMP,HOSE	-	2		
030	1C020-7326-0	节温器盖	COVER,THERMOSTAT	-	1		
040	1C020-7327-2	衬垫	GASKET	-	1		
050	01754-50825	法兰螺栓	BOLT,FLANGE	-	3		
060	1C011-7270-6	进出水法兰组件	COMP.FLANGE,WATER	-	1		
070	1C010-3711-4	水管接头	JOINT,WATER PIPE	-	1		
080	1C010-7282-0	导水凸缘密封垫片	GASKET,WATER FLANGE	-	1		
090	1C011-7301-0	节温器组件	ASSY THERMOSTAT	-	1		
100	16241-9602-0	塞	PLUG	-	1		
105	E8015-9602-0	塞	PLUG	-	1		
110	01754-50850	法兰螺栓	BOLT,FLANGE	-	1		
120	01754-50825	法兰螺栓	BOLT,FLANGE	-	3		

↔ 新旧部件可替换； ≠ 新旧部件不可替换； ← 新部件可替换旧部件； → 旧部件可替换新部件

050101 水泵［安全支架］ WATER PUMP [ROPS]

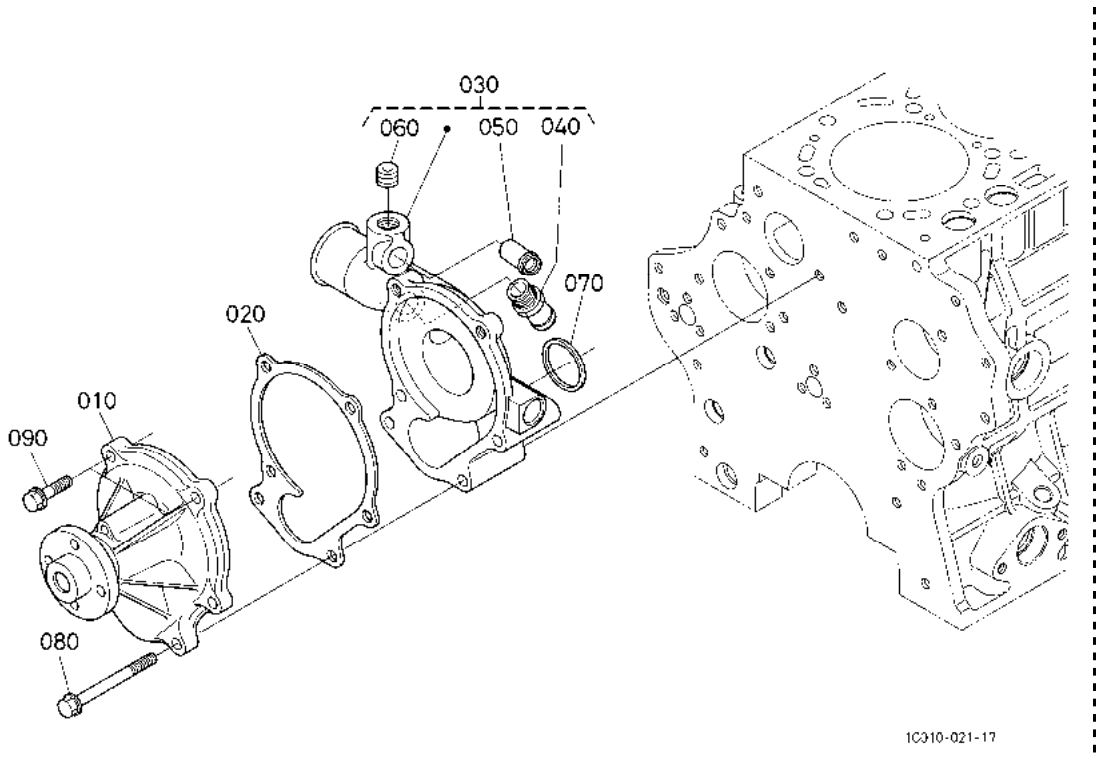

A:V3800DI-TE2-ZC-HS B:V3800DI-TE2-QZC-HS

序号 REF.No.	零件号 PART No.	零件名称	PART NAME	数量/机器序列号 Q'TY/S.No. A	B	互换 I.C.	备注 REMARKS
010	1C010-7303-2	水泵组件	ASSY PUMP,WATER	1	-		
020	1C010-7343-0	水泵衬垫	GASKET,WATER PUMP	1	-		
030	1C010-7306-8	W/P 支撑组件	ASSY SUPPORT W/P	1	-		
040	1C010-3711-4	水管接头	JOINT,WATER PIPE	1	-		
050	16241-0555-0	通气管接头	JOINT,BREATHER PIPE	1	-		
060	16241-9602-0	塞	PLUG	1	-		
070	1J550-7376-0	密封垫片	GASKET,W/P SUPPORT	1	-		
080	01754-50880	法兰螺栓	BOLT,FLANGE	4	-		
090	01754-50830	法兰螺栓	BOLT,FLANGE	2	-		

↔ 新旧部件可替换； ≠ 新旧部件不可替换； ← 新部件可替换旧部件； → 旧部件可替换新部件

050102 水泵［驾驶室］ WATER PUMP [CAB]

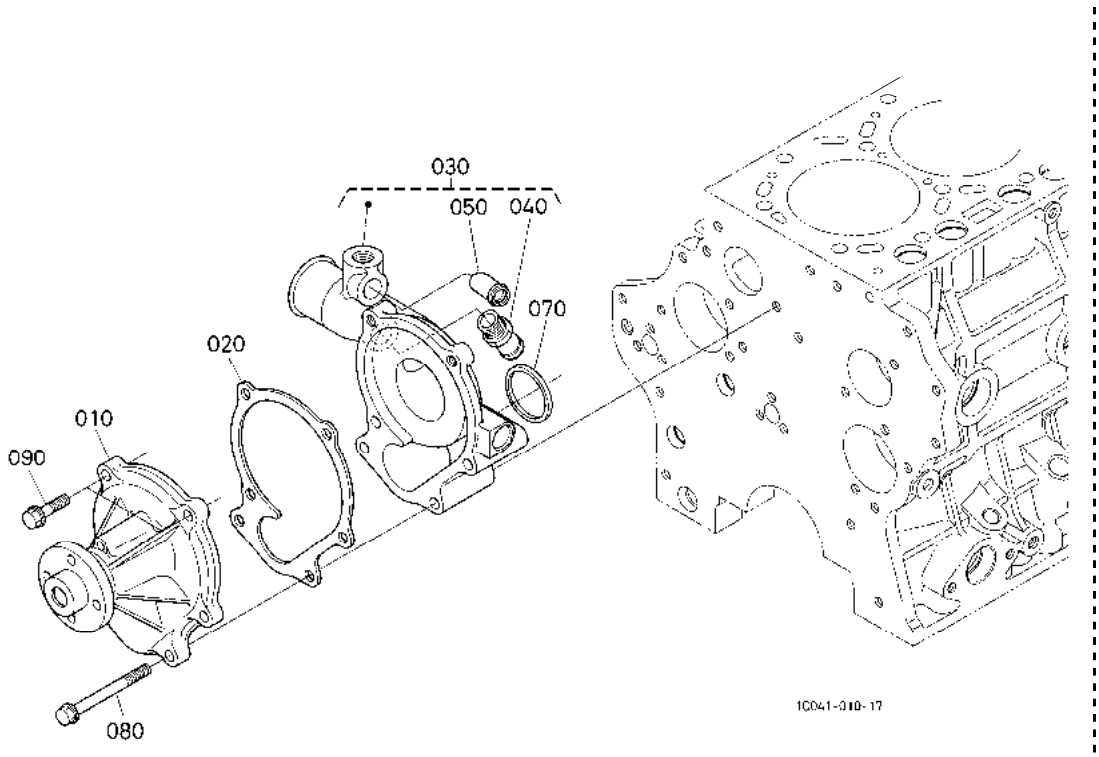

A:V3800DI-TE2-ZC-HS B:V3800DI-TE2-QZC-HS

序号 REF.No.	零件号 PART No.	零件名称	PART NAME	数量/机器序列号 Q'TY/S.No. A	B	互换 I.C.	备注 REMARKS
010	1C010-7303-2	水泵组件	ASSY PUMP,WATER	-	1		
020	1C010-7343-0	水泵衬垫	GASKET,WATER PUMP	-	1		
030	1C011-7306-8	W/P 支撑组件	ASSY SUPPORT W/P	-	1		
040	1C010-3711-4	水管接头	JOINT,WATER PIPE	-	1		
050	16241-0555-0	通气管接头	JOINT,BREATHER PIPE	-	1		
060	----	无	BLANK	-	-		
070	1J550-7376-0	密封垫片	GASKET,W/P SUPPORT	-	1		
080	01754-50880	法兰螺栓	BOLT,FLANGE	-	4		
090	01754-50830	法兰螺栓	BOLT,FLANGE	-	2		

↔ 新旧部件可替换； ≠ 新旧部件不可替换； ← 新部件可替换旧部件； → 旧部件可替换新部件

060000 气门和摇臂
VALVE AND ROCKER ARM

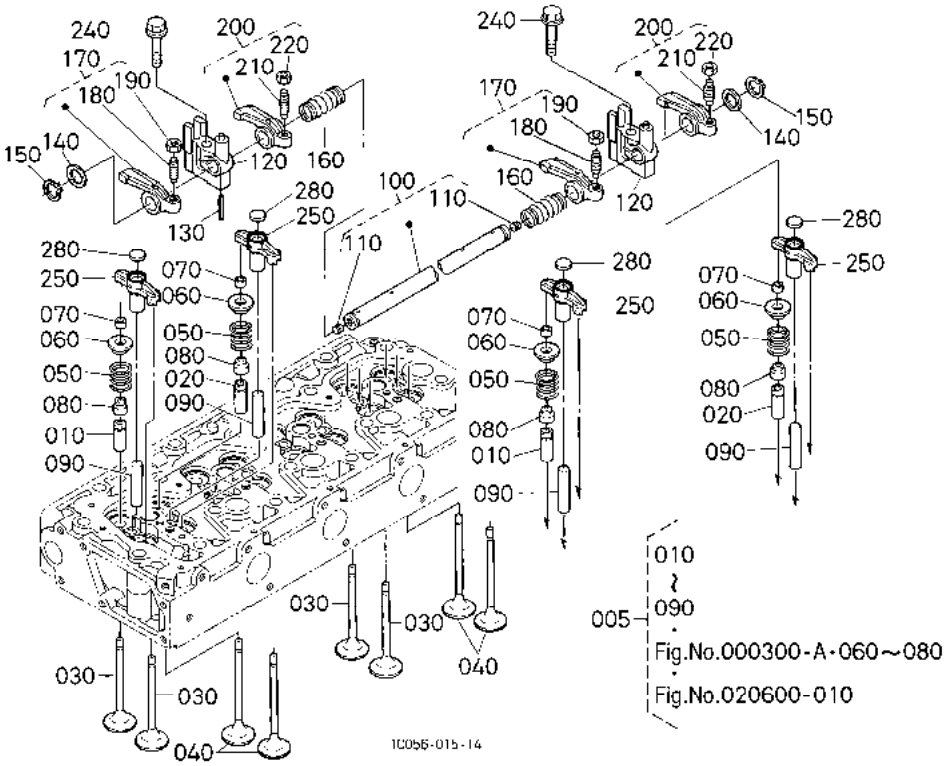

A:V3800DI-TE2-ZC-HS B:V3800DI-TE2-QZC-HS

序号 REF.No.	零件号 PART No.	零件名称	PART NAME	数量/机器序列号 Q'TY/S.No. A	B	互换 I.C.	备注 REMARKS
005	1C020-0302-7	连接头组件	ASSY CYLINDER HEAD	1	1		
010	16261-1354-0	进气门导管	GUIDE,INLET VALVE	8	8		
020	16261-1356-0	排气门导管	GUIDE,EXHAUST VALVE	8	8		
030	1C020-1311-2	进气门	VALVE,INLET	8	8		
040	1C020-1312-2	排气门	VALVE,EXHAUST	8	8		
050	1C010-1324-0	气门弹簧	SPRING,VALVE	16	16		
060	16261-1333-0	弹簧座	RETAINER,SPRING	16	16		
070	15261-1398-0	气阀弹簧夹头	COLLET,VALVE SPRING	16	16		套
080	1C010-1315-0	气门杆密封	SEAL,VALVE STEM	16	16		
090	1C010-1348-2	气门轴	SHAFT,VALVE	8	8		
100	1C020-1405-0	右轴臂组件	ASSY SHAFT,R-ARM	1	1		
110	03410-50808	梗钉	SCREW,SET	2	2		
120	1C020-1435-2	摇臂支架	BRACKET,ROCKER ARM	4	4		
130	05411-00528	弹簧销	PIN,SPRING	1	1		
140	1C010-1443-0	垫圈	WASHER	2	2		
150	04612-00160	外卡环	CIR CLIP,EXTERNAL	2	2		
160	1C020-1431-0	摇臂弹簧	SPRING,ROCKER ARM	3	3		
170	1C020-1402-0	进气摇臂组件	ASSY ROCKER ARM,IN.	4	4		
180	15521-1423-0	调节螺钉	SCREW,ADJUSTING	4	4		
190	15021-1424-0	螺母	NUT	4	4		
200	1C020-1415-0	出气摇臂组件	ASSY ROCKER ARM,EXH.	4	4		
210	15521-1423-0	调节螺钉	SCREW,ADJUSTING	4	4		
220	15021-1424-0	螺母	NUT	4	4		
240	01774-51060	法兰螺栓	BOLT,FLANGE	4	4		
250	1C020-1346-3	气门摇臂	ARM,VALVE BRIGE	8	8		
260	----	无	BLANK	-	-		
270	----	无	BLANK	-	-		
280	1C010-1349-0	密封垫	PAD	8	8		

↔ 新旧部件可替换； ≠ 新旧部件不可替换； ← 新部件可替换旧部件； → 旧部件可替换新部件

060100 进气歧管 INLET MANIFOLD

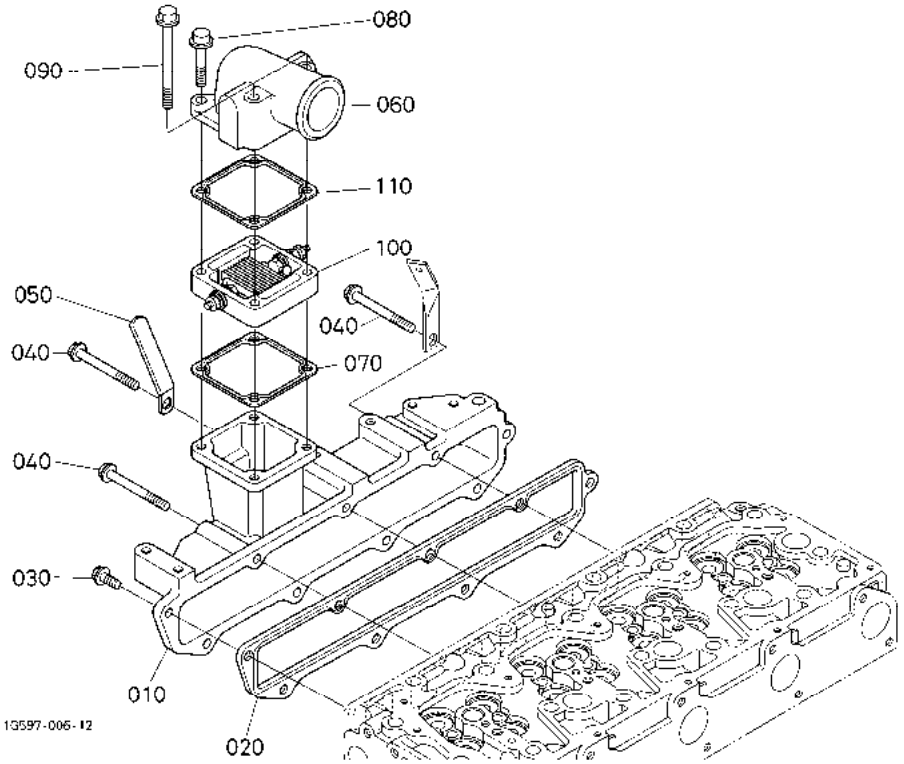

A:V3800DI-TE2-ZC-HS B:V3800DI-TE2-QZC-HS

序号 REF.No.	零件号 PART No.	零件名称	PART NAME	数量/机器序列号 Q'TY/S.No. A	B	互换 I.C.	备注 REMARKS
010	1C050-1176-0	进气歧管	MANIFOLD,INLET	1	1		
020	1C020-1182-0	进气歧管衬垫	GASKET,IN-MANIFOLD	1	1		
030	01754-50820	法兰螺栓	BOLT,FLANGE	6	6		
040	01754-50865	法兰螺栓	BOLT,FLANGE	3	3		
050	12234-6758-0	线夹	CLAMP,CORD	1	1		
060	1C020-1161-3	空气滤清器凸缘	FLANGE,AIR CLEANER	1	1		
070	1C050-1165-2	A/C 凸缘密封垫片	GASKET,A/C FLANGE	1	1		
080	01754-50845	法兰螺栓	BOLT,FLANGE	2	2		
090	01754-50890	法兰螺栓	BOLT,FLANGE	2	2		
100	1C020-6545-0	进气加热器	HEATER,INTAKE AIR	1	1		
110	1C050-1165-2	A/C 凸缘密封垫片	GASKET,A/C FLANGE	1	1		

↔ 新旧部件可替换； ≠ 新旧部件不可替换； ← 新部件可替换旧部件； → 旧部件可替换新部件

060200 排气歧管 EXHAUST MANIFOLD

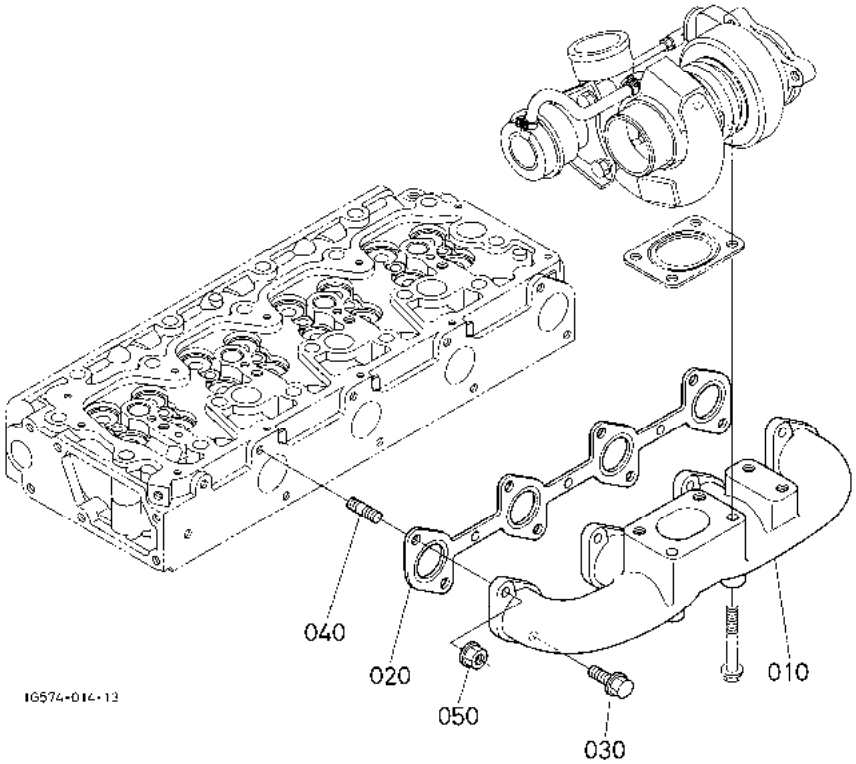

A:V3800DI-TE2-ZC-HS B:V3800DI-TE2-QZC-HS

序号 REF.No.	零件号 PART No.	零件名称	PART NAME	数量/机器序列号 Q'TY/S.No. A	B	互换 I.C.	备注 REMARKS
010	1C041-1231-2	排气歧管	MANIFOLD,EXHAUST	1	1		
020	1C010-1235-2	排气歧管衬垫	GASKET,EX-MANIFOLD	1	1		
030	01754-50820	法兰螺栓	BOLT,FLANGE	4	4		
040	15221-9153-0	双头螺栓	STUD	4	4		
050	02751-50080	法兰螺母	NUT,FLANGE	4	4		

↔ 新旧部件可替换; ≠ 新旧部件不可替换; ← 新部件可替换旧部件; → 旧部件可替换新部件

060301 空气滤清器［安全支架］ AIR CLEANER [ROPS]

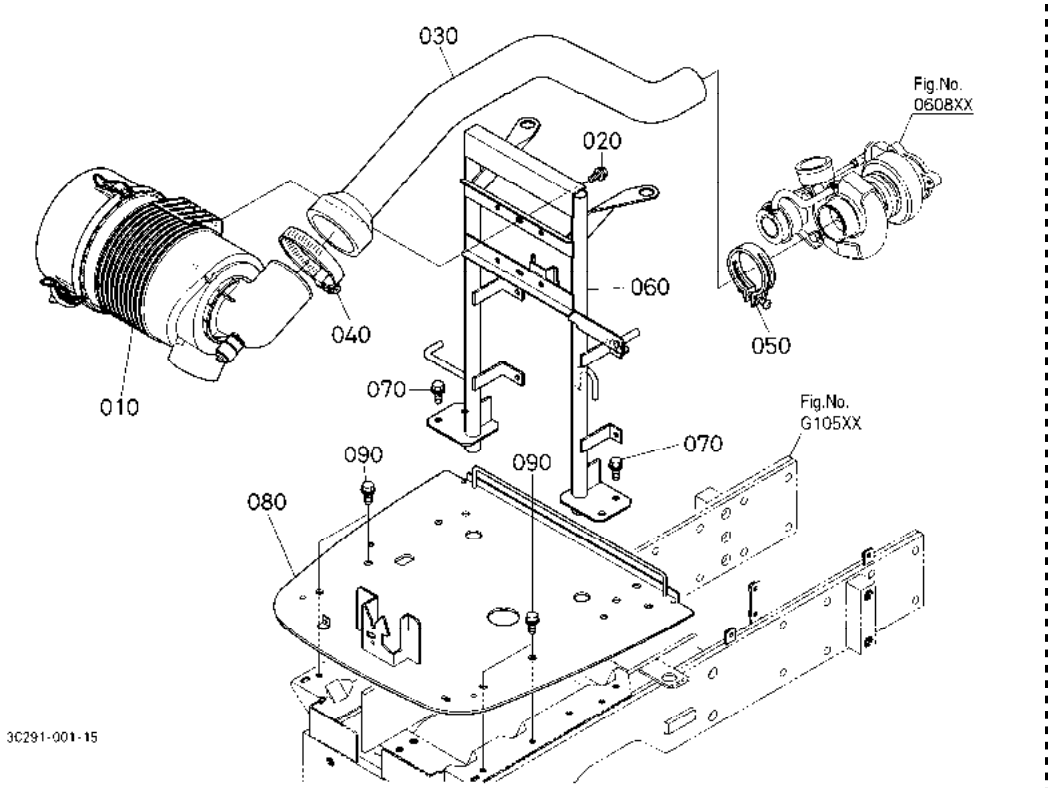

A:M954(M9540DTH) B:M954-CAB(M9540DTHC)

序号 REF.No.	零件号 PART No.	零件名称	PART NAME	数量/机器序列号 Q'TY/S.No. A	B	互换 I.C.	备注 REMARKS
010	3N300-1910-0	空气滤清器组件	ASSY CLEANER,AIR	1	-		
020	01754-50816	法兰螺栓	BOLT,FLANGE	4	-		
030	3C081-1935-2	进气管	HOSE,INLET	1	-		
040	3A151-7447-0	软管夹	CLAMP,HOSE	1	-		
050	35466-7446-0	管箍	BAND,PIPE	1	-		
060	3C081-1911-0	空气滤清器杆	POST,AIR CLEANER	1	-		
070	01774-61020	法兰螺栓	BOLT,FLANGE	4	-		
080	3C081-2173-6	蓄电池基座	BASE,BATTERY	1	-		
090	01774-61020	法兰螺栓	BOLT,FLANGE	4	-		

↔ 新旧部件可替换; ≠ 新旧部件不可替换; ← 新部件可替换旧部件; → 旧部件可替换新部件

060302 空气滤清器［驾驶室］ AIR CLEANER [CAB]

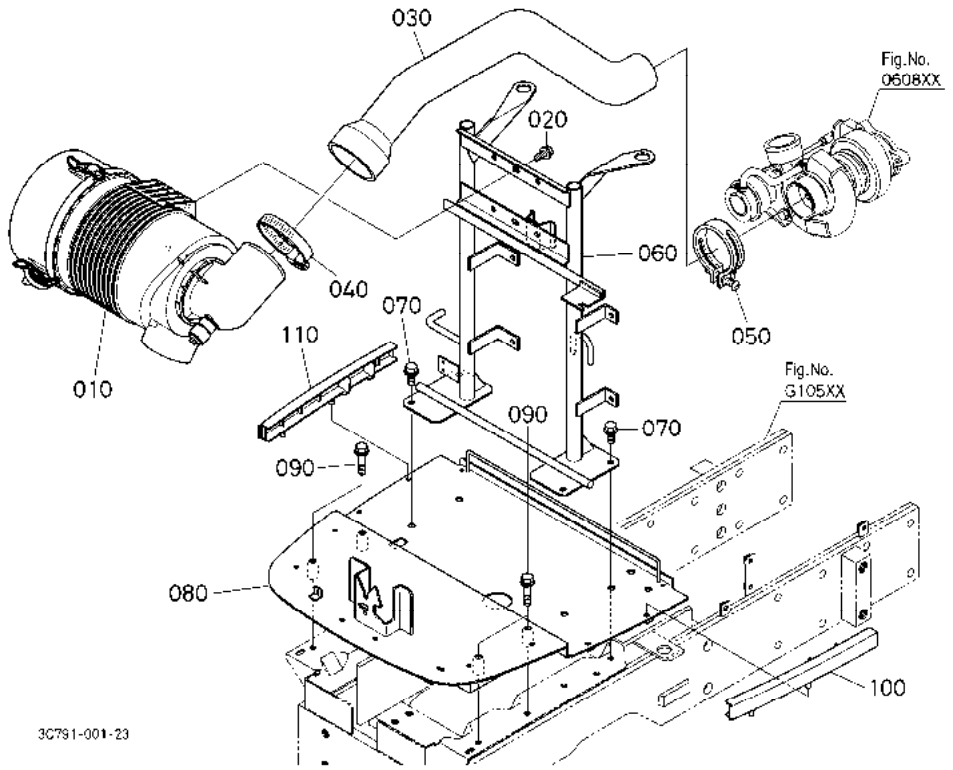

A:M954(M9540DTH) B:M954-CAB(M9540DTHC)

序号 REF.No.	零件号 PART No.	零件名称	PART NAME	数量/机器序列号 Q'TY/S.No. A	B	互换 I.C.	备注 REMARKS
010	3N300-1910-0	空气滤清器组件	ASSY CLEANER,AIR	-	1		
020	01754-50816	法兰螺栓	BOLT,FLANGE	-	4		
030	3C581-1935-0	进气管	HOSE,INLET	-	1		
040	3A151-7447-0	软管夹	CLAMP,HOSE	-	1		
050	35466-7446-0	管箍	BAND,PIPE	-	1		
060	3C581-1911-0	空气滤清器杆	POST,AIR CLEANER	-	1		
070	01774-61020	法兰螺栓	BOLT,FLANGE	-	4		
080	3C581-2173-8	蓄电池座	BASE,BATTERY	-	1		
090	01774-51045	法兰螺栓	BOLT,FLANGE	-	4		
100	3C581-2174-2	左座盖	COVER,BASE LH	-	1		
110	3C581-2175-2	右座盖	COVER,BASE RH	-	1		

↔ 新旧部件可替换; ≠ 新旧部件不可替换; ← 新部件可替换旧部件; → 旧部件可替换新部件

060400 空气滤清器［分解］ AIR CLEANER [COMPONENT PARTS]

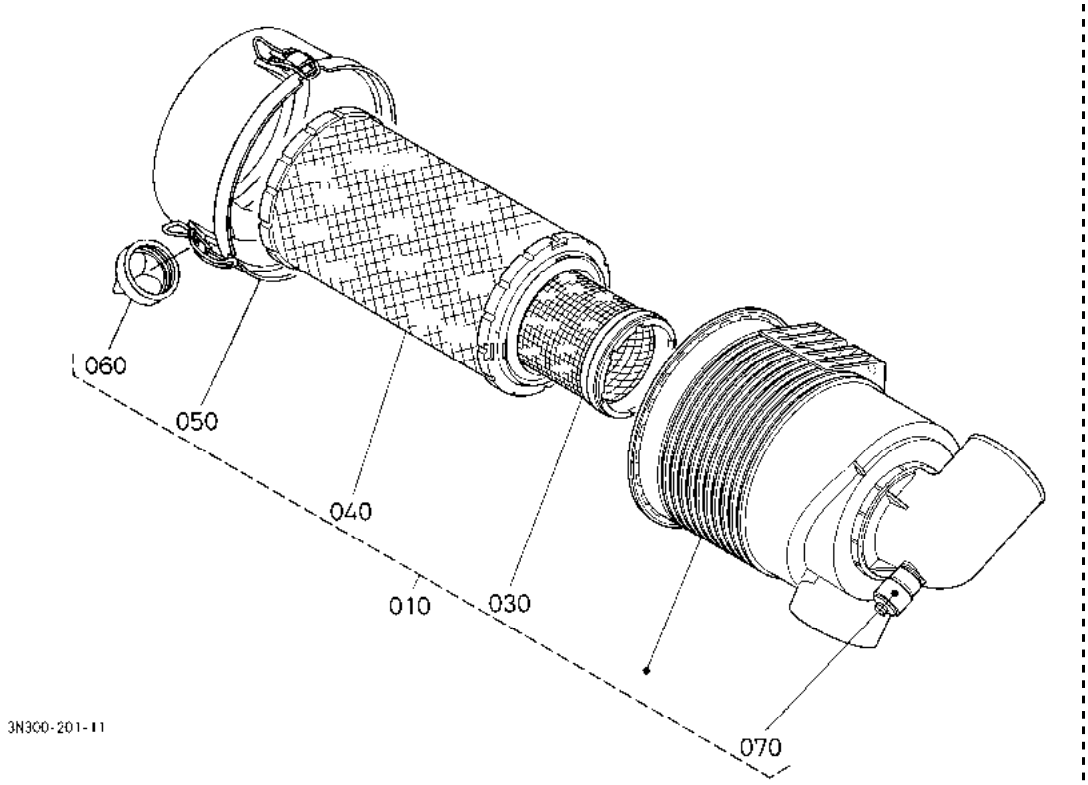

A:M954(M9540DTH) B:M954-CAB(M9540DTHC)

序号 REF.No.	零件号 PART No.	零件名称	PART NAME	数量/机器序列号 Q'TY/S.No. A	B	互换 I.C.	备注 REMARKS
010	3N300-1910-0	空气滤清器组件	ASSY CLEANER,AIR	1	1		
020	----	无	BLANK	-	-		
030	55231-2615-0	内部元件	ELEMENT,INNER	1	1		
040	59700-2611-2	滤芯组件	ASSY ELEMENT,A/C	1	1		
050	59700-2613-0	盖组件	ASSY COVER	1	1		
060	59700-2614-0	阀	VALVE	1	1		
070	15126-1109-0	指示器组件	ASSY INDICATOR	1	1		

↔ 新旧部件可替换; ≠ 新旧部件不可替换; ← 新部件可替换旧部件; → 旧部件可替换新部件

060701 消音器［安全支架］ MUFFLER [ROPS]

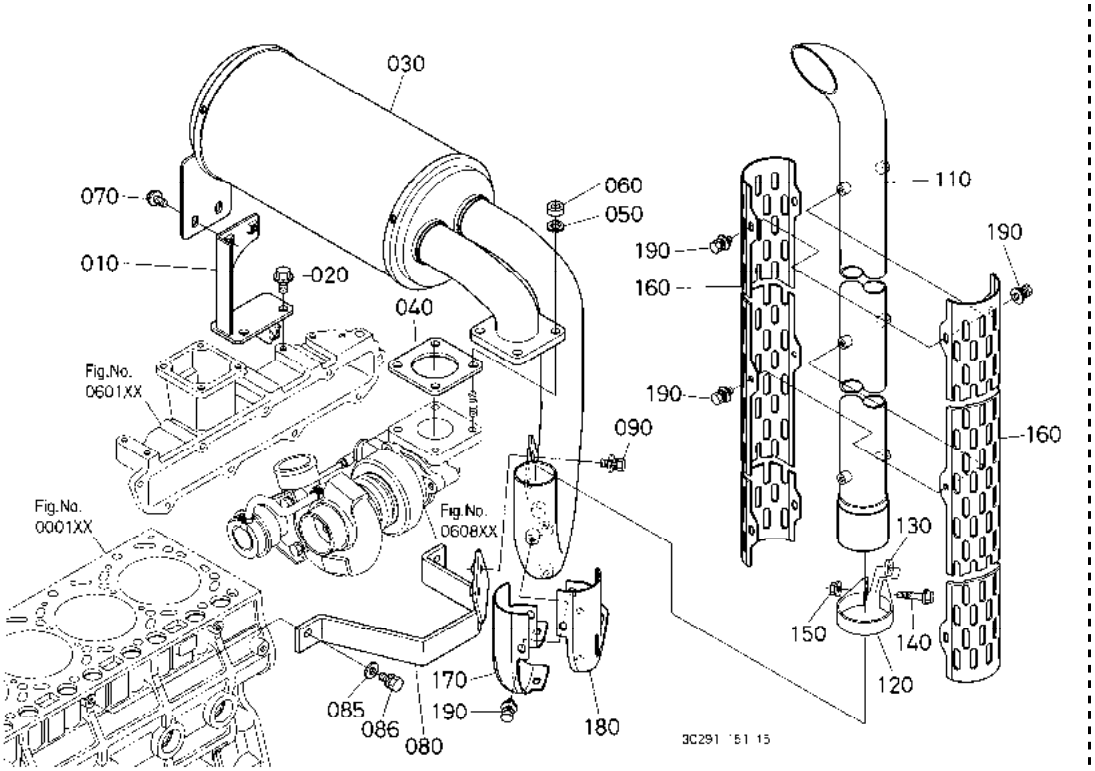

A:M954(M9540DTH) B:M954-CAB(M9540DTHC)

序号 REF.No.	零件号 PART No.	零件名称	PART NAME	数量/机器序列号 Q'TY/S.No. A	B	互换 I.C.	备注 REMARKS
010	3C081-1220-0	消音器支承板	STAY,MUFFLER	1	-		
020	01774-61020	法兰螺栓	BOLT,FLANGE	2	-		
030	3C081-1211-2	消音器	MUFFLER	1	-		
040	3N300-1223-0	消音器衬垫	GASKET,MUFFLER	1	-		
050	04512-60100	弹簧垫圈	WASHER,SPRING	4	-		
060	02176-50100	螺母	NUT	4	-		
070	01754-50816	法兰螺栓	BOLT,FLANGE	2	-		
080	3C081-1232-3	徠壒娗巟攉	STAY,MUFFLER PIPE	1	-		
085	04013-60080	平垫圈	WASHER,PLAIN	2	-		
086	53652-3123-3	螺栓	BOLT	2	-		
090	01125-60820	螺栓	BOLT	2	-		
100	----	无	BLANK	-	-		
110	3C081-1212-3	消音管	PIPE,MUFFLER	1	-		
120	3C081-1214-2	消音器管束	BAND,MUFFLER	1	-		
130	3C081-1216-0	轴环	COLLAR	1	-		
140	01774-51030	法兰螺栓	BOLT,FLANGE	1	-		
150	02771-50100	法兰螺母	NUT, FLANGE	1	-		
160	3C081-1243-4	消音器盖	COVER,MUFFLER	2	-		
170	3C081-1245-2	消音器盖	COVER,MUFFLER	1	-		
180	3C081-1246-4	消音器盖	COVER,MUFFLER	1	-		
190	01025-60612	螺栓	BOLT	10	-		

↔ 新旧部件可替换； ≠ 新旧部件不可替换； ← 新部件可替换旧部件； → 旧部件可替换新部件

060702 消音器［驾驶室］ MUFFLER [CAB]

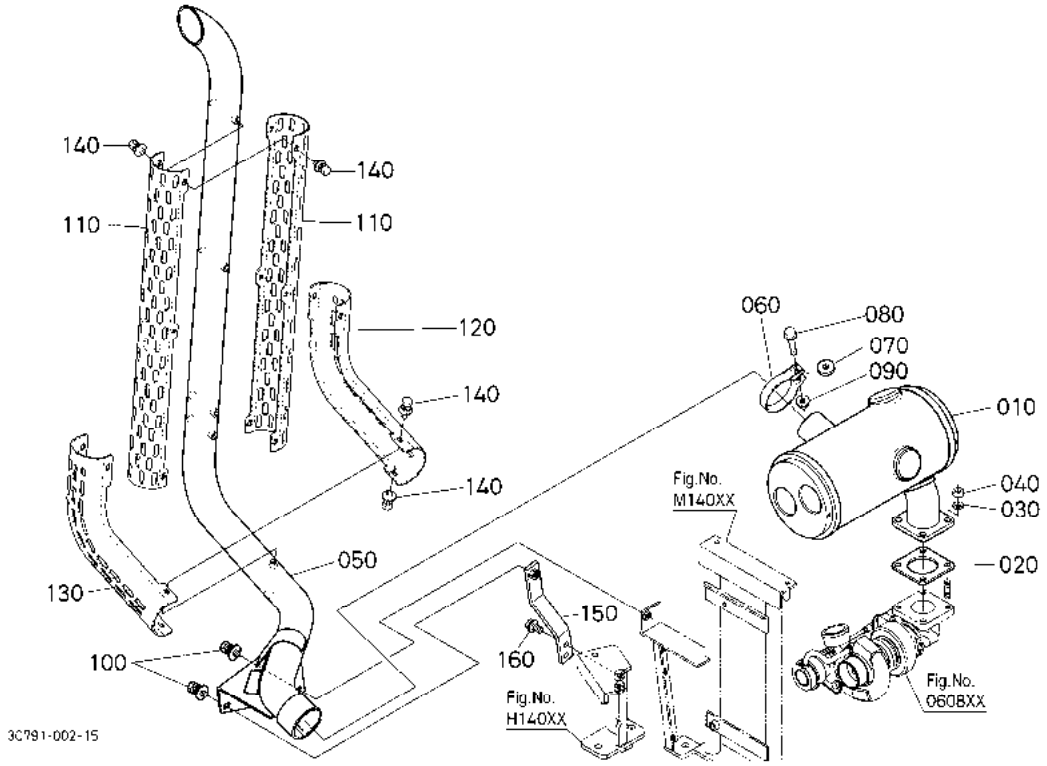

A:M954(M9540DTH) B:M954-CAB(M9540DTHC)

序号 REF.No.	零件号 PART No.	零件名称	PART NAME	数量/机器序列号 Q'TY/S.No. A	B	互换 I.C.	备注 REMARKS
010	3C581-1211-0	消音器	MUFFLER	-	1		
020	3N300-1223-0	消音器衬垫	GASKET,MUFFLER	-	1		
030	04512-60100	弹簧垫圈	WASHER,SPRING	-	4		
040	02176-50100	螺母	NUT	-	4		
050	3C581-1241-4	消音管	PIPE,MUFFLER	-	1		
060	3C081-1214-2	消音器管束	BAND,MUFFLER	-	1		
070	3C081-1216-0	轴环	COLLAR	-	1		
080	01774-51030	法兰螺栓	BOLT,FLANGE	-	1		
090	02771-50100	法兰螺母	NUT, FLANGE	-	1		
100	01125-60820	螺栓	BOLT	-	2		
110	3C581-1243-3	消音器盖	COVER,MUFFLER	-	2		
120	3C581-1245-0	消音器盖	COVER,MUFFLER	-	1		
130	3C581-1246-2	消音器盖	COVER,MUFFLER	-	1		
140	01025-60612	螺栓	BOLT	-	10		
150	3C581-1222-0	消音器固定套筒	STAY,MUFFLER	-	1		
160	01754-50825	法兰螺栓	BOLT,FLANGE	-	2		

↔ 新旧部件可替换； ≠ 新旧部件不可替换； ← 新部件可替换旧部件； → 旧部件可替换新部件

060800 涡轮增压器 TURBO CHARGER

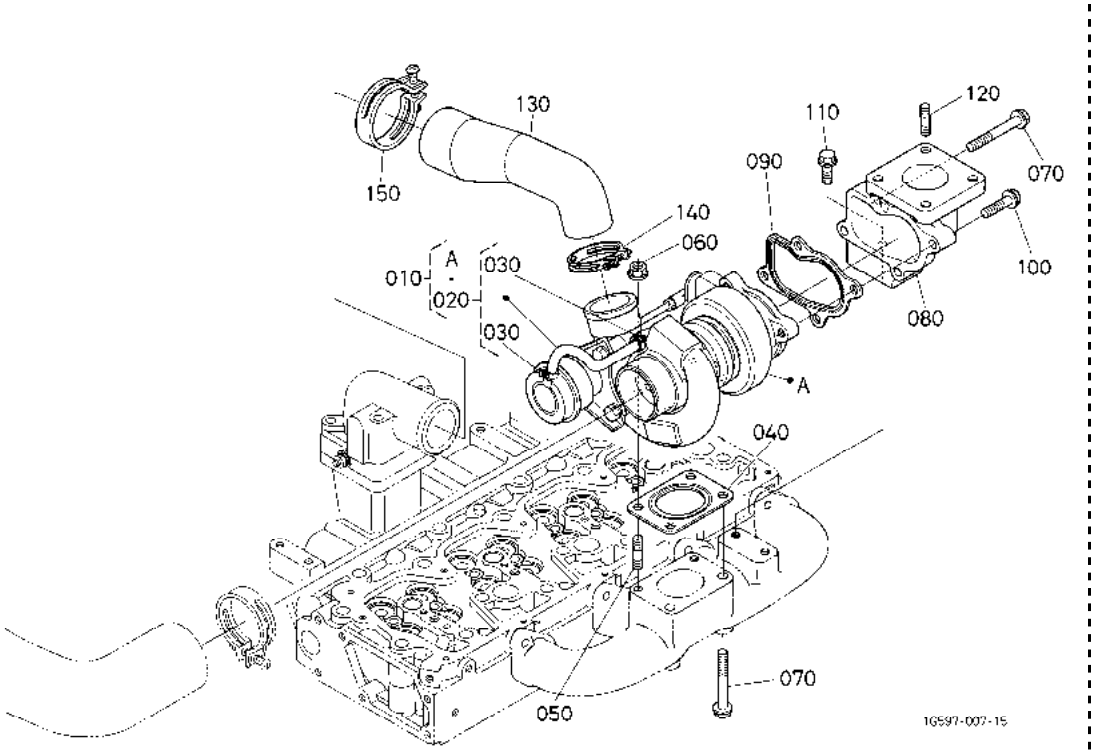

A:V3800DI-TE2-ZC-HS B:V3800DI-TE2-QZC-HS

序号 REF.No.	零件号 PART No.	零件名称	PART NAME	数量/机器序列号 Q'TY/S.No. A	B	互换 I.C.	备注 REMARKS
010	1G574-1701-3	涡轮增压器件	ASSY TURBO CHARGER	1	1		
020	1G544-1720-0	管束组件	ASSY HOSE	1	1		
030	17371-1722-0	软管夹	CLAMP,HOSE	2	2		
040	1J550-1710-0	密封垫片	GASKET	1	1		
050	01513-50820	双头螺栓	STUD	2	2		
060	02751-50080	法兰螺母	NUT,FLANGE	2	2		
070	01754-50870	法兰螺栓	BOLT,FLANGE	3	3		
080	1G574-1232-0	消音器法兰	FLANGE,MUFFLER	1	1		
090	1G544-1711-0	密封垫片	GASKET	1	1		
100	01754-50835	法兰螺栓	BOLT,FLANGE	3	3		
110	01754-50825	法兰螺栓	BOLT,FLANGE	2	2		
120	01517-61025	双头螺栓	STUD	4	4		
130	1G544-1163-0	进气管	HOSE,INLET	1	1		
140	15401-1172-0	管箍	BAND,PIPE	1	1		
150	35466-7446-0	管箍	BAND,PIPE	1	1		

↔ 新旧部件可替换； ≠ 新旧部件不可替换； ← 新部件可替换旧部件； → 旧部件可替换新部件

061100 油管(涡轮增压器)
OIL PIPE (TURBO CHARGER)

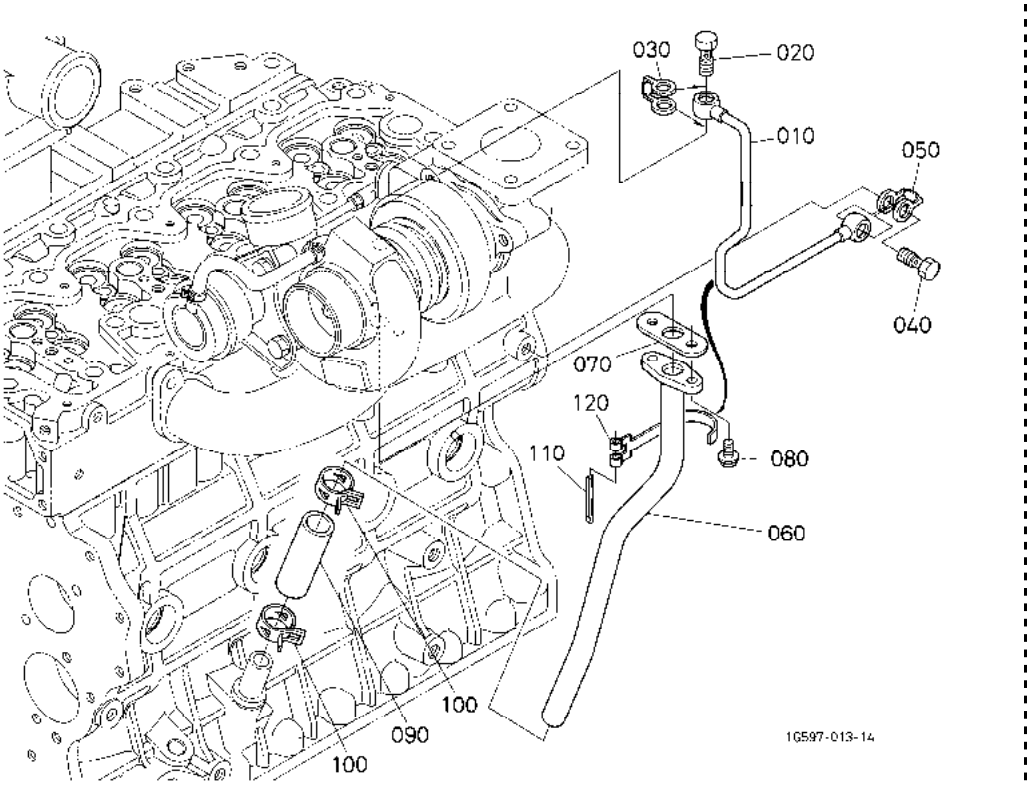

A:V3800DI-TE2-ZC-HS B:V3800DI-TE2-QZC-HS

序号 REF.No.	零件号 PART No.	零件名称	PART NAME	数量/机器序列号 Q'TY/S.No. A	B	互换 I.C.	备注 REMARKS
010	1C040-3304-0	油管组件	COMP.PIPE,OIL	1	1		
020	17371-9580-0	环眼接头螺栓	BOLT,EYE JOINT	1	1		
030	1G777-9665-0	衬垫	GASKET	1	1		
040	15471-9579-0	环眼接头螺栓	BOLT,EYE JOINT	1	1		
050	1G557-9665-0	衬垫	GASKET	1	1		
060	1C040-3306-3	油管组件	COMP.PIPE,OIL	1	1		
070	1J550-3367-0	衬垫	GASKET	1	1		
080	01754-50612	法兰螺栓	BOLT,FLANGE	2	2		
090	1J550-3324-0	油管	TUBE,OIL	1	1		
100	09318-88230	软管夹	CLAMP,HOSE	2	2		
110	33430-8276-0	带销	PIN,BAND	1	1		
120	1A024-3352-0	管夹	CLAMP,PIPE	1	1		

↔ 新旧部件可替换; ≠ 新旧部件不可替换; ← 新部件可替换旧部件; → 旧部件可替换新部件

070500 机油冷却器 OIL COOLER

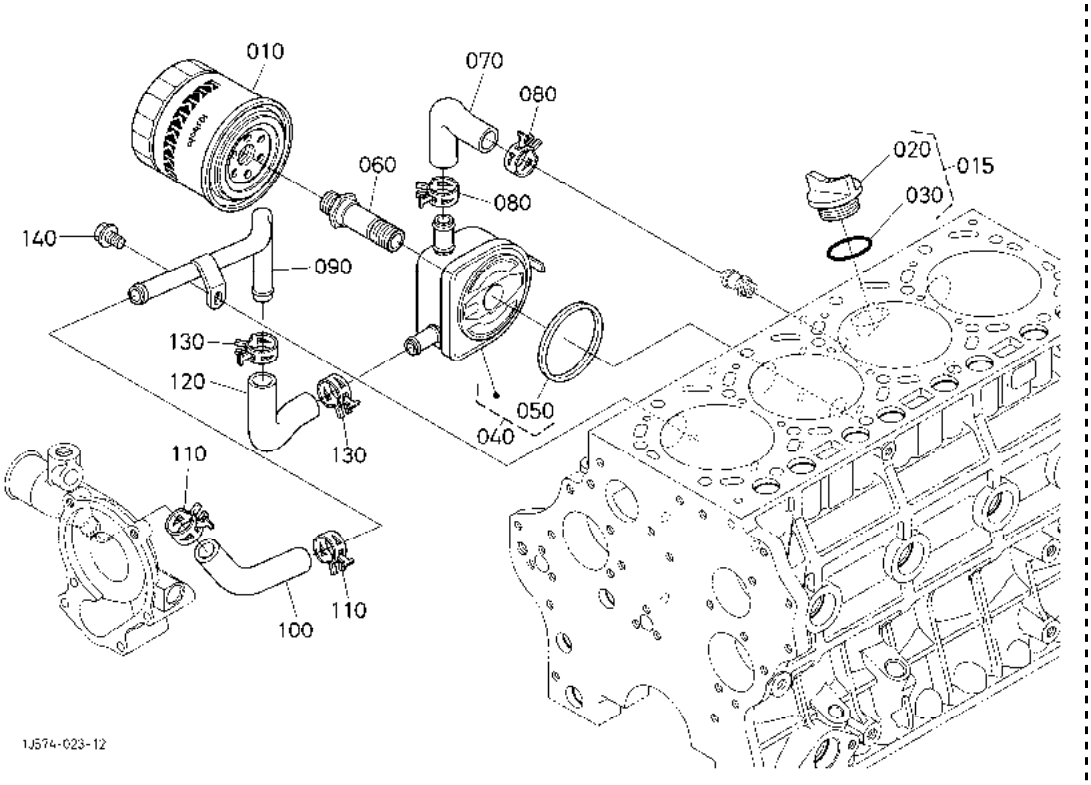

A:V3800DI-TE2-ZC-HS B:V3800DI-TE2-QZC-HS

序号 REF.No.	零件号 PART No.	零件名称	PART NAME	数量/机器序列号 Q'TY/S.No. A	B	互换 I.C.	备注 REMARKS
010	HH1C0-3243-0	机油滤清器	CARTRIDGE,OIL FILTER	1	1		
015	1C010-3308-0	加油口盖组件	ASSY PLUG,O/FILLER	1	1		
020	E9151-3314-0	加油口盖	PLUG,OIL FILLER	1	1		
030	04817-50300	O 形圈	O RING	1	1		
040	1C010-3701-0	机油冷却器组件	ASSY COOLER,OIL	1	1		
050	15484-3707-0	油冷却器密封垫圈	GASKET,OIL COOLER	1	1		
060	1J550-3229-0	油冷却器接头	JOINT,OIL COOLER	1	1		
070	1C010-3715-0	油冷却器管	PIPE,OIL COOLER	1	1		
080	09318-88200	软管夹	CLAMP,HOSE	2	2		
090	1C010-3716-0	油冷却器管	PIPE,OIL COLLER	1	1		
100	1C010-3717-2	油冷却器管	PIPE,OIL COLLER	1	1		
110	09318-88200	软管夹	CLAMP,HOSE	2	2		
120	1C010-3718-2	油冷却器管	PIPE,OIL COLLER	1	1		
130	09318-88200	软管夹	CLAMP,HOSE	2	2		
140	01754-50814	法兰螺栓	BOLT,FLANGE	1	1		

↔ 新旧部件可替换； ≠ 新旧部件不可替换； ← 新部件可替换旧部件； → 旧部件可替换新部件

090600 密封垫片组（上）
UPPER GASKET KIT

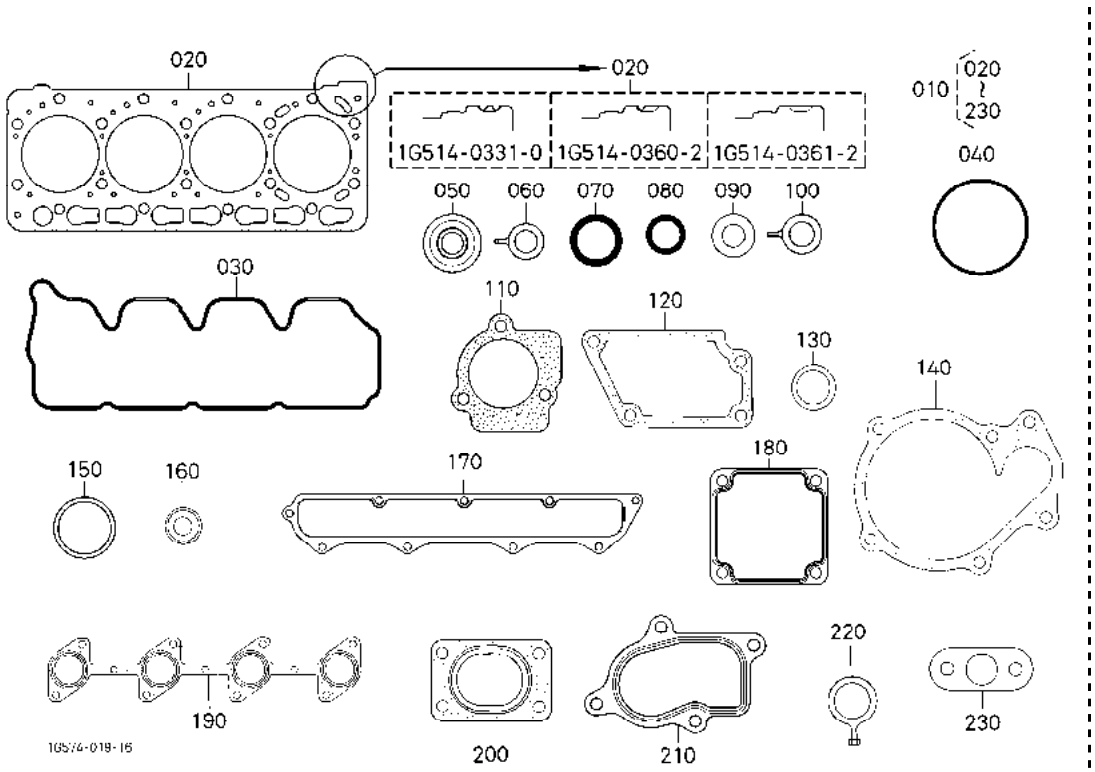

A:V3800DI-TE2-ZC-HS B:V3800DI-TE2-QZC-HS

序号 REF.No.	零件号 PART No.	零件名称	PART NAME	数量/机器序列号 Q'TY/S.No. A	B	互换 I.C.	备注 REMARKS
010	1G574-9935-5	上密封垫圈组	KIT GASKET,UPPER	1	1		标准/2 个切凹
010	1G574-9968-5	上密封垫圈组	KIT GASKET,UPPER	1	1		1 个切凹
010	1G574-9969-5	上密封垫圈组	KIT GASKET,UPPER	1	1		无切凹
020	1G514-0331-0	气缸垫	GASKET,CYLINDER HEAD	1	1		标准/2 个切凹
020	1G514-0360-2	气缸垫	GASKET,CYLINDER HEAD	1	1		1 个切凹
020	1G514-0361-2	气缸垫	GASKET,CYLINDER HEAD	1	1		无切凹
030	1C020-1452-0	汽缸头盖密封垫片	GASKET,HEAD COVER	1	1		
040	1A021-0543-0	通风盖 O 形圈	O RING,BREATHER	1	1		
050	1C020-5381-0	喷油管密封环	SEAL,INJECTION PIPE	4	4		
060	1C020-9673-0	衬垫	GASKET	5	5		
070	04814-00150	O 型密封圈	O RING	4	4		
080	04814-05110	O 形圈	O RING	4	4		
090	1G796-5362-0	衬垫	GASKET	4	4		
100	1G772-3366-0	衬垫	GASKET	1	1		
110	1C020-7327-2	衬垫	GASKET	1	1		
120	1C010-7282-0	导水凸缘密封垫片	GASKET,WATER FLANGE	1	1		
130	15109-3366-0	衬垫	GASKET	1	1		
140	1C010-7343-0	水泵衬垫	GASKET,WATER PUMP	1	1		
150	04814-00420	O 型密封圈	O RING	1	1		
160	1C010-1315-0	气门杆密封	SEAL,VALVE STEM	16	16		
170	1C020-1182-0	进气歧管衬垫	GASKET,IN-MANIFOLD	1	1		
180	1C050-1165-2	A/C 凸缘密封垫片	GASKET,A/C FLANGE	2	2		
190	1C010-1235-2	排气歧管衬垫	GASKET,EX-MANIFOLD	1	1		
200	1J550-1710-0	密封垫片	GASKET	1	1		
210	1G544-1711-0	密封垫片	GASKET	1	1		
220	1G777-9665-0	衬垫	GASKET	1	1		
230	1C040-3367-0	垫片	GASKET	1	1		

↔ 新旧部件可替换； ≠ 新旧部件不可替换； ← 新部件可替换旧部件； → 旧部件可替换新部件

090700 密封垫片组（下）
LOWER GASKET KIT

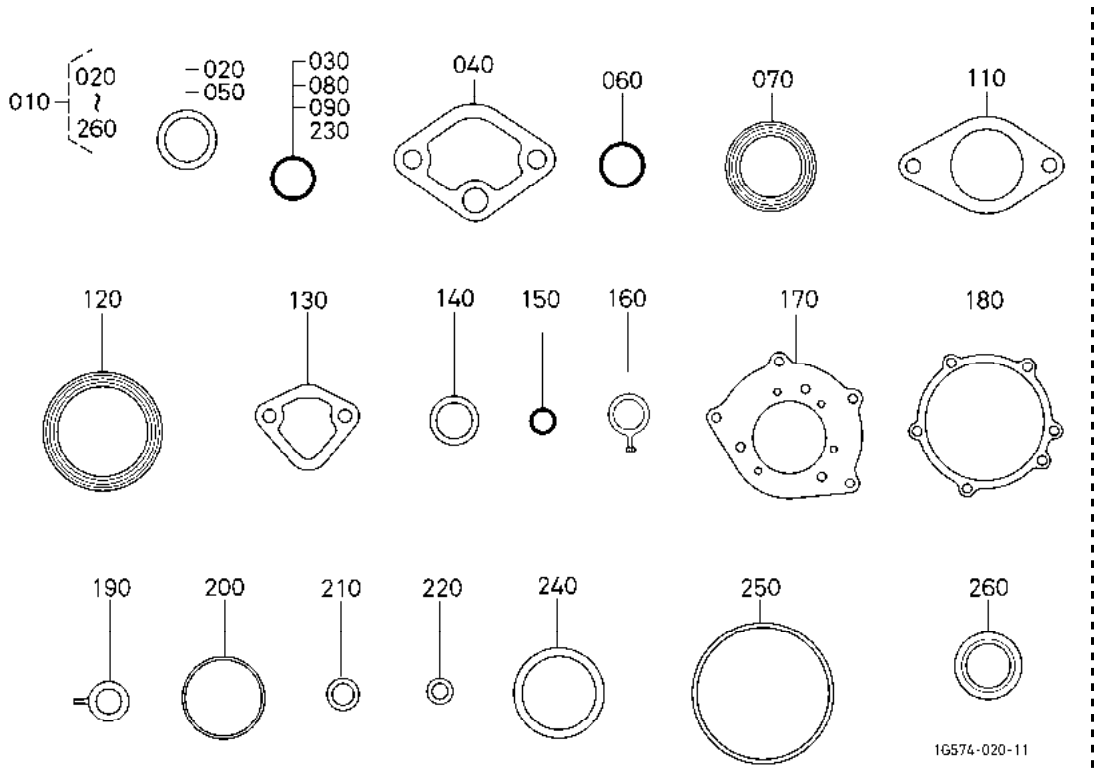

A:V3800DI-TE2-ZC-HS B:V3800DI-TE2-QZC-HS

序号 REF.No.	零件号 PART No.	零件名称	PART NAME	数量/机器序列号 Q'TY/S.No. A	B	互换 I.C.	备注 REMARKS
010	1G574-9936-4	下部衬垫套件	KIT GASKET,LOWER	1	1		
020	04724-00170	衬垫	GASKET	1	1		
030	04817-50300	0 形圈	O RING	1	1		
040	15625-3289-0	衬垫	GASKET	1	1		
050	15451-9667-0	衬垫	GASKET	3	3		
060	04814-00220	0 型密封圈	O RING	1	1		
070	1C020-0414-0	油封	SEAL,OIL	1	1		
080	04814-00200	0 形圈	O RING	1	1		
090	04814-00240	0 型密封圈	O RING	1	1		
100	----	无	BLANK	-	-		
110	1C011-8326-0	小时表衬垫	GASKET,HOUR METER	1	1		
120	1C010-0446-0	油封	SEAL,OIL	1	1		
130	16261-5214-0	燃油泵衬垫	GASKET,FUEL PUMP	1	1		
140	15401-9665-0	衬垫	GASKET	2	2		
150	04814-10070	0 形圈	O RING	3	3		
160	1G777-9665-0	衬垫	GASKET	1	1		
170	1C010-5118-0	密封垫片	GASKET,I/P BASE	1	1		
180	1C010-5166-3	密封垫片	GASKET,I/P COVER	1	1		
190	1C020-9673-0	衬垫	GASKET	2	2		
200	1C010-5213-0	喷油泵密封垫片	GASKET,INJ.PUMP	1	1		
210	15021-3366-0	衬垫	GASKET	4	4		
220	15601-9665-0	衬垫	GASKET	7	7		
230	04817-50300	0 形圈	O RING	1	1		
240	15484-3707-0	油冷却器密封垫圈	GASKET,OIL COOLER	1	1		
250	1C010-5577-0	调速器壳体密封垫片	GASKET,GOV.HOUSING	1	1		
260	16265-9667-0	衬垫	GASKET	2	2		

↔ 新旧部件可替换； ≠ 新旧部件不可替换； ← 新部件可替换旧部件； → 旧部件可替换新部件

A01001 手加速手柄［安全支架］ HAND ACCELERATOR LEVER [ROPS]

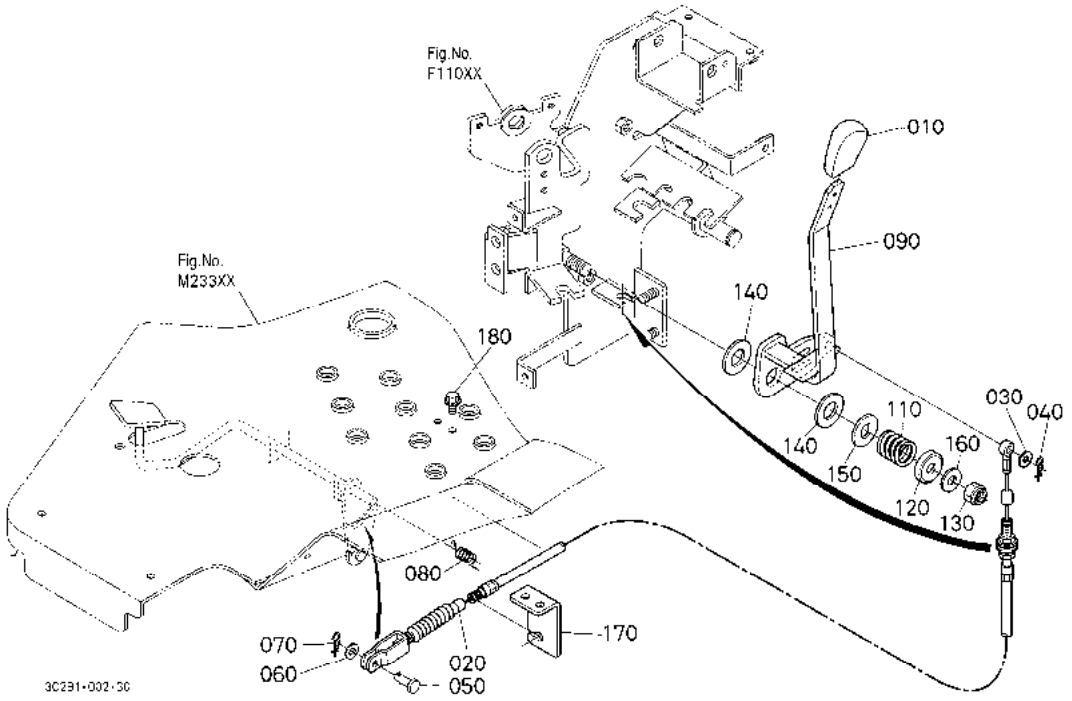

A:M954(M9540DTH) B:M954-CAB(M9540DTHC)

序号 REF.No.	零件号 PART No.	零件名称	PART NAME	数量/机器序列号 Q'TY/S.No. A	B	互换 I.C.	备注 REMARKS
010	6A700-1859-2	把手	GRIP	1	-		
020	3C081-1016-0	手加速电线	WIRE,HAND ACCEL.	1	-		
030	04013-60060	平垫圈	WASHER,PLAIN	1	-		
040	50080-3411-0	卡销	PIN,SNAP	1	-		
050	05122-50614	连接销	PIN,JOINT	1	-		
060	04013-60060	平垫圈	WASHER,PLAIN	1	-		
070	50080-3411-0	卡销	PIN,SNAP	1	-		
080	T0070-4472-0	弹簧	SPRING	1	-		
090	3C081-1022-3	手加速手柄	LEVER,HAND ACCEL.	1	-		
100	----	无	BLANK	-	-		
110	33251-1032-0	加速手柄弹簧	SPRING,ACCEL.LEVER	1	-		
120	33251-1027-0	弹簧盖	CAP,SPRING	1	-		
130	02576-50120	锁紧螺母	NUT,LOCK	1	-		
140	3A111-1026-0	压板	PLATE	2	-		
150	3A111-1038-0	加速手柄压板	PLATE,ACCEL.LEVER	1	-		
160	04013-60120	平垫圈	WASHER,PLAIN	1	-		
170	3C081-8713-0	线托架	BRACKET,ACCEL WIRE	1	-		
180	01754-50612	法兰螺栓	BOLT,FLANGE	2	-		

↔ 新旧部件可替换； ≠ 新旧部件不可替换； ← 新部件可替换旧部件； → 旧部件可替换新部件

A01002 手加速手柄［驾驶室］ HAND ACCELERATOR LEVER [CAB]

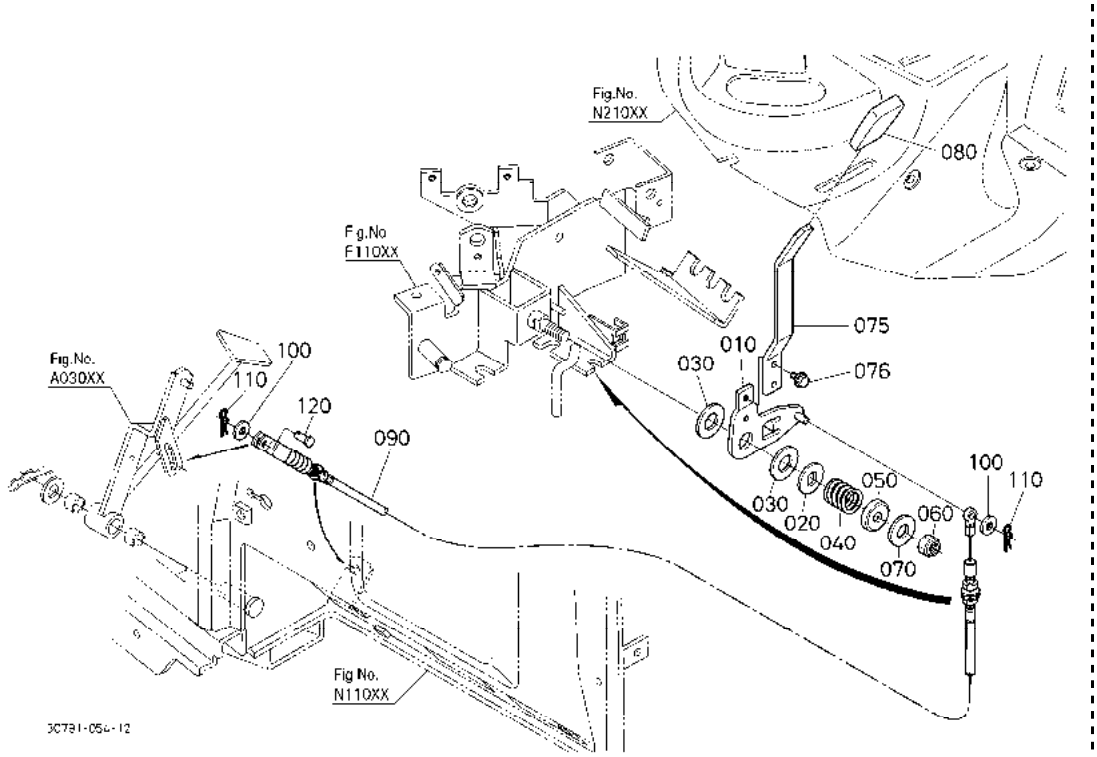

A:M954(M9540DTH) B:M954-CAB(M9540DTHC)

序号 REF.No.	零件号 PART No.	零件名称	PART NAME	数量/机器序列号 Q'TY/S.No. A	B	互换 I.C.	备注 REMARKS
010	3C581-1024-0	手加速手柄	LEVER,HAND ACCEL.	-	1		
020	3A111-1038-0	加速手柄压板	PLATE,ACCEL.LEVER	-	1		
030	3A111-1026-0	压板	PLATE	-	2		
040	33251-1032-0	加速手柄弹簧	SPRING,ACCEL.LEVER	-	1		
050	33251-1027-0	弹簧盖	CAP,SPRING	-	1		
060	02576-50120	锁紧螺母	NUT,LOCK	-	1		
070	04013-60120	平垫圈	WASHER,PLAIN	-	1		
075	3C581-1023-0	手加速手柄	LEVER,HAND ACCEL	-	1		
076	30400-1906-0	凸缘螺栓	BOLT,FLANGE	-	2		
080	T1150-2538-0	手柄把手	GRIP,LEVER	-	1		
090	3C581-1016-2	手加速线	WIRE,HAND ACCEL.	-	1		
100	04013-60060	平垫圈	WASHER,PLAIN	-	2		
110	05525-60600	卡销	PIN,SNAP	-	2		
120	05122-50614	连接销	PIN,JOINT	-	1		

↔ 新旧部件可替换； ≠ 新旧部件不可替换； ← 新部件可替换旧部件； → 旧部件可替换新部件

A03001 加速踏板［安全支架］ ACCELERATOR PEDAL [ROPS]

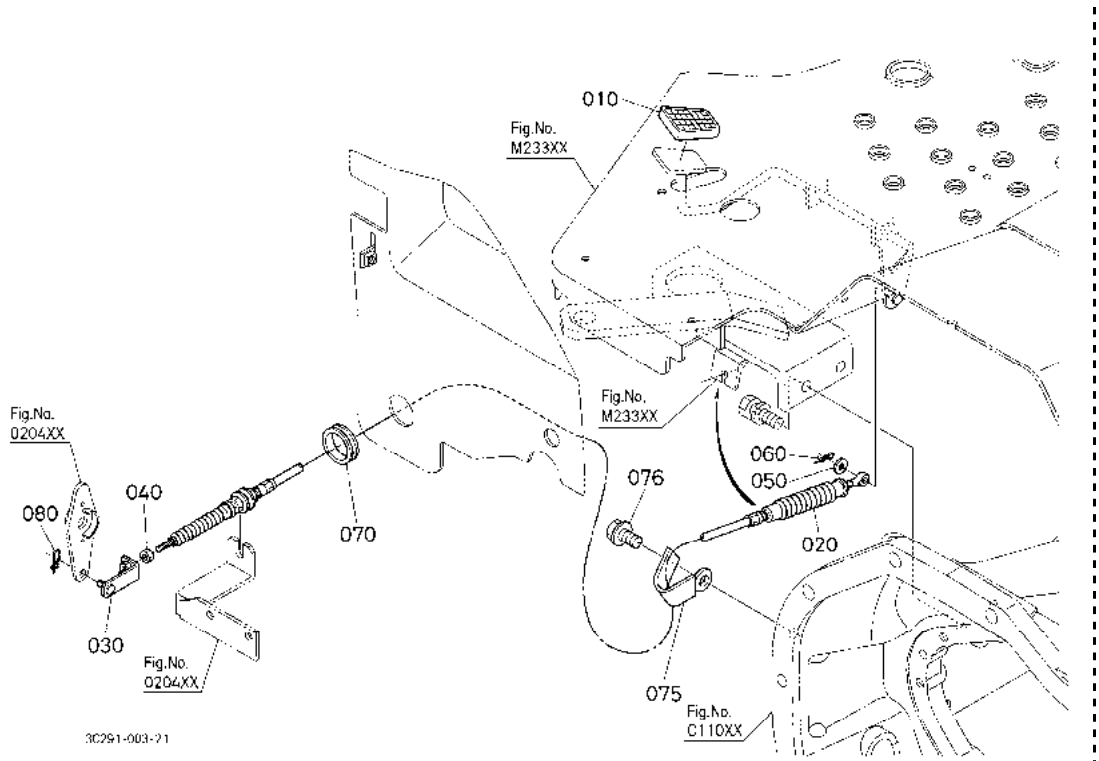

A:M954(M9540DTH) B:M954-CAB(M9540DTHC)

序号 REF.No.	零件号 PART No.	零件名称	PART NAME	数量/机器序列号 Q'TY/S.No. A	B	互换 I.C.	备注 REMARKS
010	37410-4276-0	踏板盖	COVER,PEDAL	1	-		
020	3C081-1075-0	加速电线	WIRE,ACCEL.	1	-		
030	36919-1033-2	电线座	HOLDER,WIRE	1	-		
040	02054-50050	螺母	NUT	1	-		
050	04013-60060	平垫圈	WASHER,PLAIN	1	-		
060	50080-3411-0	卡销	PIN,SNAP	1	-		
070	36530-0487-0	橡胶	RUBBER	1	-		
075	35340-2938-0	线夹	CLAMP,CORD	1	-		
076	01774-51220	法兰螺栓	BOLT,FLANGE	1	-		
080	50080-3411-0	卡销	PIN,SNAP	1	-		

↔ 新旧部件可替换； ≠ 新旧部件不可替换； ← 新部件可替换旧部件； → 旧部件可替换新部件

A03002 加速踏板［驾驶室］ ACCELERATOR PEDAL [CAB]

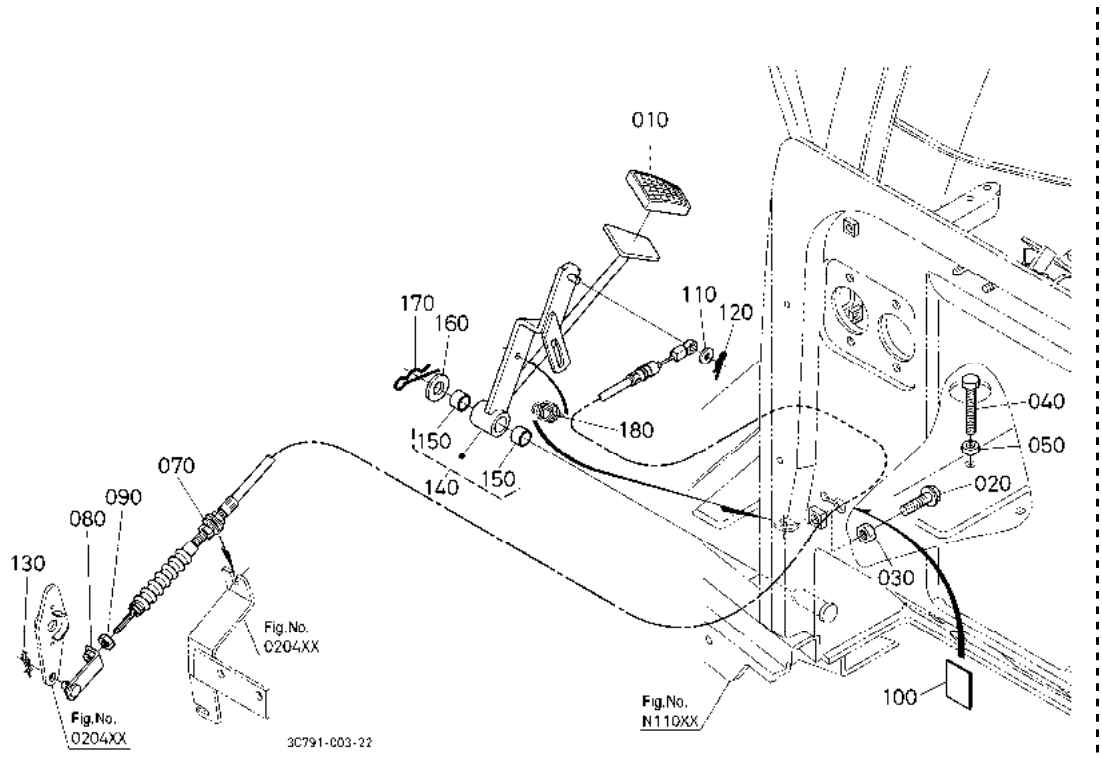

A:M954(M9540DTH) B:M954-CAB(M9540DTHC)

序号 REF.No.	零件号 PART No.	零件名称	PART NAME	数量/机器序列号 Q'TY/S.No. A	B	互换 I.C.	备注 REMARKS
010	37410-4276-0	踏板盖	COVER,PEDAL	-	1		
020	01774-51035	法兰螺栓	BOLT,FLANGE	-	1		
030	02118-50100	螺母	NUT	-	1		
040	01155-50850	螺栓	BOLT	-	1		
050	02114-50080	螺母	NUT	-	1		
060	----	无	BLANK	-	-		
070	3C581-1075-0	加速线	WIRE,ACCEL.	-	1		
080	36919-1033-2	电线座	HOLDER,WIRE	-	1		
090	02054-50050	螺母	NUT	-	1		
100	T1855-3071-0	减震橡胶	CUSHION	-	1		
110	04013-60060	平垫圈	WASHER,PLAIN	-	1		
120	05525-60600	卡销	PIN,SNAP	-	1		
130	50080-3411-0	卡销	PIN,SNAP	-	1		
140	3C581-9475-3	加速踏板	PEDAL,ACCEL.	-	1		
150	08511-01410	衬套	BUSH	-	2		
160	04011-50140	平垫圈	WASHER,PLAIN	-	1		
170	05525-51400	卡销	PIN,SNAP	-	1		
180	3C581-6233-0	加速器弹簧	SPRING,ACCEL.	-	1		

↔ 新旧部件可替换； ≠ 新旧部件不可替换； ← 新部件可替换旧部件； → 旧部件可替换新部件

A11001 油箱［安全支架］ FUEL TANK [ROPS]

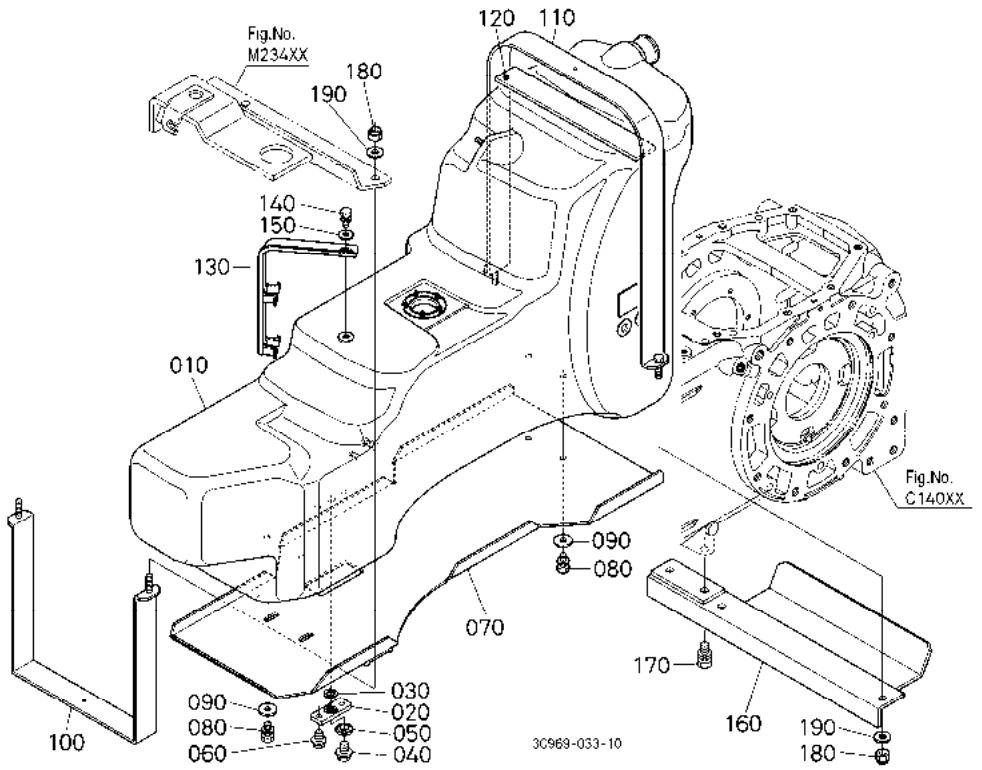

A:M954(M9540DTH) B:M954-CAB(M9540DTHC)

序号 REF.No.	零件号 PART No.	零件名称	PART NAME	数量/机器序列号 Q'TY/S.No. A	B	互换 I.C.	备注 REMARKS
010	3C081-0414-2	燃油箱	TANK,FUEL	1	-		
020	3C091-0425-0	放油板	PLATE,DRAIN FUEL	1	-		
030	3C091-0426-0	X 形密封圈	SEAL,X RING	1	-		
040	01774-51010	法兰螺栓	BOLT,FLANGE	1	-		
050	04717-01000	带橡胶的垫圈	WASHER,WITH RUBBER	1	-		
060	01754-50814	法兰螺栓	BOLT,FLANGE	2	-		
070	3C081-0416-0	燃油箱盖	COVER,FUEL TANK	1	-		
080	01123-50812	螺栓	BOLT	4	-		
090	04015-60080	平垫圈	WASHER,PLAIN	4	-		
100	3C081-0437-2	燃油箱盖	BAND,FUEL TANK	1	-		
110	3C081-0439-2	燃油箱盖	BAND,FUEL TANK	1	-		
120	3A151-0466-3	燃油箱减震橡胶	CUSHION,TANK	1	-		
130	3C081-0417-2	燃油管夹	CLAMP,FUEL HOSE	1	-		
140	01123-50812	螺栓	BOLT	1	-		
150	04015-60080	平垫圈	WASHER,PLAIN	1	-		
160	3C081-0418-0	燃油箱托架	STAY,FUEL TANK	1	-		
170	01133-51430	螺栓	BOLT	2	-		
180	02574-50100	锁紧螺母	NUT,LOCK	4	-		
190	04013-60100	平垫圈	WASHER,PLAIN	4	-		

↔ 新旧部件可替换； ≠ 新旧部件不可替换； ← 新部件可替换旧部件； → 旧部件可替换新部件

A11002 油箱［驾驶室］ FUEL TANK [CAB]

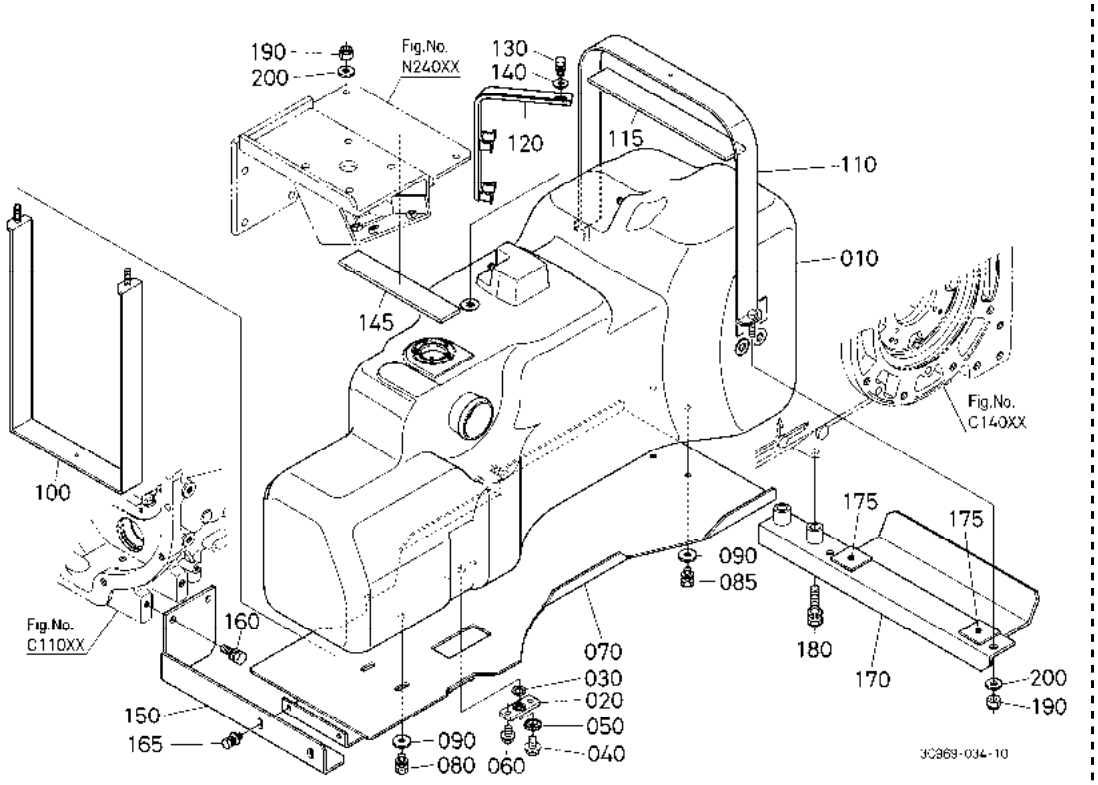

A:M954(M9540DTH) B:M954-CAB(M9540DTHC)

序号 REF.No.	零件号 PART No.	零件名称	PART NAME	数量/机器序列号 Q'TY/S.No. A	B	互换 I.C.	备注 REMARKS
010	3C581-0414-2	燃油箱	TANK,FUEL	-	1		
020	3C091-0425-0	放油板	PLATE,DRAIN FUEL	-	1		
030	3C091-0426-0	X 形密封圈	SEAL,X RING	-	1		
040	01774-51010	法兰螺栓	BOLT,FLANGE	-	1		
050	04717-01000	带橡胶的垫圈	WASHER,WITH RUBBER	-	1		
060	01754-50814	法兰螺栓	BOLT,FLANGE	-	2		
070	3C581-0416-0	燃油箱盖	COVER,FUEL TANK	-	1		
080	01123-60814	螺栓	BOLT	-	2		
085	01123-50812	螺栓	BOLT	-	2		
090	04015-60080	平垫圈	WASHER,PLAIN	-	4		
100	3C581-0437-0	燃油箱带	BAND,FUEL TANK	-	1		
110	3C581-0439-0	燃油箱带	BAND,FUEL TANK	-	1		
115	3A151-0466-3	燃油箱减震橡胶	CUSHION,TANK	-	1		
120	3C081-0417-2	燃油管夹	CLAMP,FUEL HOSE	-	1		
130	01123-50812	螺栓	BOLT	-	1		
140	04015-60080	平垫圈	WASHER,PLAIN	-	1		
145	3C451-0467-0	油箱垫	CUSHION,TANK	-	1		
150	3C581-0413-0	前燃油箱保护板	GUARD,TANK FRONT	-	1		
160	01133-51230	螺栓	BOLT	-	2		
165	01125-60820	螺栓	BOLT	-	2		
170	3C581-0418-3	燃油箱托架	STAY,FUEL TANK	-	1		
175	TC230-4127-0	接轴减震橡胶	CUSHION,LINK	-	2		
180	01133-51460	螺栓	BOLT	-	2		
190	02574-50100	锁紧螺母	NUT,LOCK	-	4		
200	04013-60100	平垫圈	WASHER,PLAIN	-	4		

↔ 新旧部件可替换； ≠ 新旧部件不可替换； ← 新部件可替换旧部件； → 旧部件可替换新部件

A13501 燃油供给器［安全支架］ FUEL FILLER [ROPS]

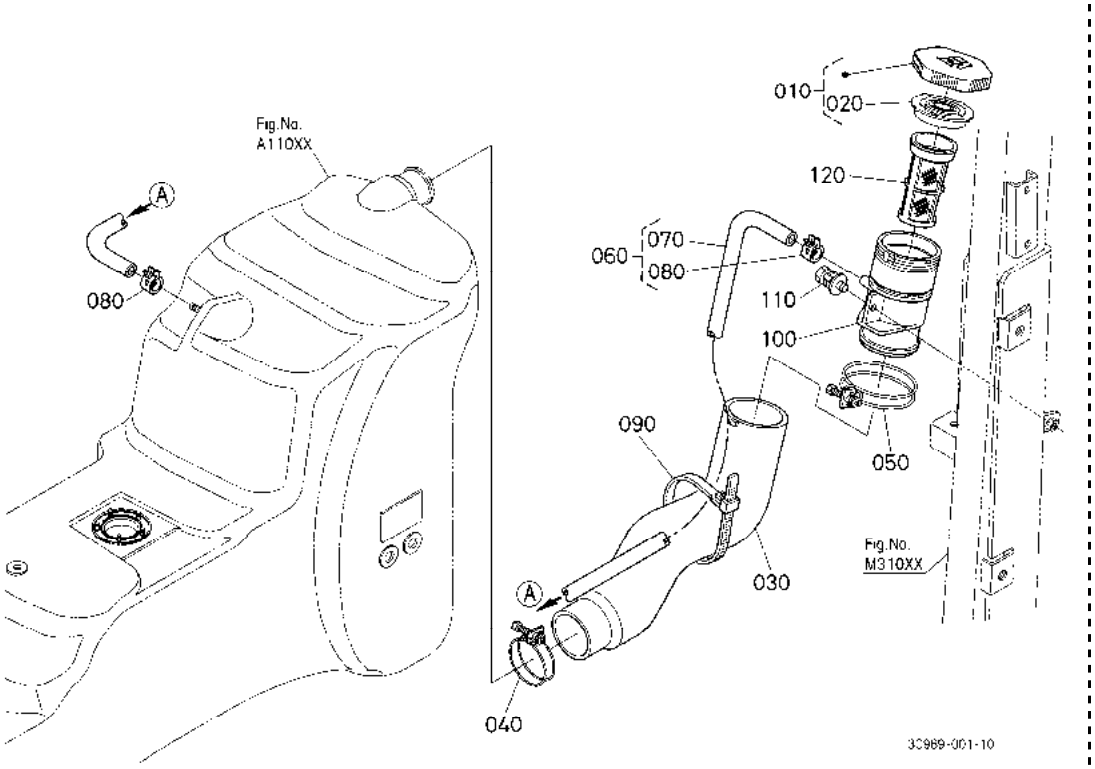

A:M954(M9540DTH) B:M954-CAB(M9540DTHC)

序号 REF.No.	零件号 PART No.	零件名称	PART NAME	数量/机器序列号 Q'TY/S.No. A	B	互换 I.C.	备注 REMARKS
010	3C081-0429-0	油盖组件	ASSY CAP,FUEL	1	-		
020	PK401-8247-3	衬垫	GASKET	1	-		
030	3C081-0457-2	燃油供给器软管	HOSE,FUEL OIL FILLER	1	-		
040	09318-89073	软管束环	CLAMP,HOSE	1	-		
050	09318-89076	软管夹	CLAMP,HOSE	1	-		
060	3C081-0448-0	燃油管总成	ASSY TUBE,FUEL	1	-		
070	3C081-0441-0	通气管软管	TUBE,BREATHER	1	-		
080	09318-88130	软管夹	CLAMP,HOSE	2	-		
090	32751-9630-0	作业灯线	BAND,WORK LIGHT	1	-		
100	3C081-0458-0	燃油喷嘴	NOZZLE,FUEL	1	-		
110	01125-60820	螺栓	BOLT	1	-		
120	5H400-2675-0	滤清器	FILTER	1	-		

↔ 新旧部件可替换； ≠ 新旧部件不可替换； ← 新部件可替换旧部件； → 旧部件可替换新部件

A13502 燃油供给器［驾驶室］ FUEL FILLER [CAB]

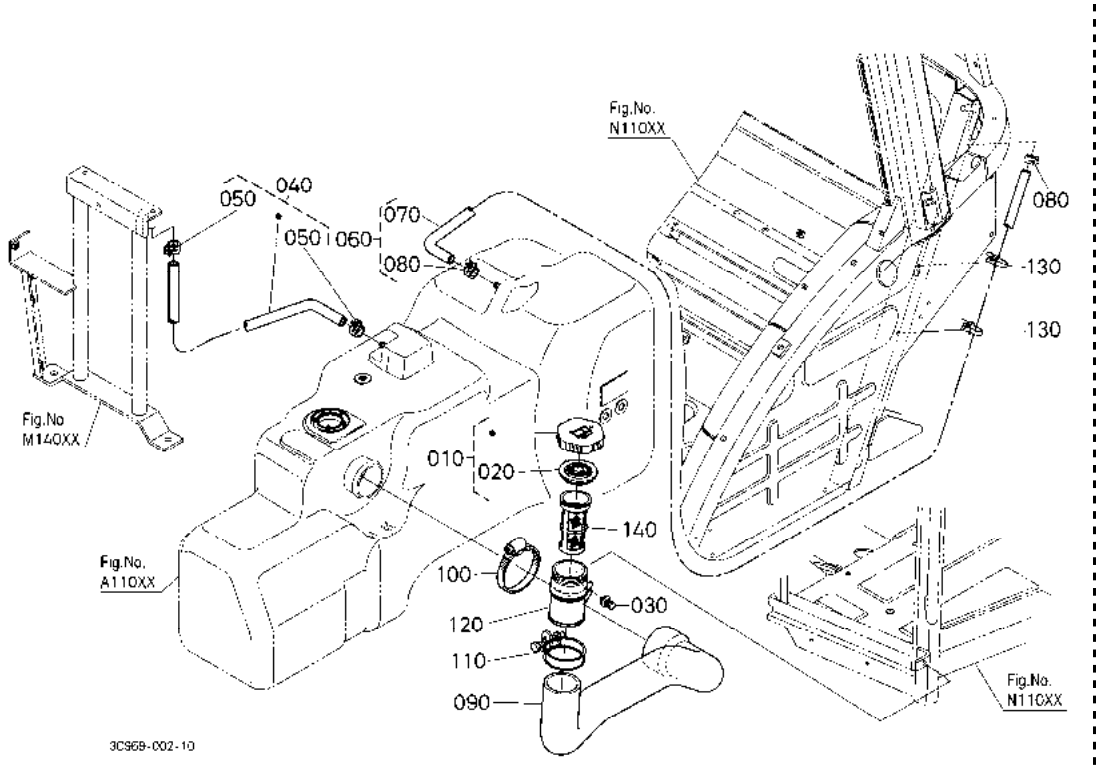

A:M954(M9540DTH) B:M954-CAB(M9540DTHC)

序号 REF.No.	零件号 PART No.	零件名称	PART NAME	数量/机器序列号 Q'TY/S.No. A	B	互换 I.C.	备注 REMARKS
010	3C581-0429-2	燃油盖组件	ASSY CAP,FUEL	-	1		
020	3C581-0431-0	衬垫	GASKET	-	1		
030	01125-60820	螺栓	BOLT	-	1		
040	3C581-0448-2	燃油管总成	ASSY TUBE,FUEL	-	1		
050	09318-88150	软管夹	CLAMP,HOSE	-	2		
060	3C581-0449-2	油管组件	ASSY TUBE,FUEL	-	1		
070	3C581-0442-0	油管	TUBE,FUEL	-	1		
080	09318-88150	软管夹	CLAMP,HOSE	-	2		
090	3C581-0457-0	燃油加油软管	HOSE,FUEL OIL FILLER	-	1		
100	3A151-7447-0	软管夹	CLAMP,HOSE	-	1		
110	09318-89076	软管夹	CLAMP,HOSE	-	1		
120	PP551-8267-3	燃油喷嘴	NOZZLE,FUEL	-	1		
130	3F760-0454-0	夹子	CLAMP	-	2		
140	5H400-2675-0	滤清器	FILTER	-	1		

↔ 新旧部件可替换； ≠ 新旧部件不可替换； ← 新部件可替换旧部件； → 旧部件可替换新部件

A14001 燃油管［安全支架］ FUEL PIPE [ROPS]

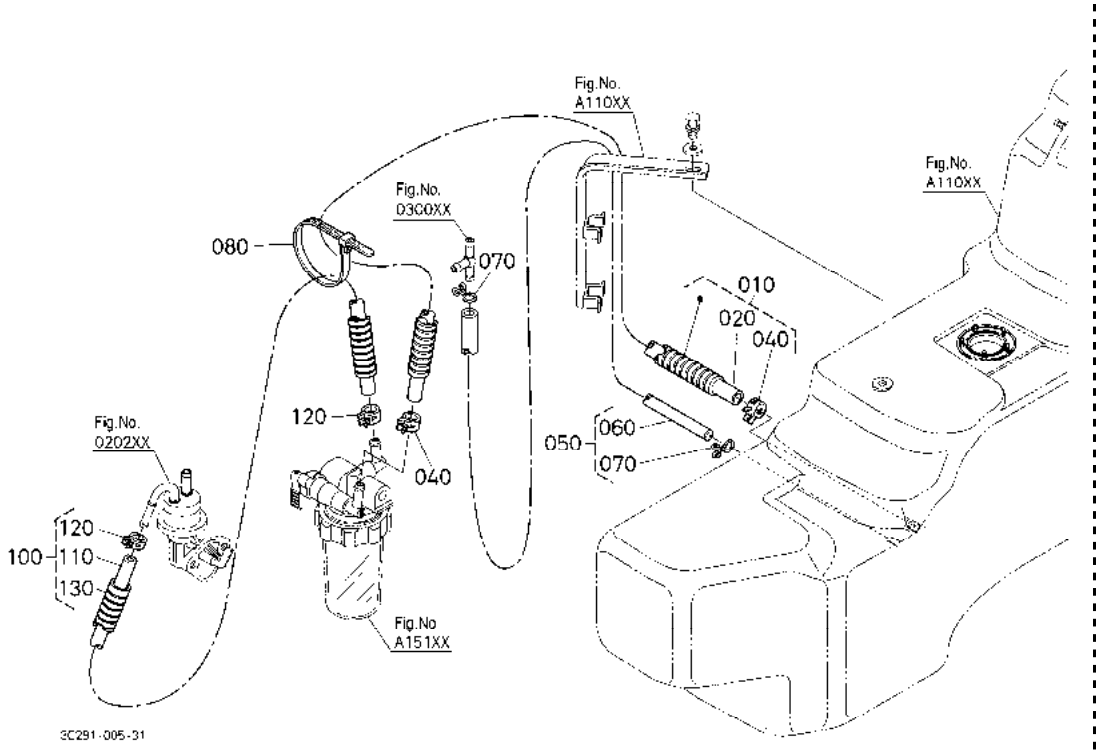

A:M954(M9540DTH) B:M954-CAB(M9540DTHC)

序号 REF.No.	零件号 PART No.	零件名称	PART NAME	数量/机器序列号 Q'TY/S.No. A	B	互换 I.C.	备注 REMARKS
010	3C081-0446-0	燃油管总成	ASSY TUBE,FUEL	1	-		
020	09661-81850	燃油管	TUBE,FUEL	1	-		
030	----	无	BLANK	-	-		
040	14911-4275-0	管夹	CLIP,PIPE	2	-		
050	3C081-0447-0	燃油管总成	ASSY TUBE,FUEL	1	-		
060	09661-41500	燃油管	TUBE,FUEL	1	-		
070	14971-4275-0	管夹	CLIP,PIPE	2	-		
080	53581-6415-0	线夹	BAND,CORD	1	-		
090	----	无	BLANK	-	-		
100	3A151-0444-0	油管组件	ASSY TUBE,FUEL	1	-		
110	09661-70750	燃油管	TUBE,FUEL	1	-		
120	14911-4275-0	管夹	CLIP,PIPE	2	-		
130	3A111-0454-0	油管	TUBE,PIPE	1	-		

↔ 新旧部件可替换； ≠ 新旧部件不可替换； ← 新部件可替换旧部件； → 旧部件可替换新部件

A14002 燃油管［驾驶室］ FUEL PIPE [CAB]

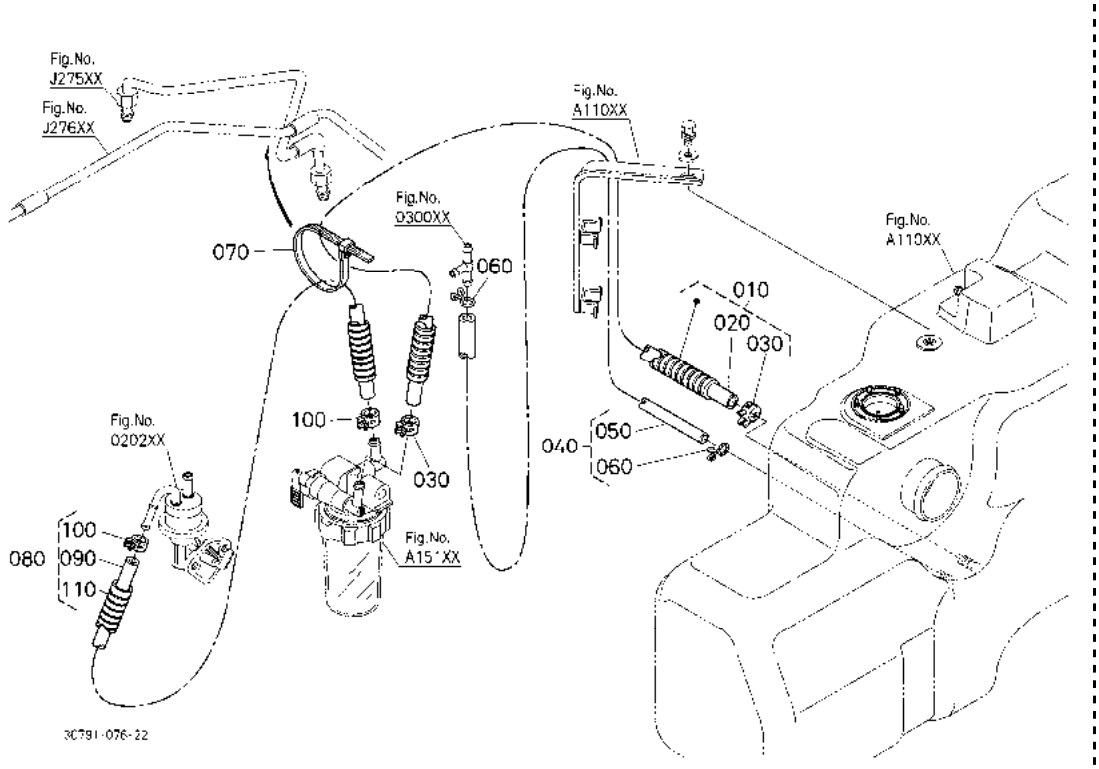

A:M954(M9540DTH) B:M954-CAB(M9540DTHC)

序号 REF.No.	零件号 PART No.	零件名称	PART NAME	数量/机器序列号 Q'TY/S.No. A	B	互换 I.C.	备注 REMARKS
010	3C081-0446-0	燃油管总成	ASSY TUBE,FUEL	-	1		
020	09661-81850	燃油管	TUBE,FUEL	-	1		
030	14911-4275-0	管夹	CLIP,PIPE	-	2		
040	3C081-0447-0	燃油管总成	ASSY TUBE,FUEL	-	1		
050	09661-41500	燃油管	TUBE,FUEL	-	1		
060	14911-4275-0	管夹	CLIP,PIPE	-	2		
070	53581-6415-0	线夹	BAND,CORD	-	1		
080	3A151-0444-0	油管组件	ASSY TUBE,FUEL	-	1		
090	09661-70750	燃油管	TUBE,FUEL	-	1		
100	14911-4275-0	管夹	CLIP,PIPE	-	2		
110	3A111-0454-0	油管	TUBE,PIPE	-	1		

↔ 新旧部件可替换； ≠ 新旧部件不可替换； ← 新部件可替换旧部件； → 旧部件可替换新部件

A15101 油水分离器［安全支架］ SEPARATOR [ROPS]

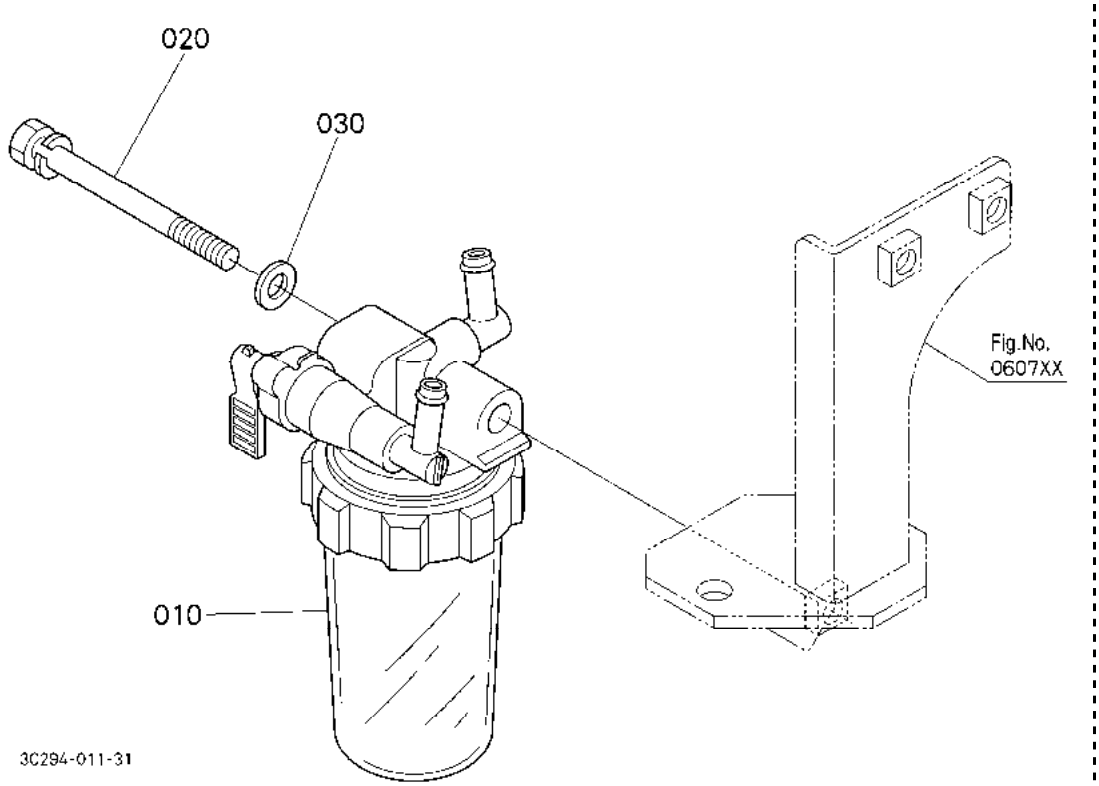

A:M954(M9540DTH) B:M954-CAB(M9540DTHC)

序号 REF.No.	零件号 PART No.	零件名称	PART NAME	数量/机器序列号 Q'TY/S.No. A	B	互换 I.C.	备注 REMARKS
010	1G410-4335-0	油水分离器	SEPARATOR	1	-		
020	01123-50865	螺栓	BOLT	1	-		
030	04013-60080	平垫圈	WASHER,PLAIN	1	-		

↔ 新旧部件可替换; ≠ 新旧部件不可替换; ← 新部件可替换旧部件; → 旧部件可替换新部件

A15102 油水分离器［驾驶室］ SEPARATOR [CAB]

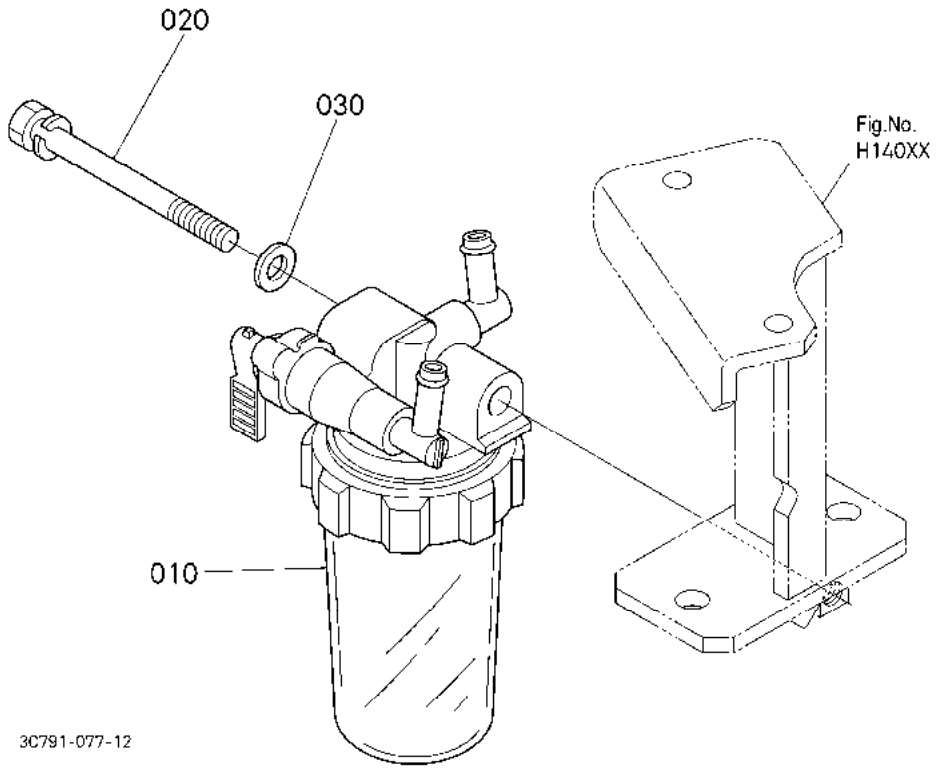

A:M954(M9540DTH) B:M954-CAB(M9540DTHC)

序号 REF.No.	零件号 PART No.	零件名称	PART NAME	数量/机器序列号 Q'TY/S.No. A	B	互换 I.C.	备注 REMARKS
010	1G410-4335-0	油水分离器	SEPARATOR	-	1		
020	01123-50865	螺栓	BOLT	-	1		
030	04013-60080	平垫圈	WASHER,PLAIN	-	1		

↔ 新旧部件可替换; ≠ 新旧部件不可替换; ← 新部件可替换旧部件; → 旧部件可替换新部件

A16100 油水分离器［零件］
SEPARATOR [COMPONENT PARTS]

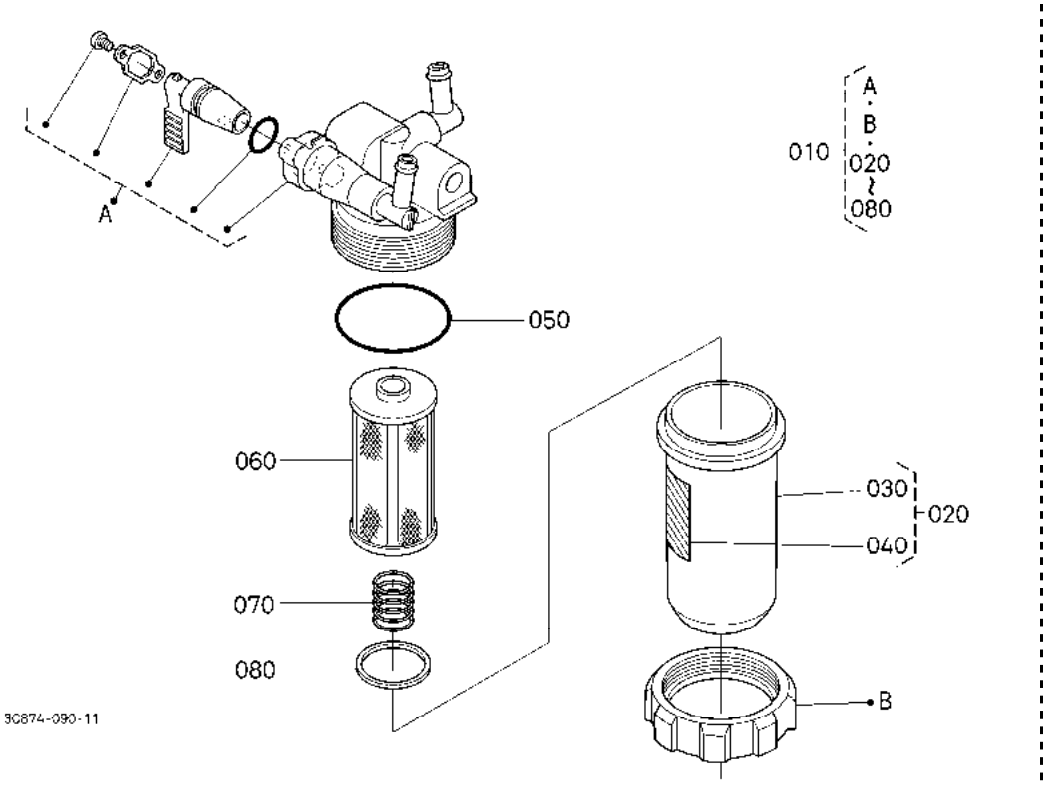

A:M954(M9540DTH) B:M954-CAB(M9540DTHC)

序号 REF.No.	零件号 PART No.	零件名称	PART NAME	数量/机器序列号 Q'TY/S.No. A	B	互换 I.C.	备注 REMARKS
010	1G410-4335-0	油水分离器	SEPARATOR	1	1		
020	1G311-4310-0	滤清器滤杯组件	ASSY CUP,FILTER	1	1		
030	1G311-4358-0	滤清器滤杯	CUP,FILTER	1	1		
040	1G311-8746-0	标签	LABEL,SEPARATOR	1	1		
050	1G311-4357-0	O 形圈	O-RING	1	1		
060	1G311-4338-0	滤芯	ELEMENT	1	1		
070	1G311-4393-0	弹簧	SPRING	1	1		
080	1G311-4325-0	浮子	FLOAT	1	1		

↔ 新旧部件可替换; ≠ 新旧部件不可替换; ← 新部件可替换旧部件; → 旧部件可替换新部件

A41001 风扇［安全支架］ FAN [ROPS]

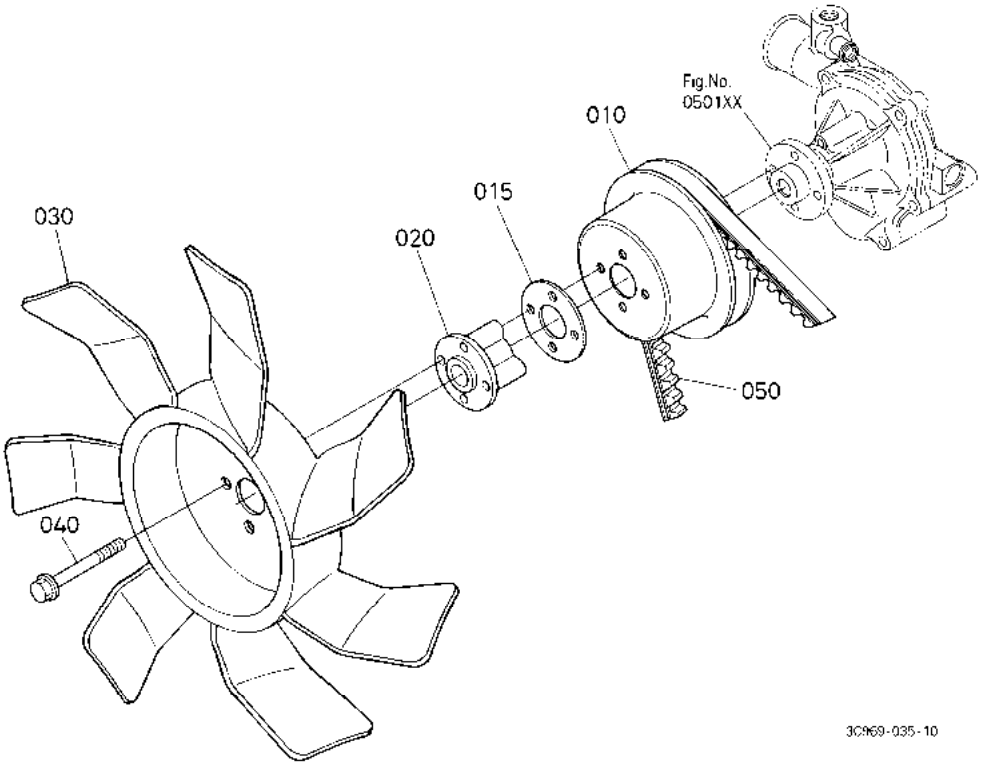

A:M954(M9540DTH) B:M954-CAB(M9540DTHC)

序号 REF.No.	零件号 PART No.	零件名称	PART NAME	数量/机器序列号 Q'TY/S.No. A	B	互换 I.C.	备注 REMARKS
010	1C010-7425-0	风扇皮带轮	PULLEY,FAN	1	-		
015	3A111-1623-0	风扇垫圈	WASHER,FAN	1	-		
020	17381-7415-0	风扇轴环	COLLAR,FAN	1	-		
030	1C010-7411-0	风扇	FAN	1	-		
040	01754-50860	法兰螺栓	BOLT,FLANGE	4	-		
050	1G541-9701-0	三角皮带	BELT,V	1	-		

↔ 新旧部件可替换； ≠ 新旧部件不可替换； ← 新部件可替换旧部件； → 旧部件可替换新部件

A41002 风扇［驾驶室］ FAN [CAB]

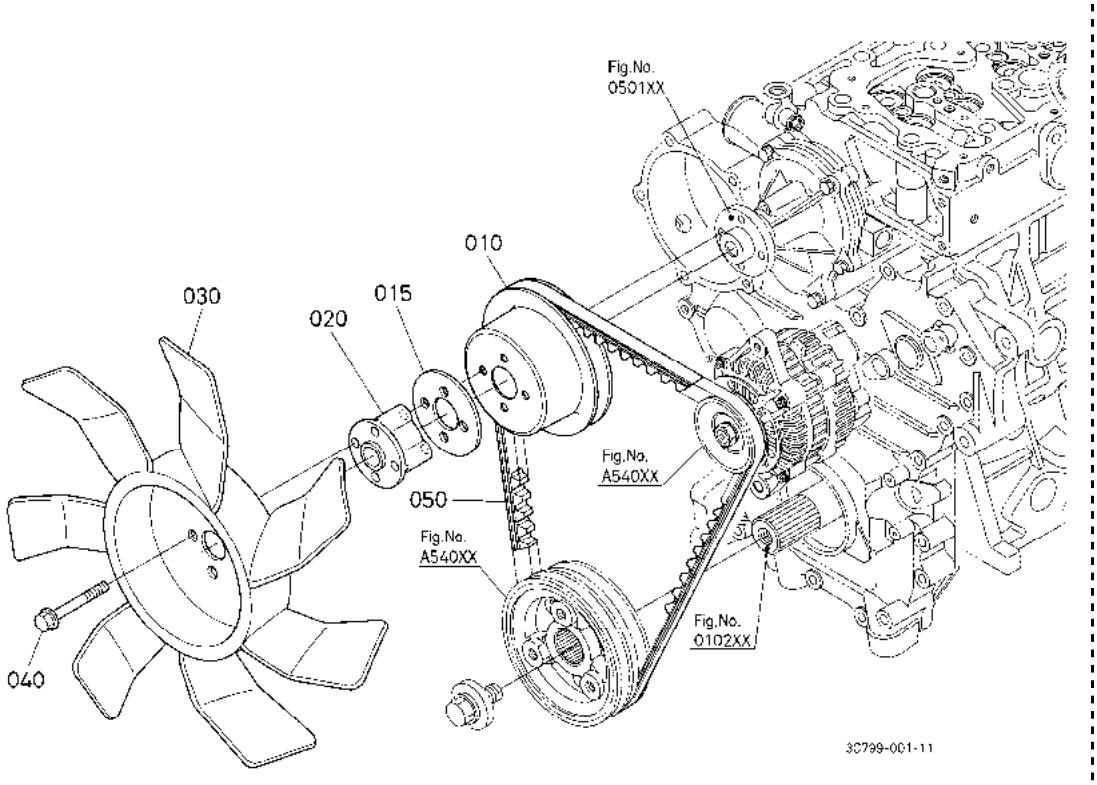

A:M954(M9540DTH) B:M954-CAB(M9540DTHC)

序号 REF.No.	零件号 PART No.	零件名称	PART NAME	数量/机器序列号 Q'TY/S.No. A	B	互换 I.C.	备注 REMARKS
010	1G541-7425-0	风扇皮带轮	PULLEY,FAN	-	1		
015	3A111-1623-0	风扇垫圈	WASHER,FAN	-	1		
020	17381-7415-0	风扇轴环	COLLAR,FAN	-	1		
030	1C010-7411-0	风扇	FAN	-	1		
040	01754-50860	法兰螺栓	BOLT,FLANGE	-	4		
050	1G541-9701-0	三角皮带	BELT,V	-	1		

↔ 新旧部件可替换； ≠ 新旧部件不可替换； ← 新部件可替换旧部件； → 旧部件可替换新部件

A42000 水管 WATER PIPE

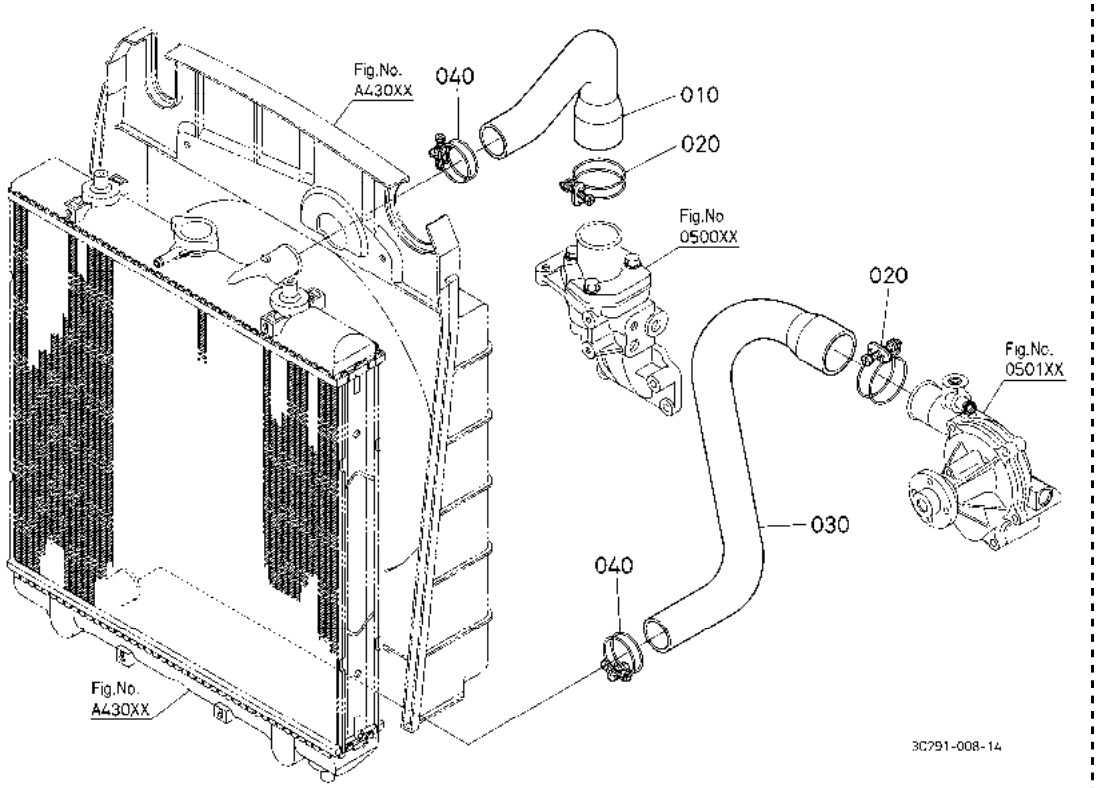

A:M954(M9540DTH) B:M954-CAB(M9540DTHC)

序号 REF.No.	零件号 PART No.	零件名称	PART NAME	数量/机器序列号 Q'TY/S.No. A	B	互换 I.C.	备注 REMARKS
010	3C081-1746-0	上水管	HOSE,WATER UPPER	1	1		
020	09318-89058	软管夹	CLAMP,HOSE	2	2		
030	3C081-1745-0	下水管	HOSE,WATER LOWER	1	1		
040	15108-7287-0	卡箍	BAND	2	2		

↔ 新旧部件可替换; ≠ 新旧部件不可替换; ← 新部件可替换旧部件; → 旧部件可替换新部件

A43000 散热器 RADIATOR

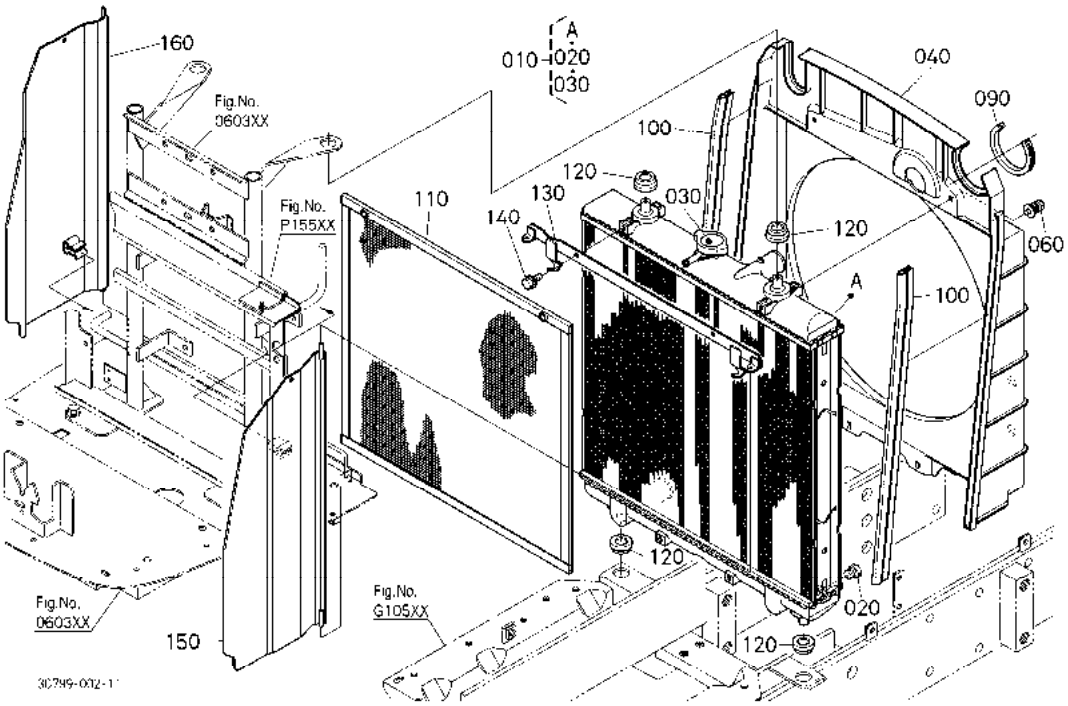

A:M954(M9540DTH) B:M954-CAB(M9540DTHC)

序号 REF.No.	零件号 PART No.	零件名称	PART NAME	数量/机器序列号 Q'TY/S.No. A	B	互换 I.C.	备注 REMARKS
010	3C081-1710-0	散热器组件	ASSY RADIATOR	1	1		
020	3C001-1713-0	散热器塞组件	ASSY PLUG,RADIATOR	1	1		
030	3C001-1711-0	散热器盖组件	ASSY CAP,RADIATOR	1	1		
040	3C081-7233-3	风扇护罩	SHROUD,FAN	1	1		
050	----	无	BLANK	-	-		
060	01027-50616	螺栓	BOLT	4	4		
070	----	无	BLANK	-	-		
080	----	无	BLANK	-	-		
090	3C081-1729-0	调整片	TRIM	1	1		
100	3C081-1720-0	调整片	TRIM	2	2		
110	3C081-1741-0	散热器网	NET,RADIATOR	1	1		
120	34070-1603-0	橡胶	RUBBER	4	4		
130	3C081-1736-0	网格托架	STAY,NET	1	1		
140	01754-50612	法兰螺栓	BOLT,FLANGE	2	2		
150	3C081-1737-5	板(L)	PLATE,LH	1	1		
160	3C081-1738-5	板(R)	PLATE,RH	1	1		

↔ 新旧部件可替换; ≠ 新旧部件不可替换; ← 新部件可替换旧部件; → 旧部件可替换新部件

A45000 储备油箱 RESERVE TANK

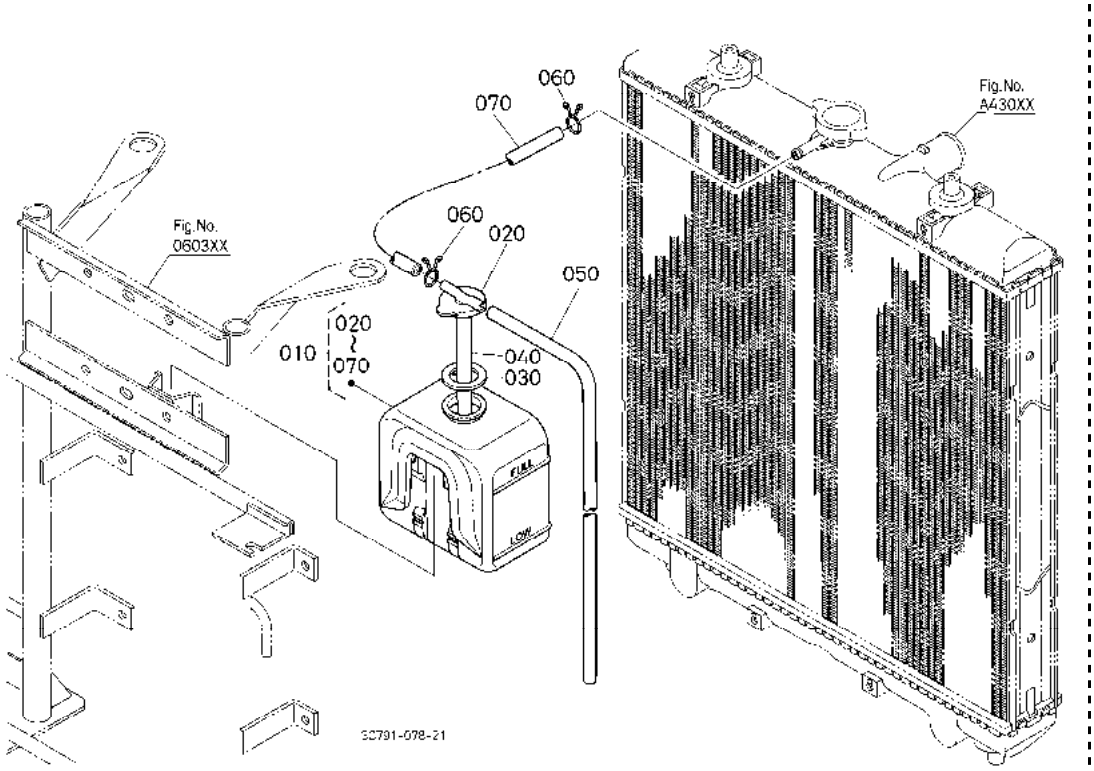

A:M954(M9540DTH) B:M954-CAB(M9540DTHC)

序号 REF.No.	零件号 PART No.	零件名称	PART NAME	数量/机器序列号 Q'TY/S.No. A	B	互换 I.C.	备注 REMARKS
010	3C081-1730-2	抛械敌组審	ASSY TANK,RESERVE	1	1		
020	15531-7242-2	盖	CAP	1	1		
030	15531-7243-2	衬垫	GASKET	1	1		
040	5H730-2566-0	油量计套管	TUBE	1	1		
050	19839-7244-0	橡胶软管	HOSE,RUBBER	1	1		
060	15501-7247-0	管夹	CLIP,PIPE	2	2		
070	59240-2547-0	水溢流管	PIPE,WATER OVER FLOW	1	1		

↔ 新旧部件可替换; ≠ 新旧部件不可替换; ← 新部件可替换旧部件; → 旧部件可替换新部件

A54001 交流发电机［安全支架］ ALTERNATOR [ROPS]

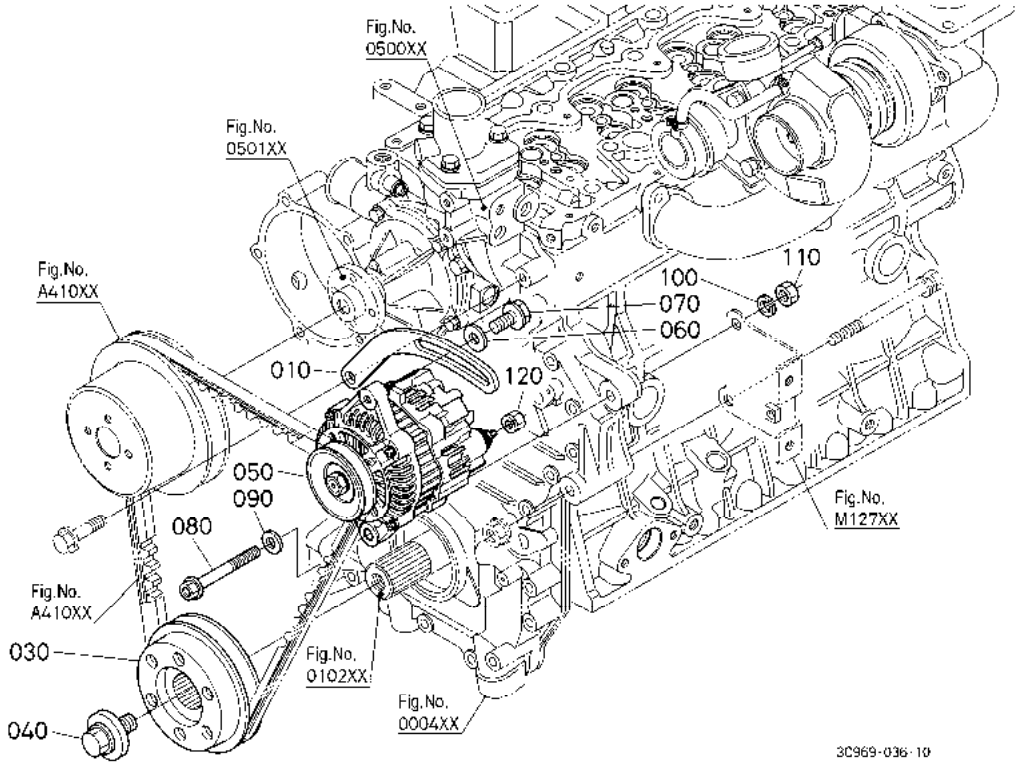

A:M954(M9540DTH) B:M954-CAB(M9540DTHC)

序号 REF.No.	零件号 PART No.	零件名称	PART NAME	数量/机器序列号 Q'TY/S.No. A	B	互换 I.C.	备注 REMARKS
010	1C010-6442-0	发电机支架	STAY,DYNAMO	1	-		
020	----	无	BLANK	-	-		
030	1C020-7428-0	风扇传动皮带轮	PULLEY,FAN DRIVE	1	-		
040	1J700-9101-0	螺栓	BOLT	1	-		
050	3C081-7401-0	交流发电机组件	ASSY ALTERNATOR	1	-		45A
060	04015-60080	平垫圈	WASHER,PLAIN	1	-		
070	01754-50825	法兰螺栓	BOLT,FLANGE	1	-		
080	3A111-1739-0	凸缘螺栓	BOLT,FLANGE	1	-		
090	04013-60100	平垫圈	WASHER,PLAIN	1	-		
100	04512-60100	弹簧垫圈	WASHER,SPRING	1	-		
110	02076-50100	螺母	NUT	1	-		
120	12264-9202-0	螺母	NUT,SPRING WASHER	1	-		

↔ 新旧部件可替换； ≠ 新旧部件不可替换； ← 新部件可替换旧部件； → 旧部件可替换新部件

A54002 交流发电机［驾驶室］ ALTERNATOR [CAB]

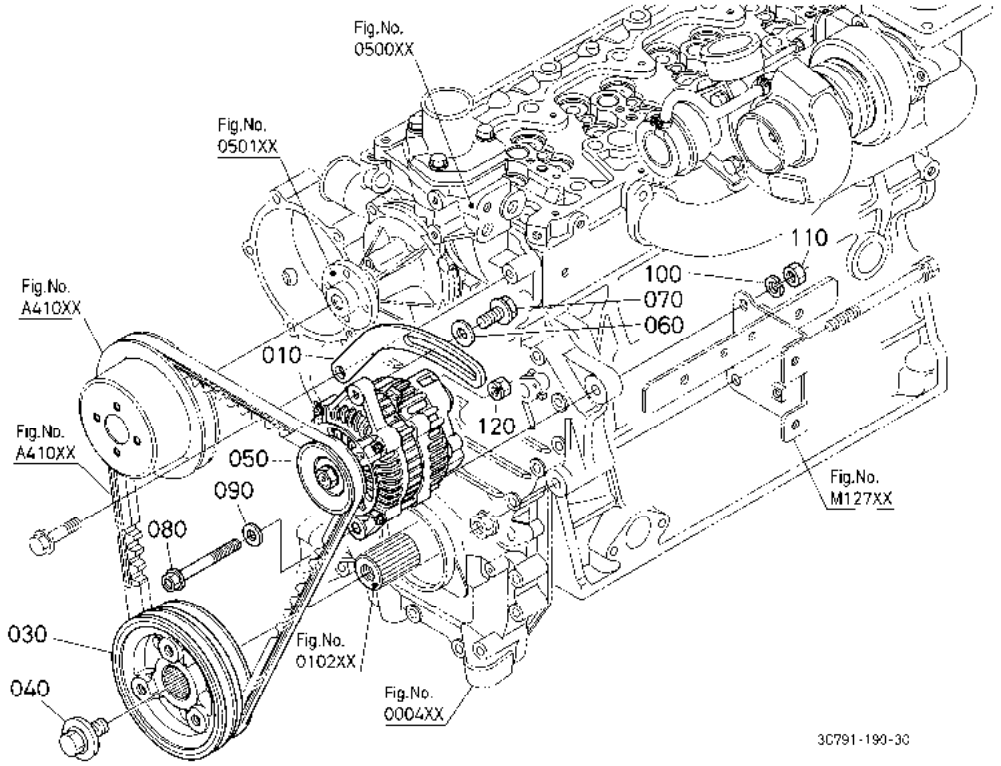

A:M954(M9540DTH) B:M954-CAB(M9540DTHC)

序号 REF.No.	零件号 PART No.	零件名称	PART NAME	数量/机器序列号 Q'TY/S.No. A	B	互换 I.C.	备注 REMARKS
010	1C010-6442-0	发电机支架	STAY,DYNAMO	-	1		
020	----	无	BLANK	-	-		
030	1G597-7428-0	风扇驱动皮带轮	PULLEY,FAN DRIVE	-	1		
040	1J700-9101-0	螺栓	BOLT	-	1		
050	3C581-7401-0	发动机组件	ASSY ALTERNATOR	-	1		60A
060	04015-60080	平垫圈	WASHER,PLAIN	-	1		
070	01754-50825	法兰螺栓	BOLT,FLANGE	-	1		
080	3A111-1739-0	凸缘螺栓	BOLT,FLANGE	-	1		
090	04013-60100	平垫圈	WASHER,PLAIN	-	1		
100	04512-60100	弹簧垫圈	WASHER,SPRING	-	1		
110	02076-50100	螺母	NUT	-	1		
120	12264-9202-0	螺母	NUT,SPRING WASHER	-	1		

↔ 新旧部件可替换； ≠ 新旧部件不可替换； ← 新部件可替换旧部件； → 旧部件可替换新部件

A55001 交流发电机［分解］［安全支架］ ALTERNATOR [COMPONENT PARTS] [ROPS]

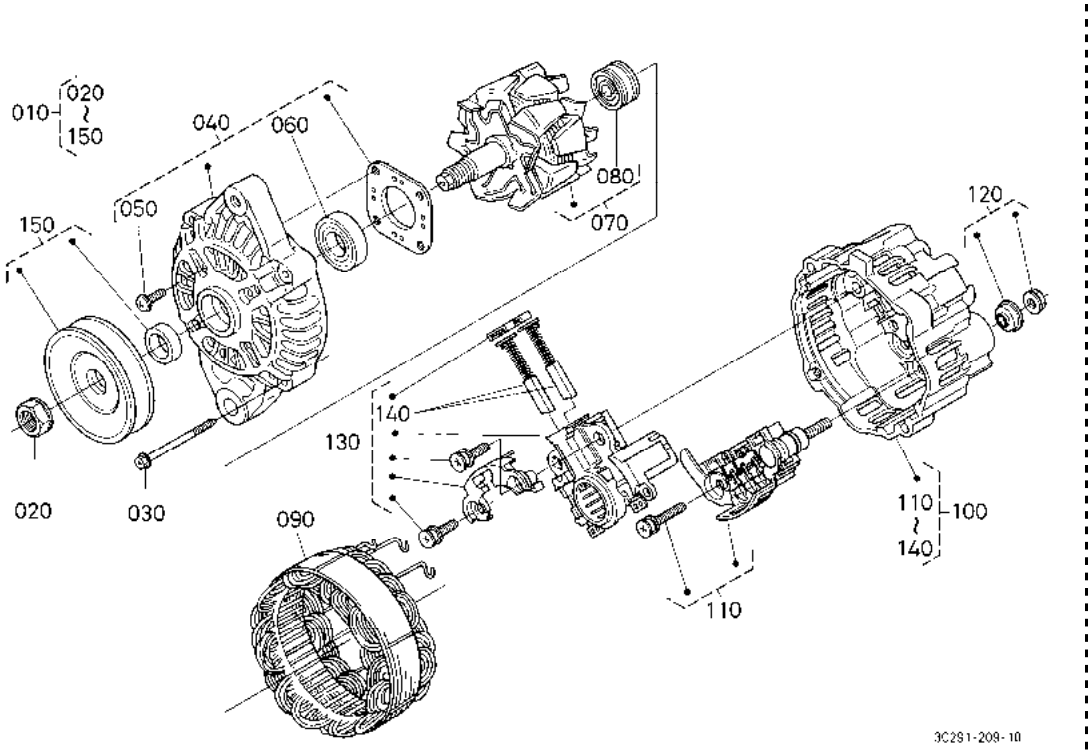

A:M954(M9540DTH) B:M954-CAB(M9540DTHC)

序号 REF.No.	零件号 PART No.	零件名称	PART NAME	数量/机器序列号 Q'TY/S.No. A	B	互换 I.C.	备注 REMARKS
010	3C081-7401-0	交流发电机组件	ASSY ALTERNATOR	1	-		45A
020	1C010-9201-0	螺母	NUT	1	-		
030	1C010-9105-0	固定螺栓	SET,BOLT	1	-		
040	1C010-6402-0	前托架组件	ASSY BRACKET,FRONT	1	-		
050	1C010-9301-0	固定螺栓	SET,BOLT	1	-		
060	1C010-6478-0	轴承(F)	BEARING	1	-		
070	1C010-6412-0	转子组件	ASSY ROTOR	1	-		
080	1C010-6477-0	轴承(R)	BEARING	1	-		
090	1C010-6408-0	定子组件	ASSY STATOR	1	-		
100	3C081-7404-0	后托架组件	ASSY BRACKET,REAR	1	-		
110	3A251-7403-0	整流器组件	ASSY RECTIFIER	1	-		
120	1C010-9208-0	固定螺帽	SET,NUT	1	-		
130	3C081-7402-0	调整器组	SET,REGULATOR	1	-		
140	1C010-6431-0	电刷组	SET,BRUSH	2	-		
150	1C010-6411-0	皮带轮组件	ASSY PULLEY	1	-		

↔ 新旧部件可替换; ≠ 新旧部件不可替换; ← 新部件可替换旧部件; → 旧部件可替换新部件

A55002 交流发电机［分解］［驾驶室］ ALTERNATOR [COMPONENT PARTS] [CAB]

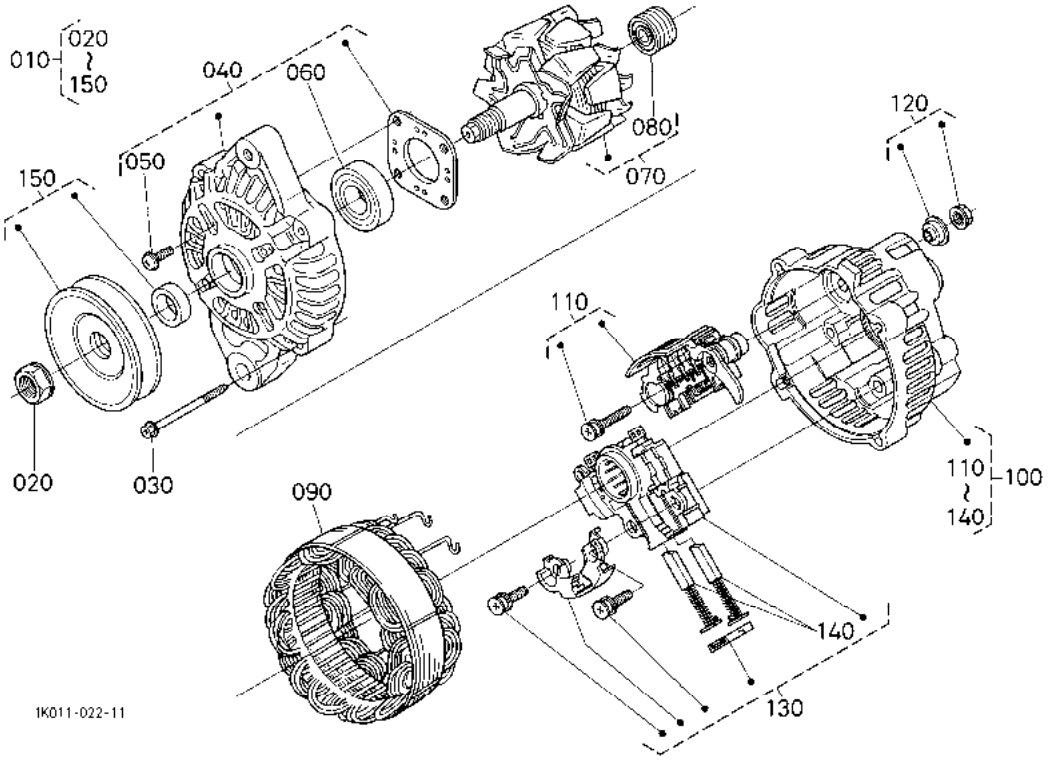

A:M954(M9540DTH) B:M954-CAB(M9540DTHC)

序号 REF.No.	零件号 PART No.	零件名称	PART NAME	数量/机器序列号 Q'TY/S.No. A	B	互换 I.C.	备注 REMARKS
010	3C581-7401-0	发动机组件	ASSY ALTERNATOR	-	1		60A
020	1C010-9201-0	螺母	NUT	-	1		
030	1C010-9105-0	固定螺栓	SET,BOLT	-	1		
040	1C011-6402-0	前托架组件	ASSY BRACKET,FRONT	-	1		
050	1C010-9301-0	固定螺栓	SET,BOLT	-	1		
060	1C010-6478-0	轴承(F)	BEARING	-	1		
070	1C011-6412-0	转子组件	ASSY ROTOR	-	1		
080	1C010-6477-0	轴承(R)	BEARING	-	1		
090	1C011-6408-0	定子组件	ASSY STATOR	-	1		
100	3C581-7404-0	后托架组件	ASSY BRACKET,REAR	-	1		
110	3A651-7403-0	整流器组件	ASSY RECTIFIER	-	1		
120	1K011-9203-0	组合螺帽	SET,NUT	-	1		
130	3C081-7402-0	调整器组	SET,REGULATOR	-	1		
140	1C010-6431-0	电刷组	SET,BRUSH	-	2		
150	1C010-6411-0	皮带轮组件	ASSY PULLEY	-	1		

↔ 新旧部件可替换; ≠ 新旧部件不可替换; ← 新部件可替换旧部件; → 旧部件可替换新部件

A56000 起动器 STARTER

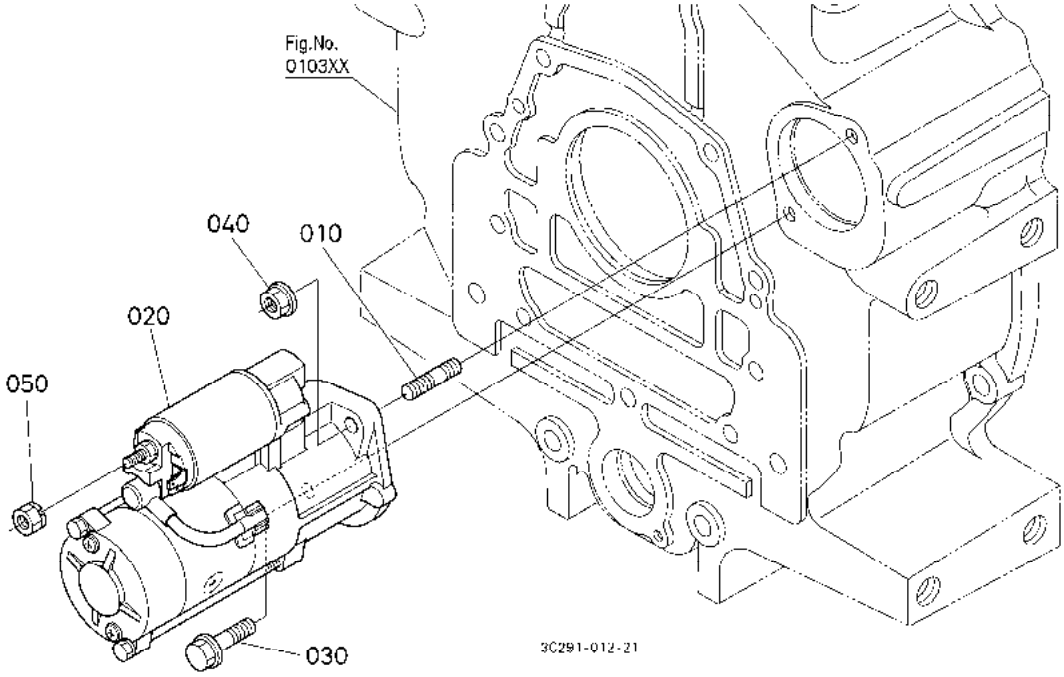

A:M954(M9540DTH) B:M954-CAB(M9540DTHC)

序号 REF.No.	零件号 PART No.	零件名称	PART NAME	数量/机器序列号 Q'TY/S.No. A	B	互换 I.C.	备注 REMARKS
010	01517-61030	双头螺栓	STUD	1	1		
020	1C010-6301-0	启动马达组件	ASSY STARTER	1	1		
030	01774-51035	法兰螺栓	BOLT,FLANGE	1	1		
040	02771-50100	法兰螺母	NUT, FLANGE	1	1		
050	16429-9201-0	螺母	NUT	1	1		

↔ 新旧部件可替换; ≠ 新旧部件不可替换; ← 新部件可替换旧部件; → 旧部件可替换新部件

A57000 起动器［分解］ STARTER [COMPONENT PARTS]

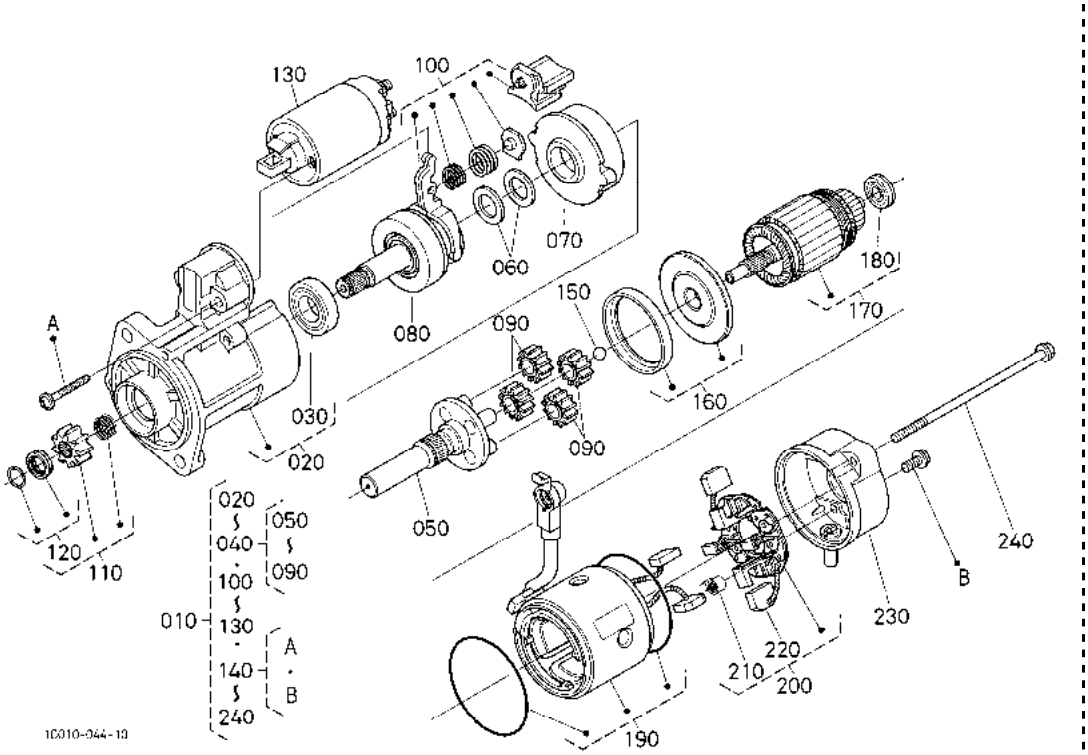

A:M954(M9540DTH) B:M954-CAB(M9540DTHC)

序号 REF.No.	零件号 PART No.	零件名称	PART NAME	数量/机器序列号 Q'TY/S.No. A	B	互换 I.C.	备注 REMARKS
010	1C010-6301-0	启动马达组件	ASSY STARTER	1	1		
020	1C010-6303-0	前托架组件	ASSY BRACKET,FRONT	1	1		
030	1C010-6324-0	轴承组件	SET,BEARING	1	1		
040	1C010-6304-0	离合器轴组件	ASSY SHAFT,CLUTCH	1	1		
050	1C010-6321-0	齿轮轴组件	ASSY SHAFT,GEAR	1	1		
060	1C010-6341-0	垫圈组件	SET,WASHER	1	1		
070	1C010-6326-0	内齿轮组件	SET,INTERNAL GEAR	1	1		
080	1C010-6333-0	超速运转离合器	CLUTCH,OVER RUNNING	1	1		
090	1C010-6327-0	齿轮组件	ASSY GEAR	4	4		
100	1C010-6305-0	电刷固定架组件	ASSY LEVER,SET	1	1		
110	1C010-6328-0	齿轮组件	SET PINION	1	1		
120	1C010-6317-0	止动器组件	SET,STOPPER	1	1		
130	1C010-6302-0	电磁开关组件	ASSY SWITCH,MAGNETIC	1	1		
140	1C010-6376-0	固定螺钉	SET,SCREW	1	1		
150	6C040-8269-0	钢珠	BALL	1	1		
160	1C010-6352-0	垫组件	SET,PACKING	1	1		
170	1C010-6307-0	电机转子组件	ASSY ARMATURE	1	1		
180	1C010-6325-0	轴承	BEARING	1	1		
190	1C010-6308-0	电帐线投组審	ASSY YOKE	1	1		
200	1C010-6338-0	刷把手组件	ASSY HOLDER,BRUSH	1	1		
210	1C010-6339-0	电刷弹簧	BRUSH,SPRING	4	4		
220	1C010-6337-0	刷子	BRUSH	2	2		
230	1C010-6320-0	后托架组件	ASSY BRACKET,REAR	1	1		
240	1C010-6332-0	固定螺栓	SET,BOLT	1	1		

↔ 新旧部件可替换； ≠ 新旧部件不可替换； ← 新部件可替换旧部件； → 旧部件可替换新部件

A58001 蓄电池［安全支架］ BATTERY [ROPS]

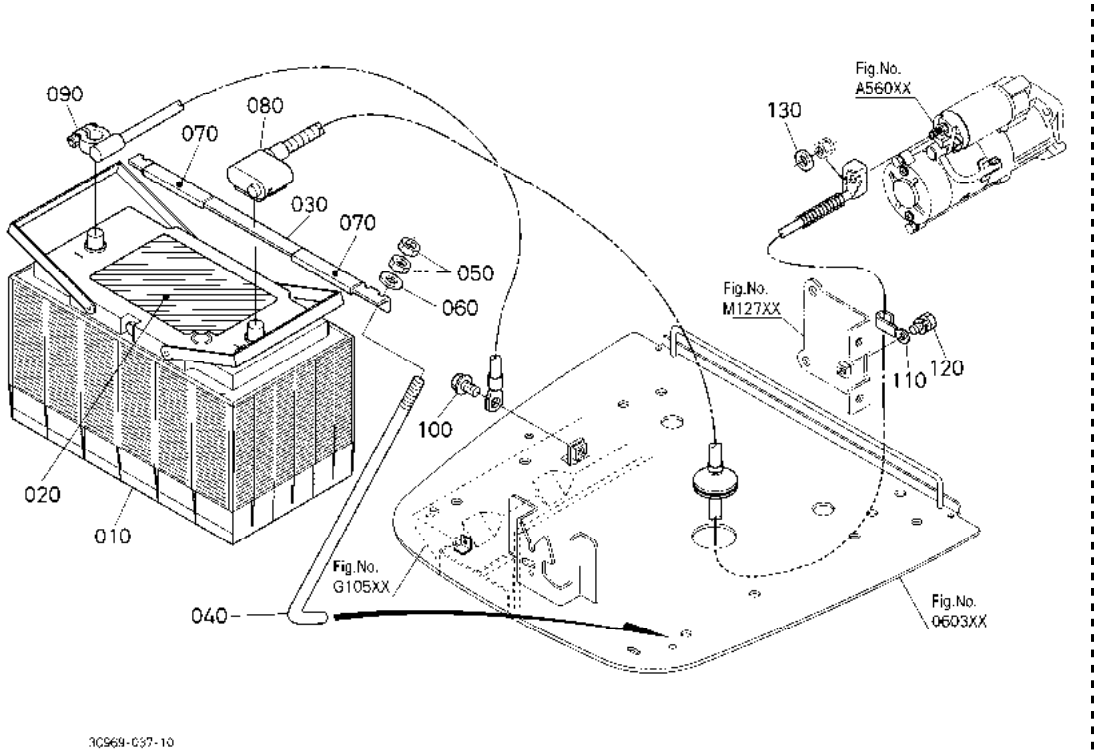

A:M954(M9540DTH) B:M954-CAB(M9540DTHC)

序号 REF.No.	零件号 PART No.	零件名称	PART NAME	数量/机器序列号 Q'TY/S.No. A	B	互换 I.C.	备注 REMARKS
010	----	蓄电池	BATTERY	1	-		105E41R
020	3N300-9892-0	蓄电池标签	LABEL,BATTERY	1	-		
030	3A211-7435-2	压板	RETAINER,BATTERY	1	-		
040	3C081-7436-0	蓄电池钩头螺栓	HOOK BOLT,BATTERY	2	-		
050	02014-50060	螺母	NUT	4	-		
060	04015-60060	平垫圈	WASHER,PLAIN	2	-		
070	38430-2967-0	缓冲垫	CUSHION	2	-		
080	3C909-7711-0	电瓶导线	CORD,BATTERY	1	-		
090	3C909-7712-0	负极接地线	CORD,BATTERY EARTH	1	-		
100	01774-51014	凸缘螺栓	BOLT,FLANGE	1	-		
110	52200-4116-0	线夹	CLAMP,CORD	1	-		
120	01754-50812	法兰螺栓	BOLT,FLANGE	1	-		
130	3C001-8531-0	垫子	CUSHION	1	-		

↔ 新旧部件可替换； ≠ 新旧部件不可替换； ← 新部件可替换旧部件； → 旧部件可替换新部件

A58002 蓄电池［驾驶室］ BATTERY [CAB]

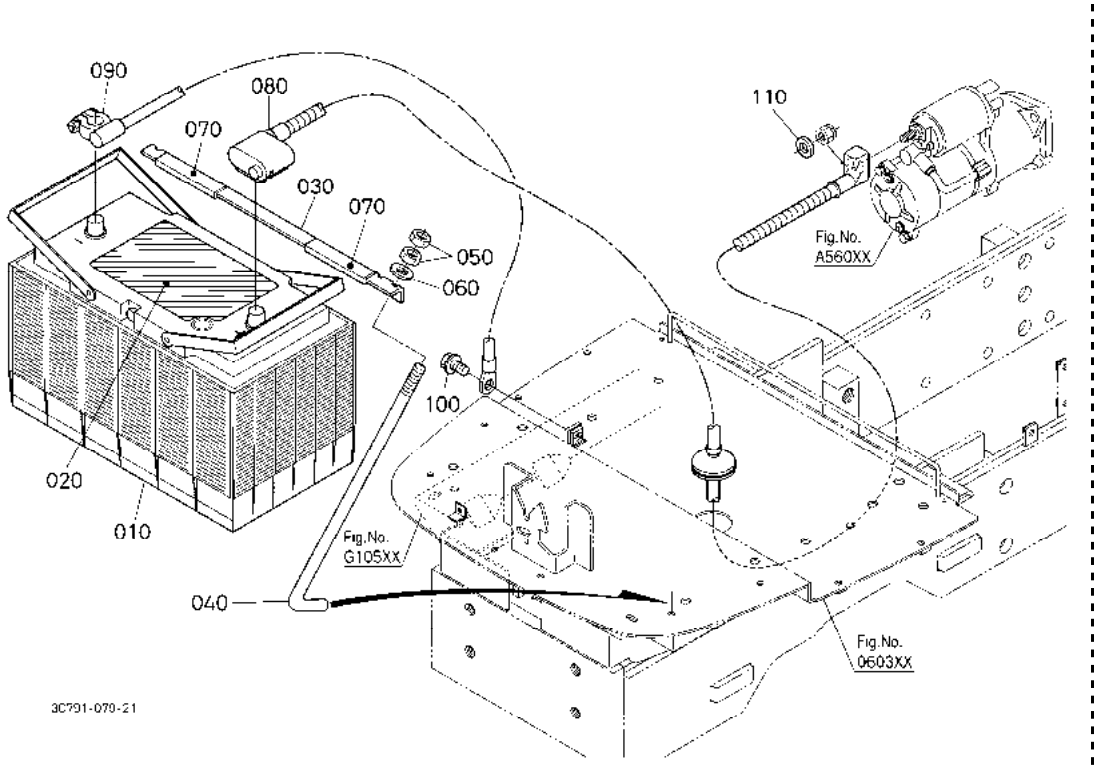

A:M954(M9540DTH) B:M954-CAB(M9540DTHC)

序号 REF.No.	零件号 PART No.	零件名称	PART NAME	数量/机器序列号 Q'TY/S.No. A	B	互换 I.C.	备注 REMARKS
010	----	蓄电池	BATTERY	-	1		105E41R
020	3N300-9892-0	蓄电池标签	LABEL,BATTERY	-	1		
030	3A211-7435-2	压板	RETAINER,BATTERY	-	1		
040	3C081-7436-0	蓄电池钩头螺栓	HOOK BOLT,BATTERY	-	2		
050	02014-50060	螺母	NUT	-	4		
060	04015-60060	平垫圈	WASHER,PLAIN	-	2		
070	38430-2967-0	缓冲垫	CUSHION	-	2		
080	3C909-7711-0	电瓶导线	CORD,BATTERY	-	1		
090	3C909-7712-0	负极接地线	CORD,BATTERY EARTH	-	1		
100	01774-51014	凸缘螺栓	BOLT,FLANGE	-	1		
110	3C001-8531-0	垫子	CUSHION	-	1		

↔ 新旧部件可替换； ≠ 新旧部件不可替换； ← 新部件可替换旧部件； → 旧部件可替换新部件

B02000 开关感应器（前） SWITCH/SENSOR (FRONT)

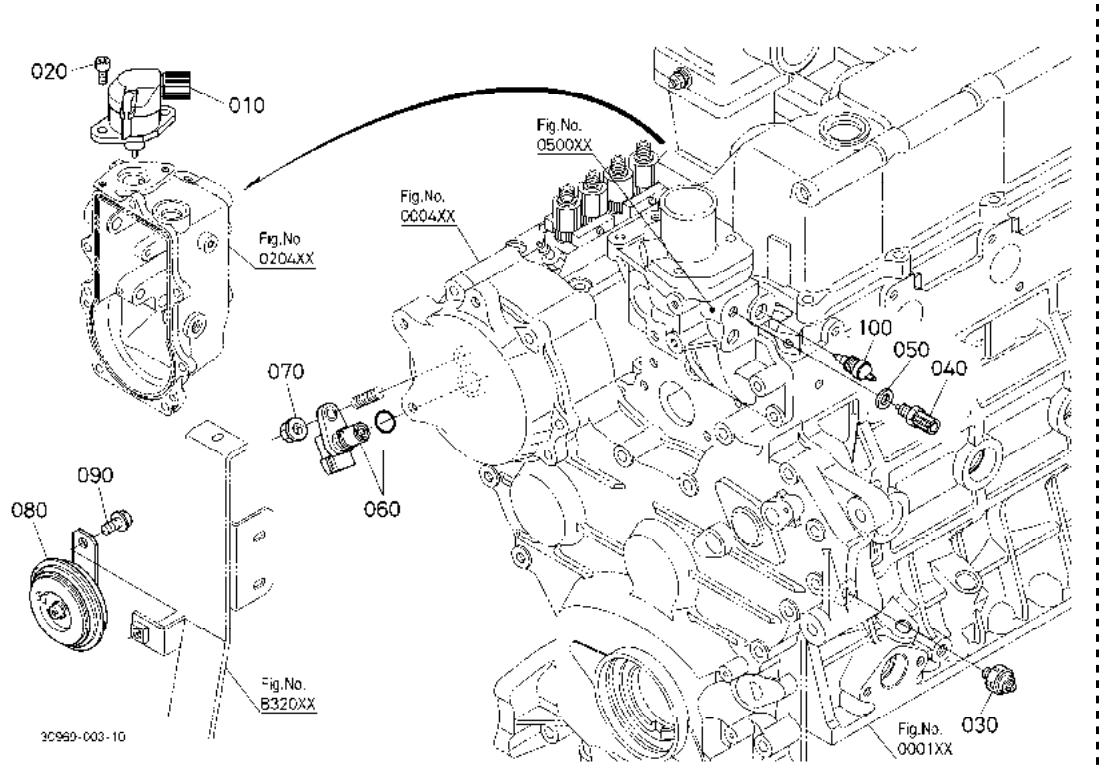

A:M954(M9540DTH) B:M954-CAB(M9540DTHC)

序号 REF.No.	零件号 PART No.	零件名称	PART NAME	数量/机器序列号 Q'TY/S.No. A	B	互换 I.C.	备注 REMARKS
010	1C010-6001-5	止动螺线管	SOLENOID,STOP	1	1		
020	01311-10616	内六角螺栓	BOLT,HEX-SOC-HD	2	2		
030	15841-3901-0	机油开关	SWITCH,OIL	1	1		
040	15668-8304-0	水温传感器	SENSOR,WATER TEMP.	1	1		
050	15109-3366-0	衬垫	GASKET	1	1		
060	T1060-3227-0	转速传感器	SENSOR,REVOLUTION	1	1		
070	02761-50060	法兰螺母	NUT,FLANGE	1	1		
080	RD809-5371-0	喇叭组件	ASSY HORN	1	1		
090	30400-1887-0	凸缘螺栓	BOLT,FLANGE	1	1		
100	59700-4225-0	传感器.恒温开关	SENSOR,THERMO.SWITCH	1	1		

↔ 新旧部件可替换； ≠ 新旧部件不可替换； ← 新部件可替换旧部件； → 旧部件可替换新部件

B03001 开关感应器（后）［安全支架］ SWITCH/SENSOR (REAR) [ROPS]

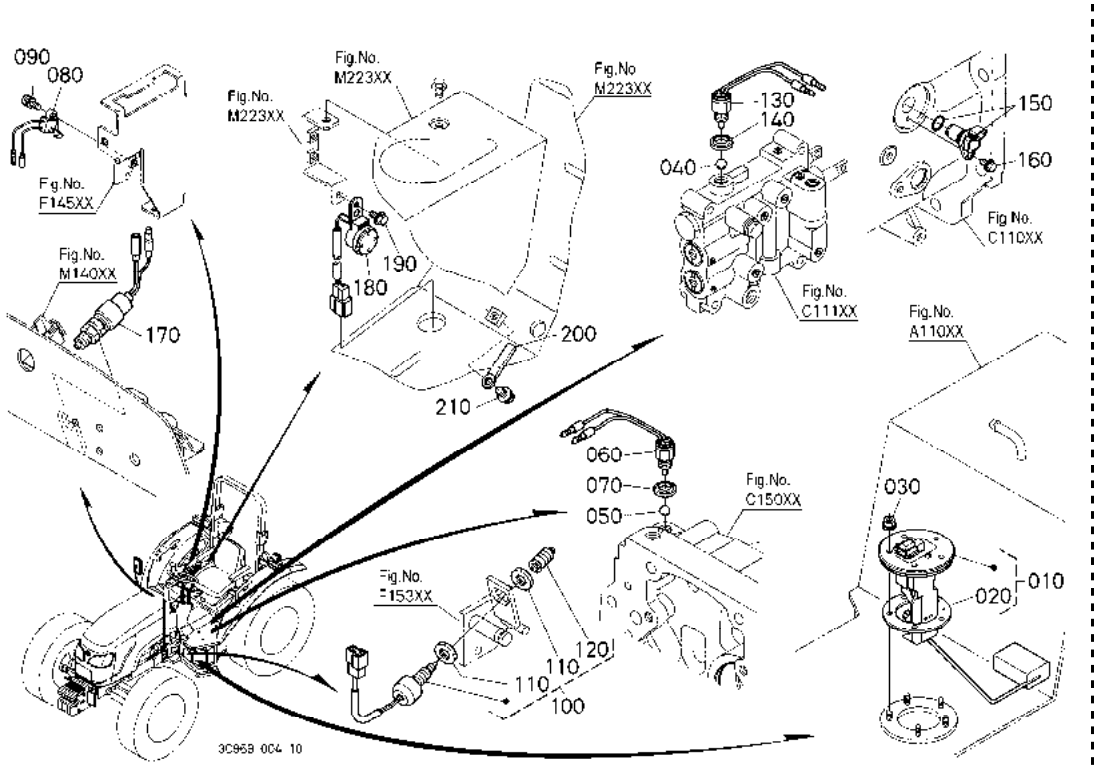

A:M954(M9540DTH) B:M954-CAB(M9540DTHC)

序号 REF.No.	零件号 PART No.	零件名称	PART NAME	数量/机器序列号 Q'TY/S.No. A	B	互换 I.C.	备注 REMARKS
010	3C081-7530-0	燃油器组件	ASSY UNIT,FUEL	1	-		
020	3C081-7531-0	燃油器密封垫圈	GASKET UNIT FUEL	1	-		
030	02761-50050	法兰螺母	NUT,FLANGE	5	-		
040	07715-01605	钢珠	BALL	1	-		
050	07715-03209	钢珠	BALL	1	-		
060	3A051-7510-0	开关	SWITCH	1	-		
070	04717-01400	带橡胶的垫圈	WASHER,WITH RUBBER	1	-		
080	TA040-4390-0	杆开关	SWITCH,LEVER	1	-		
090	03024-60416	盘头螺钉	SCREW,WITH WASHER	1	-		
100	52320-4288-3	安全开关	SWITCH,SAFETY	1	-		
110	67111-5583-0	安全开关螺母	NUT,SAFETY SWITCH	2	-		
120	67111-5584-0	安全开关盖	CAP,SAFETY SWITCH	1	-		
130	3A051-7510-0	开关	SWITCH	1	-		
140	04717-01400	带橡胶的垫圈	WASHER,WITH RUBBER	1	-		
150	T1060-1866-0	转懔传姶婍	SENSOR,REVOLUTION	1	-		
160	01754-50614	法兰螺栓	BOLT,FLANGE	1	-		
170	33740-7548-0	止动开关	SWITCH,STOP	1	-		
180	3C081-7514-2	蜂鸣器	BUZZER	1	-		
190	01754-50612	法兰螺栓	BOLT,FLANGE	1	-		
200	12234-6758-0	线夹	CLAMP,CORD	1	-		
210	01754-50812	法兰螺栓	BOLT,FLANGE	1	-		

↔ 新旧部件可替换； ≠ 新旧部件不可替换； ← 新部件可替换旧部件； → 旧部件可替换新部件

B03002 开关感应器（后）［驾驶室］ SWITCH/SENSOR (REAR) [CAB]

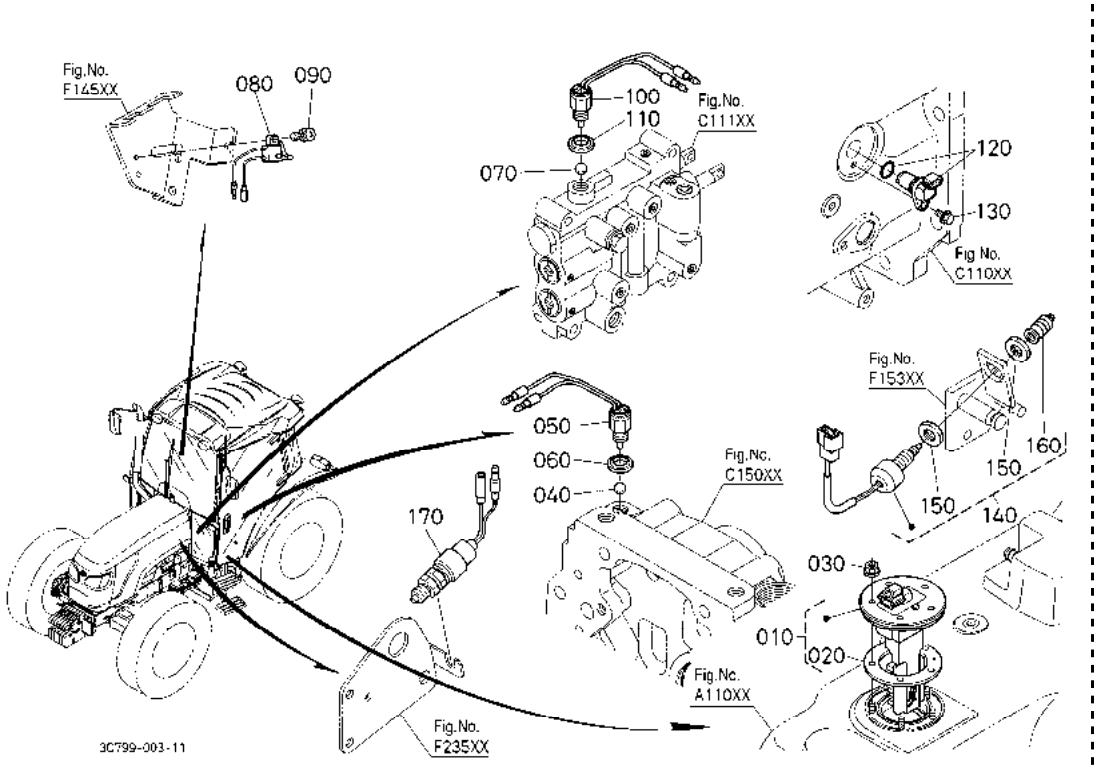

A:M954(M9540DTH) B:M954-CAB(M9540DTHC)

序号 REF.No.	零件号 PART No.	零件名称	PART NAME	数量/机器序列号 Q'TY/S.No. A	B	互换 I.C.	备注 REMARKS
010	3C581-7530-2	燃油器组件	ASSY UNIT,FUEL	-	1		
020	3C081-7531-0	燃油器密封垫圈	GASKET UNIT FUEL	-	1		
030	02761-50050	法兰螺母	NUT,FLANGE	-	5		
040	07715-03209	钢珠	BALL	-	1		
050	3A051-7510-0	开关	SWITCH	-	1		
060	04717-01400	带橡胶的垫圈	WASHER,WITH RUBBER	-	1		
070	07715-01605	钢珠	BALL	-	1		
080	TA040-4390-0	杆开关	SWITCH,LEVER	-	1		
090	03024-50414	带垫圈的螺钉	SCREW,WITH WASHER	-	1		
100	3A051-7510-0	开关	SWITCH	-	1		
110	04717-01400	带橡胶的垫圈	WASHER,WITH RUBBER	-	1		
120	T1060-1866-0	转懔传姶婍	SENSOR,REVOLUTION	-	1		
130	01754-50614	法兰螺栓	BOLT,FLANGE	-	2		
140	52320-4288-3	安全开关	SWITCH,SAFETY	-	1		
150	67111-5583-0	安全开关螺母	NUT,SAFETY SWITCH	-	2		
160	67111-5584-0	安全开关盖	CAP,SAFETY SWITCH	-	1		
170	33740-7548-0	止动开关	SWITCH,STOP	-	1		

↔ 新旧部件可替换； ≠ 新旧部件不可替换； ← 新部件可替换旧部件； → 旧部件可替换新部件

B10501 开关（面板）［安全支架］ SWITCH (PANEL BOARD) [ROPS]

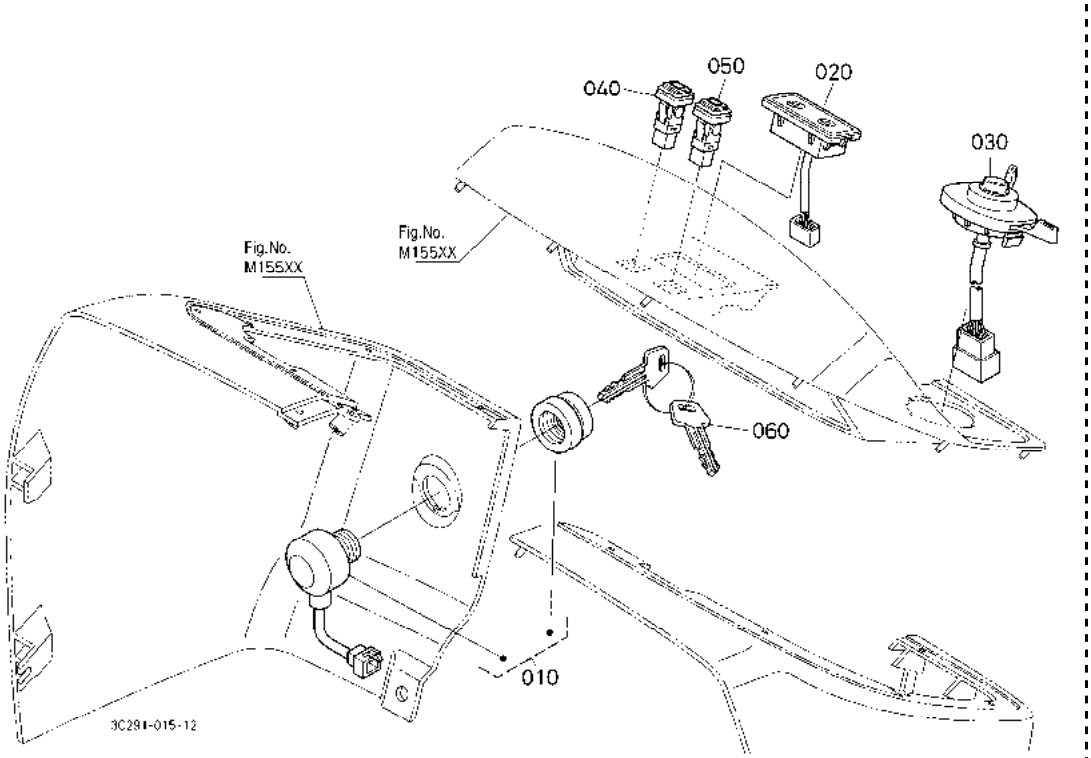

A:M954(M9540DTH) B:M954-CAB(M9540DTHC)

序号 REF.No.	零件号 PART No.	零件名称	PART NAME	数量/机器序列号 Q'TY/S.No. A	B	互换 I.C.	备注 REMARKS
010	52200-4121-2	起动器开关	SWITCH,STARTER	1	-		
020	3C081-7515-0	换挡开关	SWITCH,CHANGE	1	-		
030	6C042-5542-2	开关	SWITCH,COMBINATION	1	-		
040	3C001-7504-0	指示灯控制开关	SWITCH,HAZARD	1	-		
050	T1270-3378-2	作业灯开关	SWITCH,WORK LIGHT	1	-		
060	18510-6372-0	起动键组件	ASSY KEY,STARTER	1	-		套

↔ 新旧部件可替换； ≠ 新旧部件不可替换； ← 新部件可替换旧部件； → 旧部件可替换新部件

B10502 开关（面板）［驾驶室］ SWITCH (PANEL BOARD) [CAB]

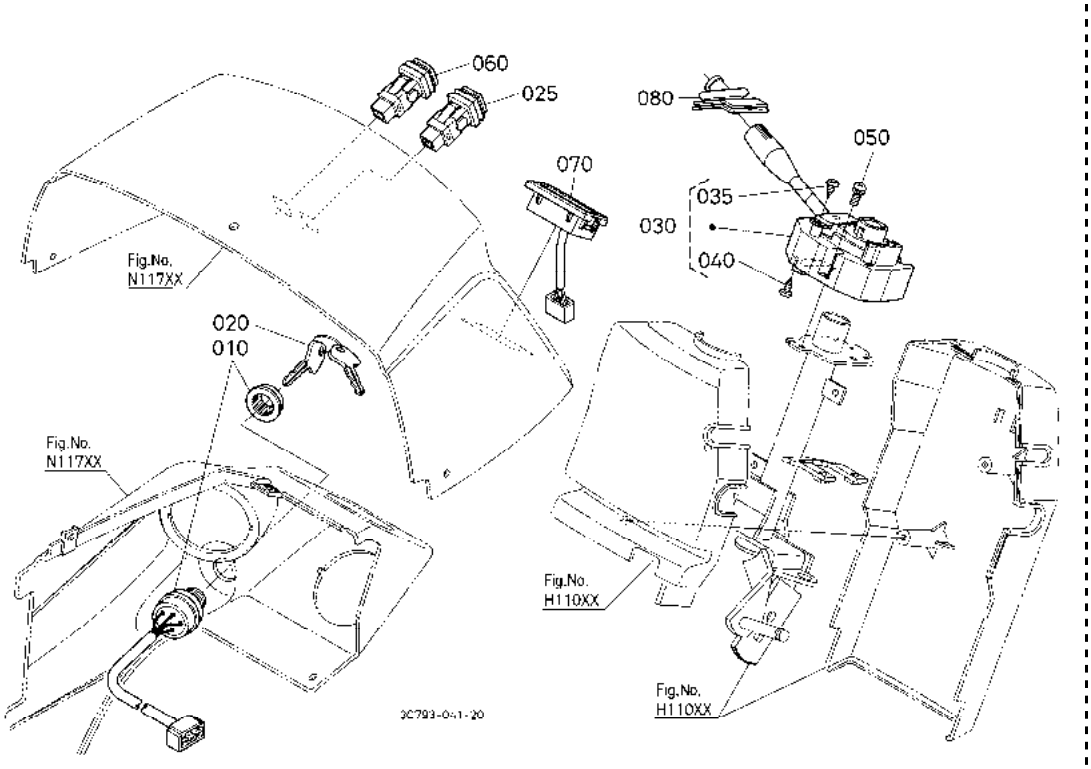

A:M954(M9540DTH) B:M954-CAB(M9540DTHC)

序号 REF.No.	零件号 PART No.	零件名称	PART NAME	数量/机器序列号 Q'TY/S.No. A	B	互换 I.C.	备注 REMARKS
010	36919-7516-2	主开关	SWITCH,MAIN	-	1		
020	36919-7519-0	主开关钥匙组件	KEY,MAIN SWITCH	-	1		套
025	3C583-7505-0	喇叭按钮开关	SWITCH,HORN	-	1		
030	3C581-3207-3	杆开关组件	SWITCH,COMB.LEVER	-	1		
035	03714-50410	自攻螺钉	SCREW,TAPPING	-	2		
040	03714-50412	自攻螺钉	SCREW,TAPPING	-	3		
050	03004-50616	带垫圈的螺钉	SCREW,WITH WASHER	-	3		
060	3C001-7504-0	指示灯控制开关	SWITCH,HAZARD	-	1		
070	3C081-7515-0	换挡开关	SWITCH,CHANGE	-	1		
080	T1270-3208-3	杆组件导筒	BOOT,COMB.LEVER	-	1		

↔ 新旧部件可替换； ≠ 新旧部件不可替换； ← 新部件可替换旧部件； → 旧部件可替换新部件

B11000 开关［驾驶室］ SWITCH [CAB]

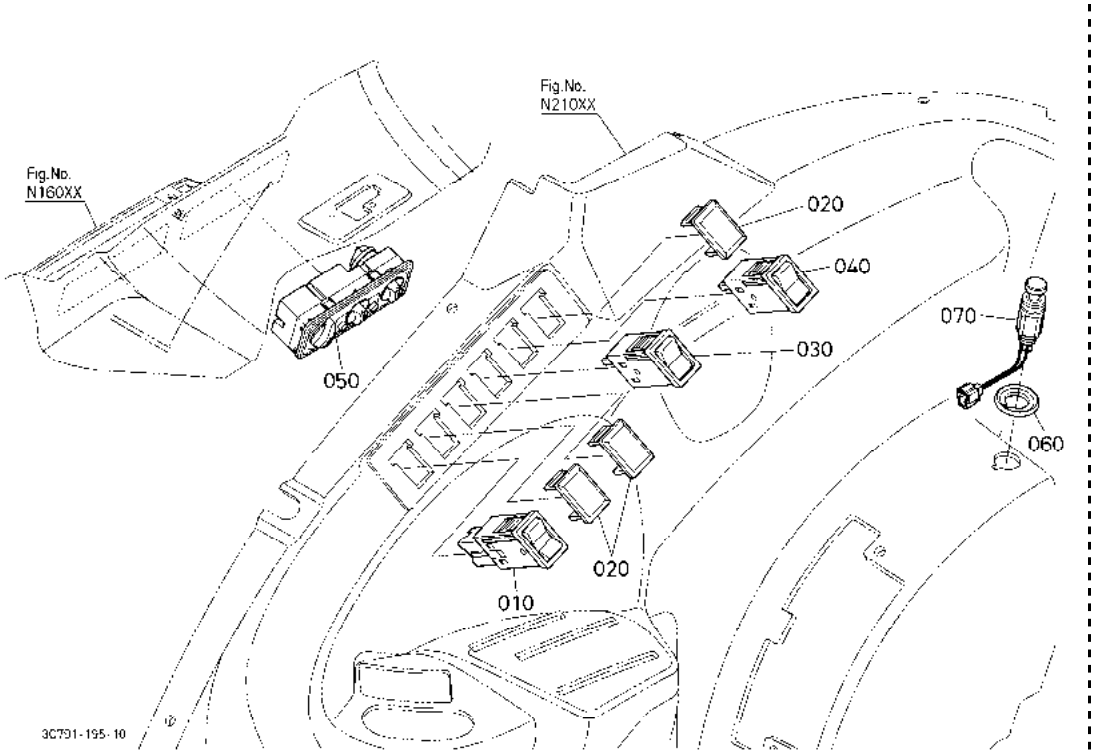

A:M954(M9540DTH) B:M954-CAB(M9540DTHC)

序号 REF.No.	零件号 PART No.	零件名称	PART NAME	数量/机器序列号 Q'TY/S.No. A	B	互换 I.C.	备注 REMARKS
010	3C581-7533-0	前雨刷器开关	SWITCH,FRONT WIPER	-	1		
020	3C581-7138-0	开关盖	COVER,SWITCH	-	3		
030	3P300-5422-0	作业灯开关	SWITCH,WORK LIGHT	-	1		前作业灯用
040	3P300-5422-0	作业灯开关	SWITCH,WORK LIGHT	-	1		前作业灯用
050	3C581-8723-0	加热器面板组件	ASSY PANEL,HEATER	-	1		
060	3A751-7432-0	盖	COVER	-	1		
070	3F760-8174-0	打火机	LIGHTER,CIGARETTE	-	1		

↔ 新旧部件可替换； ≠ 新旧部件不可替换； ← 新部件可替换旧部件； → 旧部件可替换新部件

B13001 继电器［安全支架］ RELAY [ROPS]

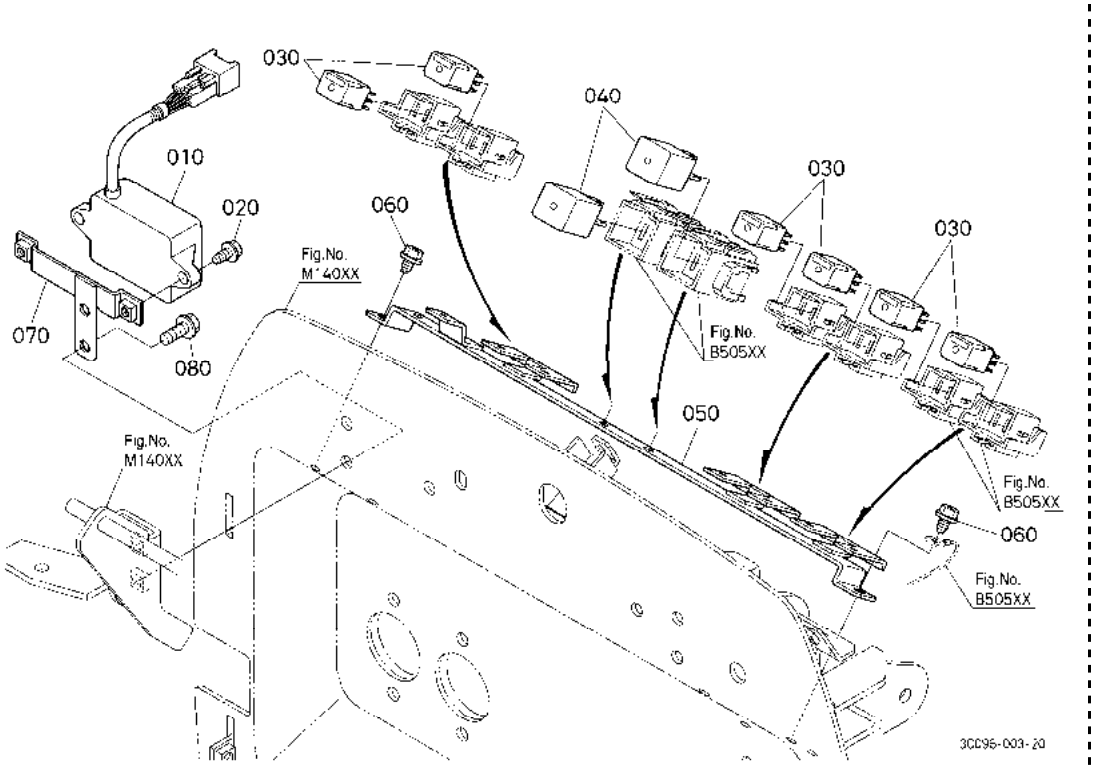

A:M954(M9540DTH) B:M954-CAB(M9540DTHC)

序号 REF.No.	零件号 PART No.	零件名称	PART NAME	数量/机器序列号 Q'TY/S.No. A	B	互换 I.C.	备注 REMARKS
010	TD069-3370-0	闪光装置	UNIT,FLASHER	1	-		
020	3G710-7114-0	螺栓	BOLT	2	-		
030	3C081-7523-2	继电器	RELAY	6	-		
040	3C081-7522-2	姹动继电婍	RELAY,STARTER	2	-		
050	3C083-7651-0	继电器固定件	STAY,RELAY	1	-		
060	3G710-7114-0	螺栓	BOLT	2	-		
070	3C083-6311-2	固定件	STAY	1	-		
080	01754-50820	法兰螺栓	BOLT,FLANGE	2	-		

↔ 新旧部件可替换； ≠ 新旧部件不可替换； ← 新部件可替换旧部件； → 旧部件可替换新部件

B13002 继电器［驾驶室］ RELAY [CAB]

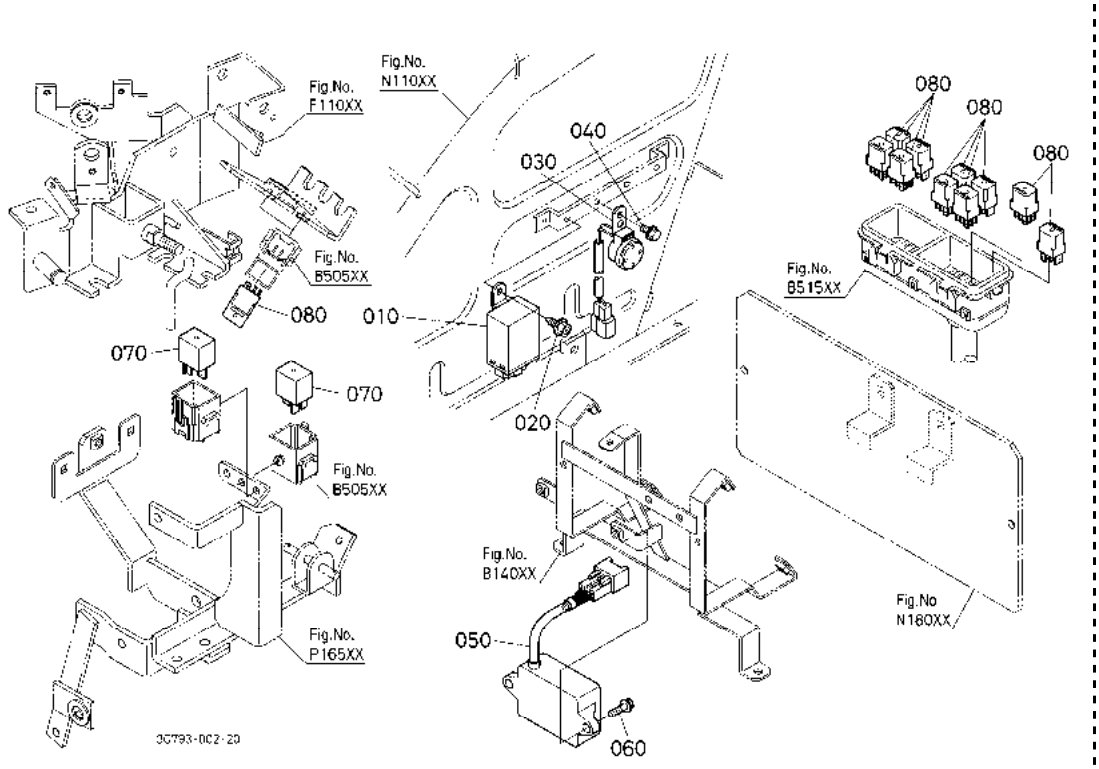

A:M954(M9540DTH) B:M954-CAB(M9540DTHC)

序号 REF.No.	零件号 PART No.	零件名称	PART NAME	数量/机器序列号 Q'TY/S.No. A	B	互换 I.C.	备注 REMARKS
010	3G710-7506-0	间歇式继电器	RELAY,INTERMITTENT	-	1		
020	3G710-7114-0	螺栓	BOLT	-	1		
030	3C081-7514-2	蜂鸣器	BUZZER	-	1		
040	01754-50612	法兰螺栓	BOLT,FLANGE	-	1		
050	TD069-3370-0	闪光装置	UNIT,FLASHER	-	1		
060	01754-50620	法兰螺栓	BOLT,FLANGE	-	2		
070	3C081-7522-2	姥动继电椅	RELAY,STARTER	-	2		
080	3C081-7523-2	继电器	RELAY	-	12		

↔ 新旧部件可替换； ≠ 新旧部件不可替换； ← 新部件可替换旧部件； → 旧部件可替换新部件

B14001 面板［安全支架］ PANEL BOARD [ROPS]

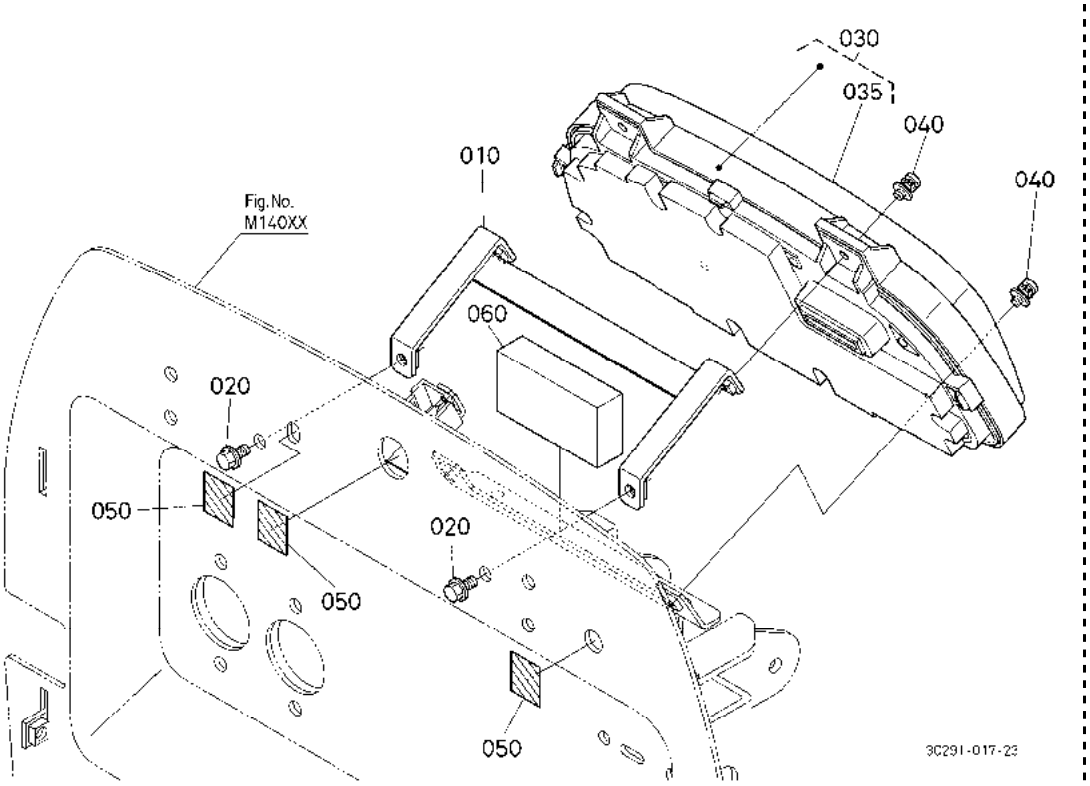

A:M954(M9540DTH) B:M954-CAB(M9540DTHC)

序号 REF.No.	零件号 PART No.	零件名称	PART NAME	数量/机器序列号 Q'TY/S.No. A	B	互换 I.C.	备注 REMARKS
010	3C081-6328-2	仪表固定件	STAY,METER	1	-		
020	01754-50816	法兰螺栓	BOLT,FLANGE	2	-		
030	3C091-7560-4	仪表组件	ASSY METER	1	-		
035	3C091-7568-2	挡风玻璃	GLASS	1	-		
040	03034-50520	带垫圈的螺钉	SCREW,WITH WASHER	4	-		
050	TD060-4327-0	操作板支架标签	LABEL,PANEL FRAME	3	-		
060	3C081-8363-0	阀帽海绵	SPONGE,BONNET	1	-		

↔ 新旧部件可替换； ≠ 新旧部件不可替换； ← 新部件可替换旧部件； → 旧部件可替换新部件

B14002 面板［驾驶室］ PANEL BOARD [CAB]

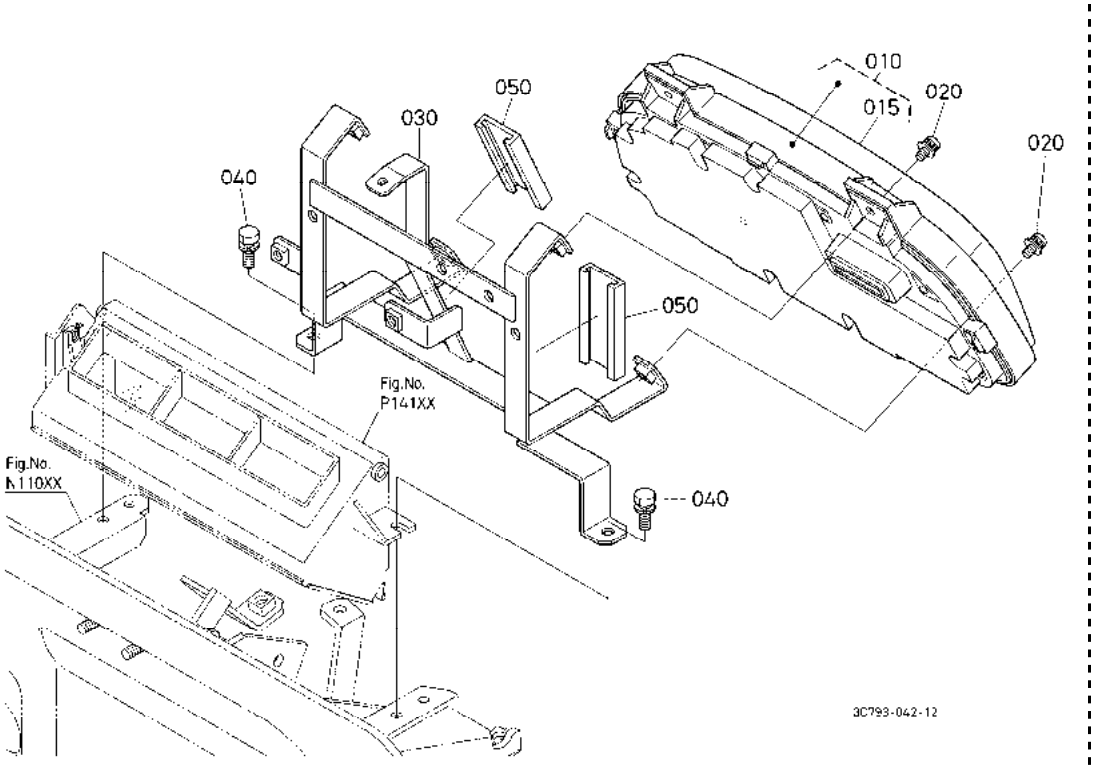

A:M954(M9540DTH) B:M954-CAB(M9540DTHC)

序号 REF.No.	零件号 PART No.	零件名称	PART NAME	数量/机器序列号 Q'TY/S.No. A	B	互换 I.C.	备注 REMARKS
010	3C091-7560-4	仪表组件	ASSY METER	-	1		
015	3C091-7568-2	挡风玻璃	GLASS	-	1		
020	03034-50516	带垫圈的螺钉	SCREW,WITH WASHER	-	4		
030	3C583-7555-2	仪表支架	BRACKET,METER	-	1		
040	01023-50616	螺栓	BOLT	-	2		
050	3G710-7154-0	密封垫片	GASKET	-	2		

↔ 新旧部件可替换； ≠ 新旧部件不可替换； ← 新部件可替换旧部件； → 旧部件可替换新部件

B32001 前灯［安全支架］ HEAD LIGHT [ROPS]

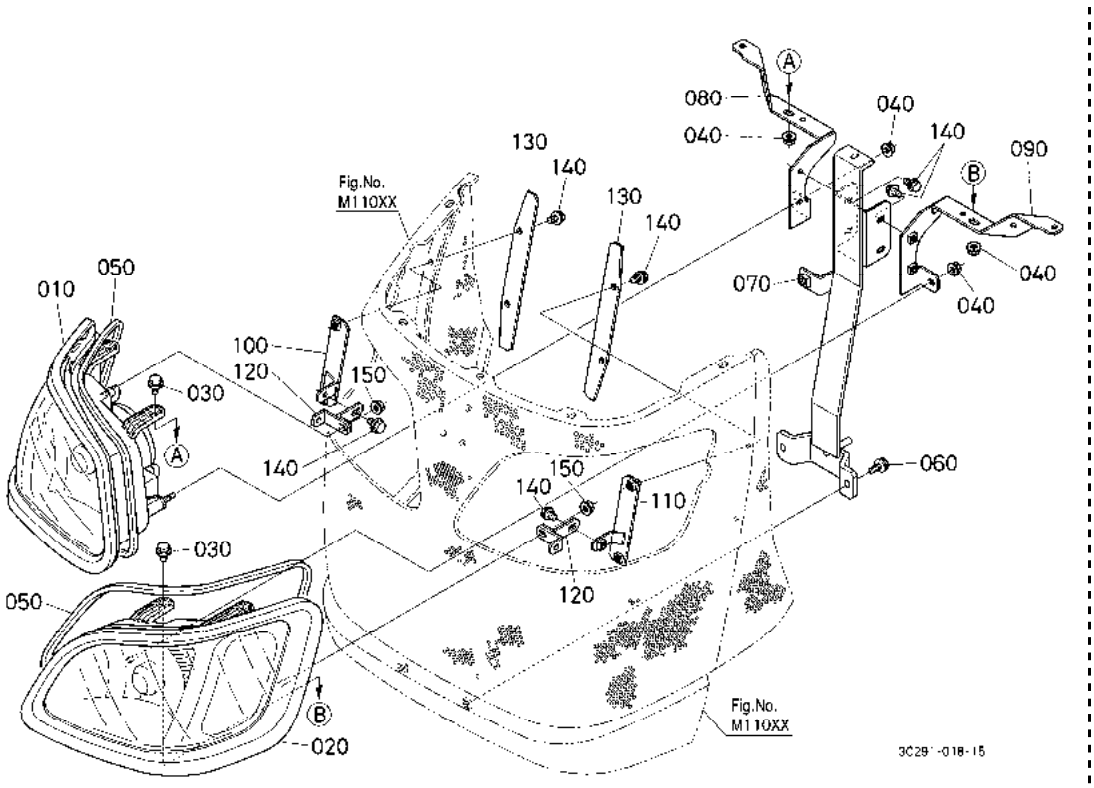

A:M954(M9540DTH) B:M954-CAB(M9540DTHC)

序号 REF.No.	零件号 PART No.	零件名称	PART NAME	数量/机器序列号 Q'TY/S.No. A	B	互换 I.C.	备注 REMARKS
010	3C081-7571-3	前灯组件(R)	ASSY LAMP,HEAD RH	1	-		
020	3C081-7572-3	前灯组件(L)	ASSY LAMP,HEAD LH	1	-		
030	01754-50616	法兰螺栓	BOLT,FLANGE	4	-		
040	02761-50060	法兰螺母	NUT,FLANGE	6	-		
050	3C081-7583-0	橡皮密封垫	SEAL,RUBBER	2	-		
060	01754-50616	法兰螺栓	BOLT,FLANGE	2	-		
070	3C081-8346-5	机罩支撑件	SUPPORT,BONNET	1	-		
080	3C081-8453-3	右前灯固定件	STAY,HEAD LIGHT RH	1	-		
090	3C081-8454-3	左前灯固定件	STAY,HEAD LIGHT LH	1	-		
100	3C081-8451-3	右前灯固定件	STAY,HEAD LIGHT RH	1	-		
110	3C081-8452-3	左前灯固定件	STAY,HEAD LIGHT LH	1	-		
120	3C081-8455-3	前灯固定件	STAY,HEAD LIGHT	2	-		
130	3C081-8456-0	前栅格板	PLATE,FRONT GRILL	2	-		
140	30400-1906-0	凸缘螺栓	BOLT,FLANGE	10	-		
150	02761-60060	法兰螺母	NUT,FLANGE	2	-		

↔ 新旧部件可替换; ≠ 新旧部件不可替换; ← 新部件可替换旧部件; → 旧部件可替换新部件

B32002 前灯［驾驶室］ HEAD LIGHT [CAB]

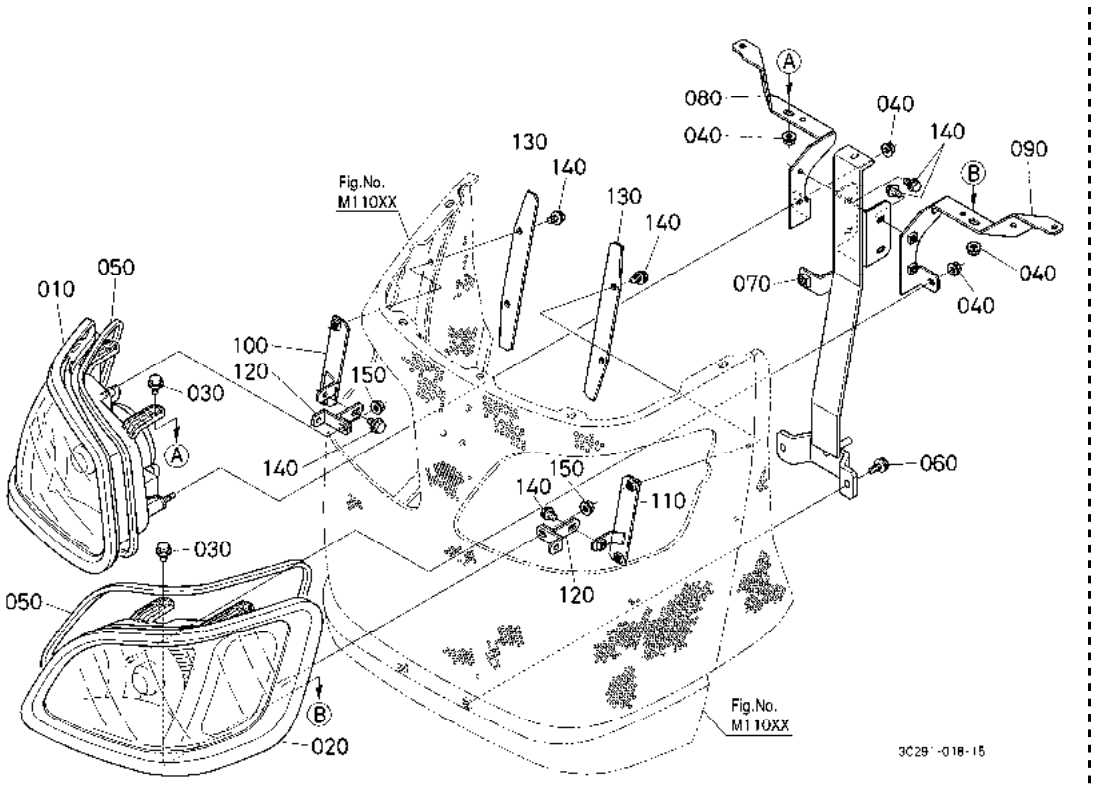

A:M954(M9540DTH) B:M954-CAB(M9540DTHC)

序号 REF.No.	零件号 PART No.	零件名称	PART NAME	数量/机器序列号 Q'TY/S.No. A	B	互换 I.C.	备注 REMARKS
010	3C081-7571-3	前灯组件(R)	ASSY LAMP,HEAD RH	-	1		
020	3C081-7572-3	前灯组件(L)	ASSY LAMP,HEAD LH	-	1		
030	01754-50616	法兰螺栓	BOLT,FLANGE	-	4		
040	02761-50060	法兰螺母	NUT,FLANGE	-	6		
050	3C081-7583-0	橡皮密封垫	SEAL,RUBBER	-	2		
060	01754-50616	法兰螺栓	BOLT,FLANGE	-	2		
070	3C081-8346-5	机罩支撑件	SUPPORT,BONNET	-	1		
080	3C081-8453-3	右前灯固定件	STAY,HEAD LIGHT RH	-	1		
090	3C081-8454-3	左前灯固定件	STAY,HEAD LIGHT LH	-	1		
100	3C081-8451-3	右前灯固定件	STAY,HEAD LIGHT RH	-	1		
110	3C081-8452-3	左前灯固定件	STAY,HEAD LIGHT LH	-	1		
120	3C081-8455-3	前灯固定件	STAY,HEAD LIGHT	-	2		
130	3C081-8456-0	前栅格板	PLATE,FRONT GRILL	-	2		
140	30400-1906-0	凸缘螺栓	BOLT,FLANGE	-	10		
150	02761-60060	法兰螺母	NUT,FLANGE	-	2		

↔ 新旧部件可替换； ≠ 新旧部件不可替换； ← 新部件可替换旧部件； → 旧部件可替换新部件

B32100 前灯［分解］ HEAD LIGHT [COMPONENT PARTS]

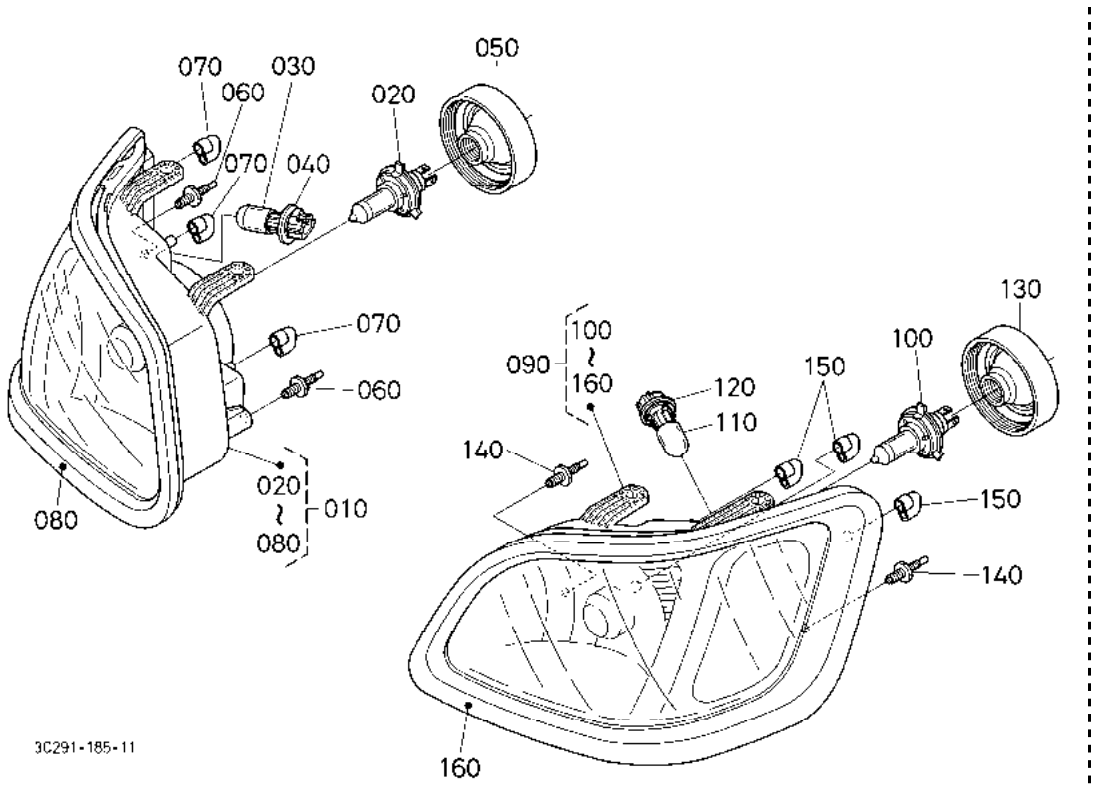

A:M954(M9540DTH) B:M954-CAB(M9540DTHC)

序号 REF.No.	零件号 PART No.	零件名称	PART NAME	数量/机器序列号 Q'TY/S.No. A	B	互换 I.C.	备注 REMARKS
010	3C081-7571-3	前灯组件(R)	ASSY LAMP,HEAD RH	1	1		
020	3C081-7581-0	灯泡	BULB	1	1		60/55W
030	3C081-7582-0	灯泡	BULB	1	1		21W
040	3C081-7580-0	灯座组件	ASSY SOCKET	1	1		
050	3C081-7579-0	后盖	COVER,REAR	1	1		
060	3C081-7578-0	双头螺栓	STUD	2	2		
070	3C081-7577-0	通气管软管	TUBE,BREATHER	3	3		
080	3C081-7575-2	右前灯罩	COVER,RH FRONT	1	1		
090	3C081-7572-3	前灯组件(L)	ASSY LAMP,HEAD LH	1	1		
100	3C081-7581-0	灯泡	BULB	1	1		60/55W
110	3C081-7582-0	灯泡	BULB	1	1		21W
120	3C081-7580-0	灯座组件	ASSY SOCKET	1	1		
130	3C081-7579-0	后盖	COVER,REAR	1	1		
140	3C081-7578-0	双头螺栓	STUD	2	2		
150	3C081-7577-0	通气管软管	TUBE,BREATHER	3	3		
160	3C081-7576-2	左前灯罩	COVER,LH FRONT	1	1		

↔ 新旧部件可替换； ≠ 新旧部件不可替换； ← 新部件可替换旧部件； → 旧部件可替换新部件

B33200 故障警告灯［驾驶室］ HAZARD LIGHT [CAB]

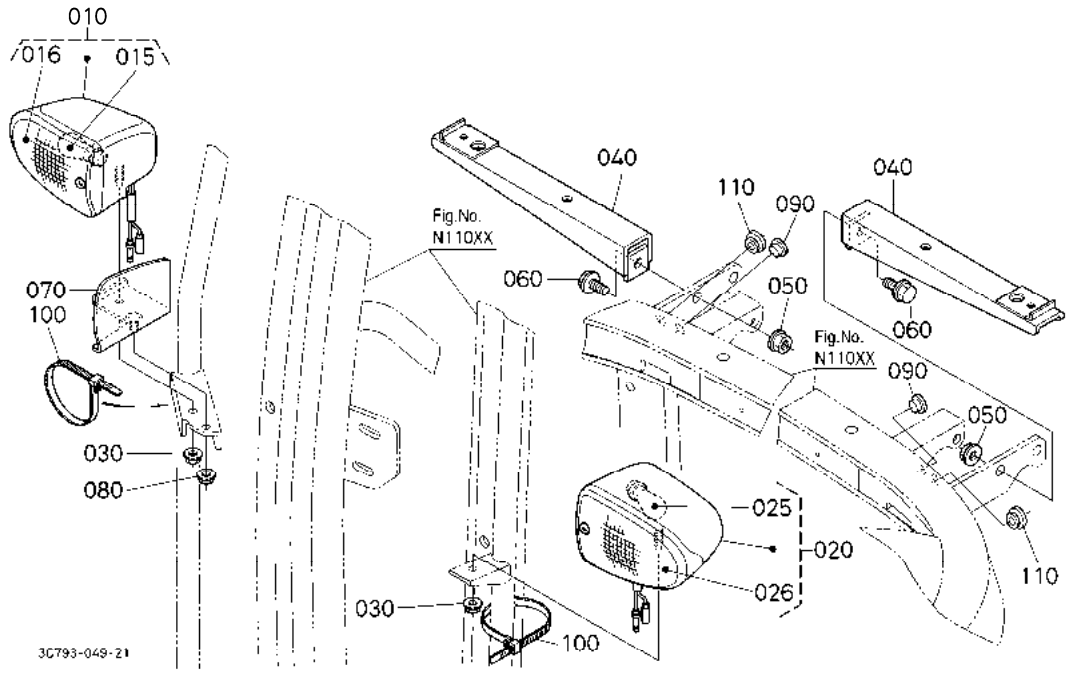

A:M954(M9540DTH) B:M954-CAB(M9540DTHC)

序号 REF.No.	零件号 PART No.	零件名称	PART NAME	数量/机器序列号 Q'TY/S.No. A	B	互换 I.C.	备注 REMARKS
010	3C581-7586-2	故障警告灯组件(R)	ASSY LAMP,HAZARD	-	1		
015	3C581-7592-0	灯泡	BULB	-	1		21W
016	3C581-7597-0	故障警告灯灯玻璃(R)	LENS,HAZARD RH	-	1		
020	3C581-7587-2	故障警告灯组件(L)	ASSY LAMP,HAZARD	-	1		
025	3C581-7592-0	灯泡	BULB	-	1		21W
026	3C581-7598-0	故障警告灯灯玻璃(L)	LENS,HAZARD LH	-	1		
030	02761-60060	法兰螺母	NUT,FLANGE	-	2		
040	3C581-7453-0	后灯支架	STAY,LAMP REAR	-	2		
050	02763-60080	法兰螺母	NUT,FLANGE	-	2		
060	30810-1887-0	法兰螺栓	BOLT,FLANGE	-	2		
070	3C581-7581-0	故障警告灯支架	BRACKET,HAZARD	-	1		
080	02761-60060	法兰螺母	NUT,FLANGE	-	1		
090	3P300-5577-0	塞	PLUG	-	2		
100	55311-4126-0	线夹	BAND,CORD	-	2		
110	T1065-7275-0	导线天线圈	GROMMET,WIRE ANTENNA	-	2		

↔ 新旧部件可替换; ≠ 新旧部件不可替换; ← 新部件可替换旧部件; → 旧部件可替换新部件

B33500 故障警告灯 / 尾灯［安全支架］
HAZARD LIGHT/TAIL LIGHT [ROPS]

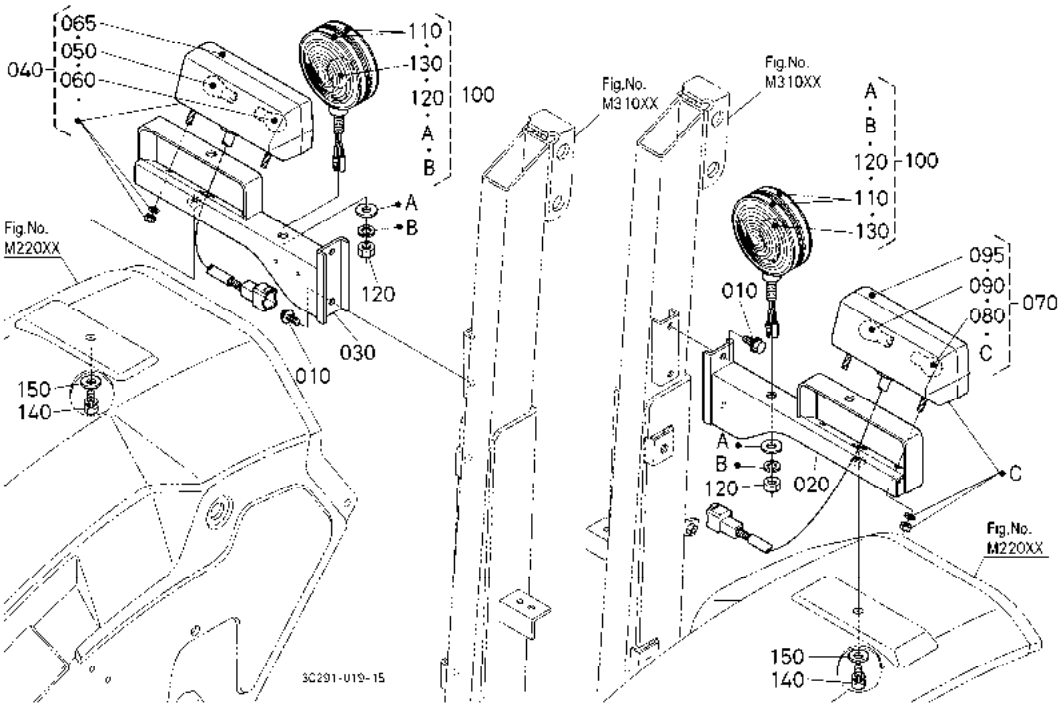

A:M954(M9540DTH) B:M954-CAB(M9540DTHC)

序号 REF.No.	零件号 PART No.	零件名称	PART NAME	数量/机器序列号 Q'TY/S.No. A	B	互换 I.C.	备注 REMARKS
010	01754-50816	法兰螺栓	BOLT,FLANGE	4	-		
020	3C081-8727-3	灯固定件(L)	STAY,LAMP LH	1	-		
030	3C254-8728-2	灯固定件(R)	STAY,LAMP RH	1	-		
040	3C081-7588-0	灯组件(R)	ASSY LAMP,COMB.RH	1	-		
050	3C081-7592-0	灯泡	BULB	1	-		21W
060	3C081-7591-0	灯泡	BULB	1	-		21/5W
065	3C081-7593-0	镜头	LENS	1	-		
070	3C081-7590-0	灯组件(L)	ASSY LAMP,COMB.LH	1	-		
080	3C081-7592-0	灯泡	BULB	1	-		21W
090	3C081-7591-0	灯泡	BULB	1	-		21/5W
095	3C081-7593-0	镜头	LENS	1	-		
100	3C081-7587-0	警告灯组件	ASSY LAMP,HAZARD	2	-		
110	3N340-9151-0	镜头	LENS	4	-		
120	3N340-9152-0	螺母	NUT	2	-		
130	3N340-9153-0	灯泡	BULB	2	-		23W
140	01123-60816	螺栓	BOLT	2	-		
150	E9151-9401-0	平垫圈	WASHER,PLAIN	2	-		

↔ 新旧部件可替换； ≠ 新旧部件不可替换； ← 新部件可替换旧部件； → 旧部件可替换新部件

B35001 作业灯［安全支架］ WORK LIGHT [ROPS]

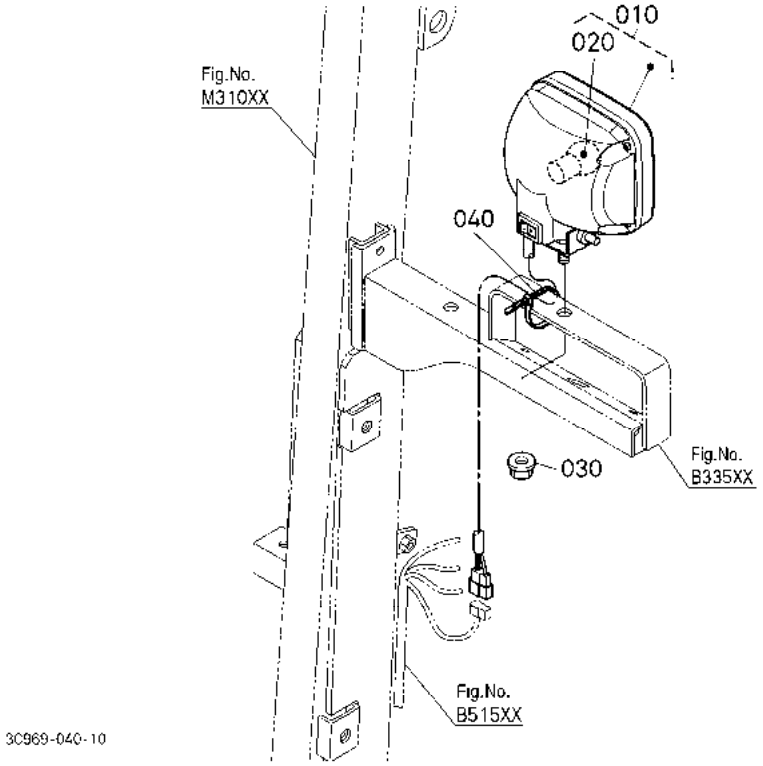

A:M954(M9540DTH) B:M954-CAB(M9540DTHC)

序号 REF.No.	零件号 PART No.	零件名称	PART NAME	数量/机器序列号 Q'TY/S.No. A	B	互换 I.C.	备注 REMARKS
010	5H484-3138-0	工作照明灯组件	ASSY LIGHT,WORKING	1	-		
020	5H484-3139-0	电灯泡	BULB	1	-		55W
030	02763-50080	法兰螺母	NUT,FLANGE	1	-		
040	55311-4126-0	线夹	BAND,CORD	1	-		

↔ 新旧部件可替换; ≠ 新旧部件不可替换; ← 新部件可替换旧部件; → 旧部件可替换新部件

B35002 作业灯［驾驶室］ WORK LIGHT [CAB]

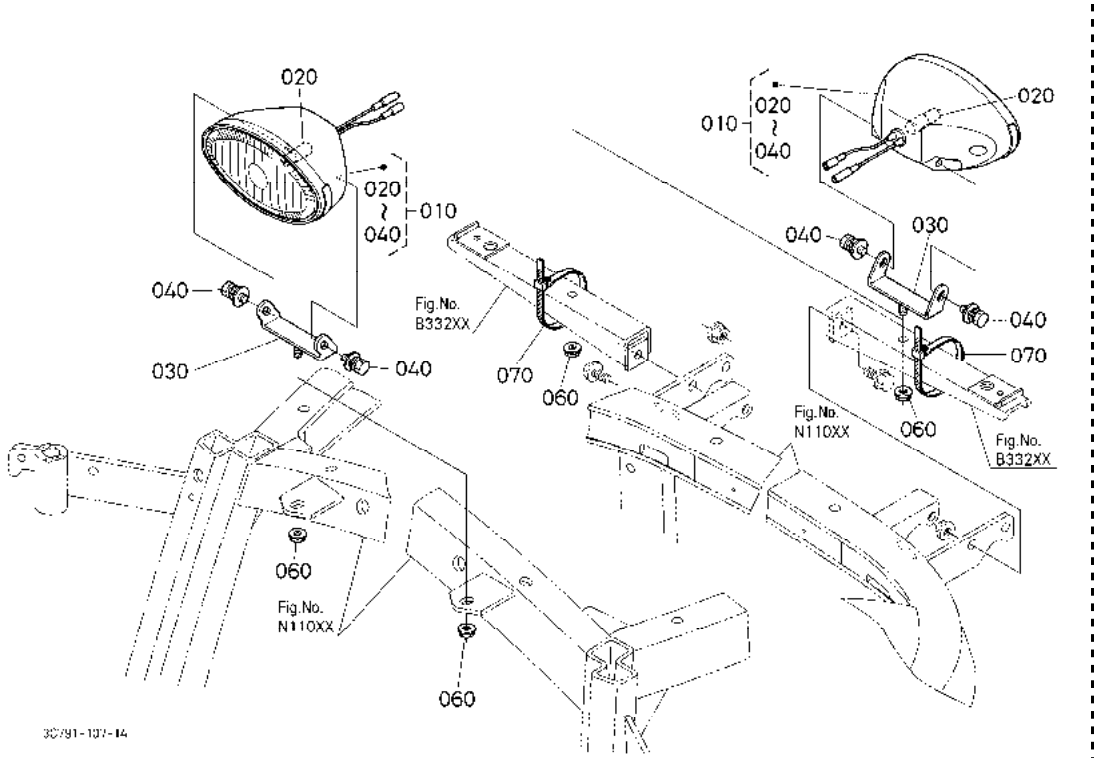

A:M954(M9540DTH) B:M954-CAB(M9540DTHC)

序号 REF.No.	零件号 PART No.	零件名称	PART NAME	数量/机器序列号 Q'TY/S.No. A	B	互换 I.C.	备注 REMARKS
010	3C581-7591-3	作业灯组件	ASSY LIGHT,WORKING	-	4		
020	3C581-7590-0	灯泡	BULB	-	4		55W
030	3C581-7531-0	作业灯固定件	STAY,WORKING LIGHT	-	4		
040	01025-60614	螺栓	BOLT	-	8		
050	----	无	BLANK	-	-		
060	02763-60080	法兰螺母	NUT,FLANGE	-	4		
070	53581-6415-0	线夹	BAND,CORD	-	2		

↔ 新旧部件可替换； ≠ 新旧部件不可替换； ← 新部件可替换旧部件； → 旧部件可替换新部件

B36000 后组合灯［驾驶室］ REAR COMBINATION LIGHT [CAB]

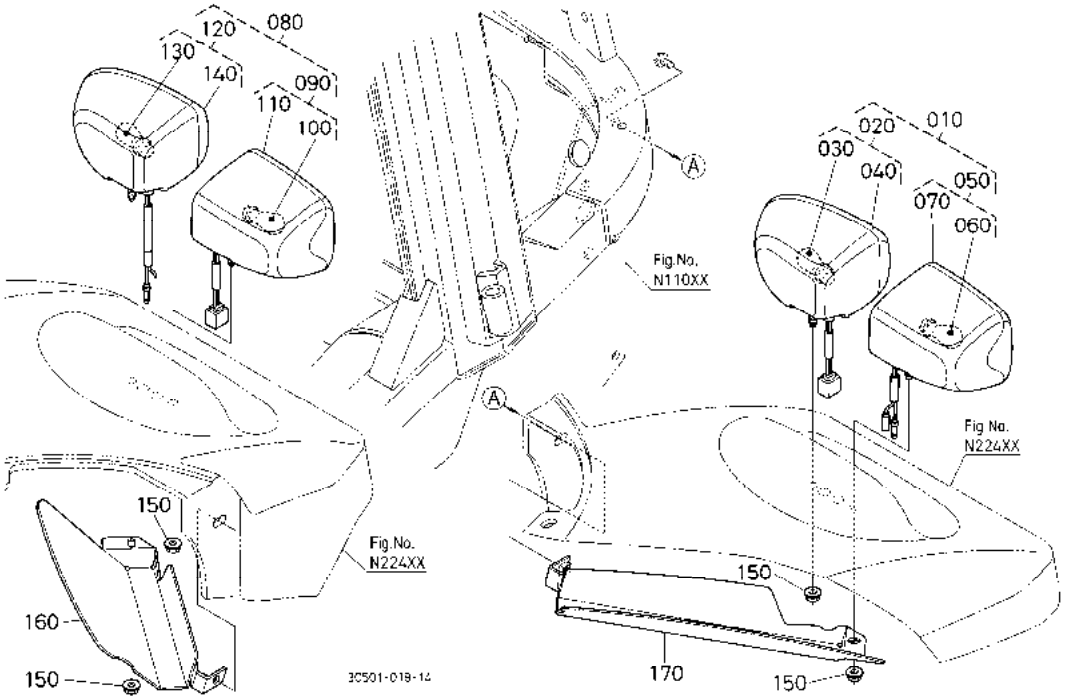

A:M954(M9540DTH) B:M954-CAB(M9540DTHC)

序号 REF.No.	零件号 PART No.	零件名称	PART NAME	数量/机器序列号 Q'TY/S.No. A	B	互换 I.C.	备注 REMARKS
010	3C581-7589-2	组合灯组件(L)	ASSY LAMP,COMB.LH	-	1		
020	3C581-7585-3	止动灯组件(L)	ASSY LAMP,STOP LH	-	1		
030	3C581-7596-0	灯泡	BULB	-	1		21/5W
040	3C581-7583-0	止动灯灯玻璃(L)	LENS,STOP LH	-	1		
050	3C581-7586-2	故障警告灯组件(R)	ASSY LAMP,HAZARD	-	1		
060	3C581-7592-0	灯泡	BULB	-	1		21W
070	3C581-7597-0	故障警告灯灯玻璃(R)	LENS,HAZARD RH	-	1		
080	3C581-7588-2	组合灯组件(R)	ASSY LAMP,COMB.RH	-	1		
090	3C581-7584-3	止动灯组件(R)	ASSY LAMP,STOP RH	-	1		
100	3C581-7596-0	灯泡	BULB	-	1		21/5W
110	3C581-7582-0	止动灯灯玻璃(R)	LENS,STOP RH	-	1		
120	3C581-7587-2	故障警告灯组件(L)	ASSY LAMP,HAZARD	-	1		
130	3C581-7592-0	灯泡	BULB	-	1		21W
140	3C581-7598-0	故障警告灯灯玻璃(L)	LENS,HAZARD LH	-	1		
150	02761-50060	法兰螺母	NUT,FLANGE	-	4		
160	3C581-6897-3	保护板盖(R)	COVER,FENDER RH	-	1		
170	3C581-6898-3	保护板盖(L)	COVER,FENDER LH	-	1		

↔ 新旧部件可替换； ≠ 新旧部件不可替换； ← 新部件可替换旧部件； → 旧部件可替换新部件

B41000 室内灯［驾驶室］ ROOM LIGHT [CAB]

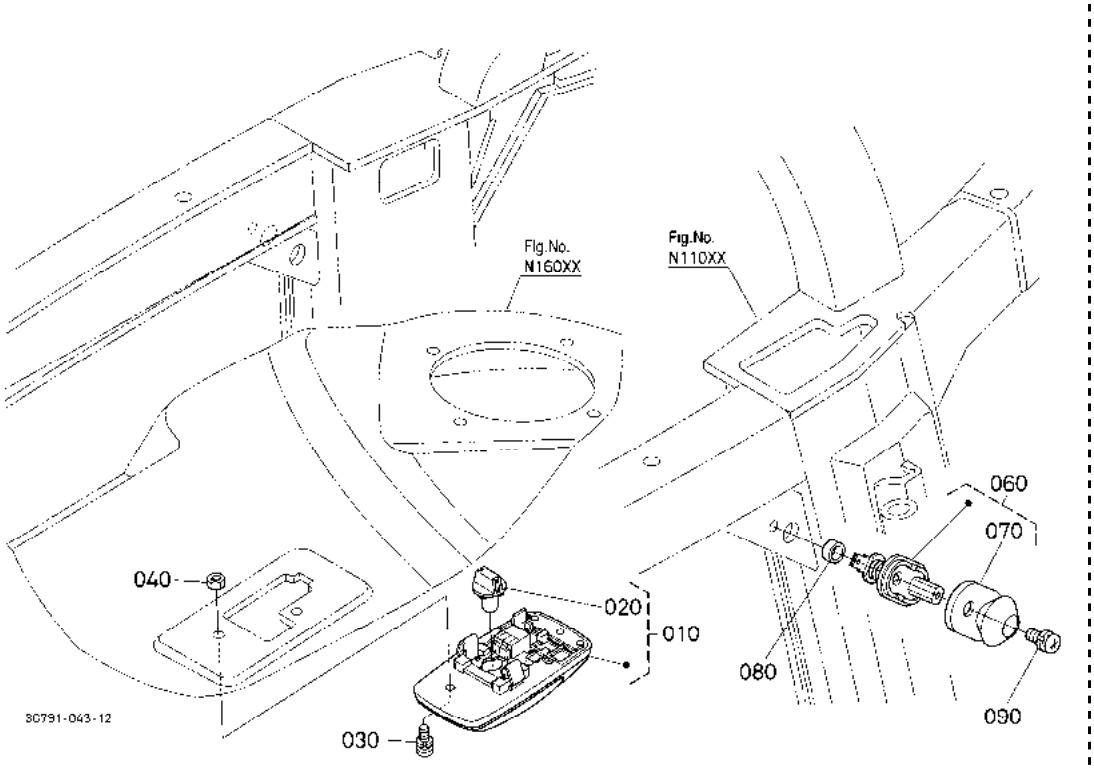

A:M954(M9540DTH) B:M954-CAB(M9540DTHC)

序号 REF.No.	零件号 PART No.	零件名称	PART NAME	数量/机器序列号 Q'TY/S.No. A	B	互换 I.C.	备注 REMARKS
010	3C581-5421-0	驾驶室灯	LIGHT,ROOM	-	1		
020	3C581-5422-0	灯泡	BULB	-	1		5W
030	03024-50516	带垫圈的螺钉	SCREW,WITH WASHER	-	2		
040	02054-50050	螺母	NUT	-	2		
050	----	无	BLANK	-	-		
060	3F760-7523-2	门开关	SWITCH,DOOR	-	1		
070	3F999-0121-2	门开关盖	COVER,DOOR SWITCH	-	1		
080	T0270-7087-0	门开关垫片	SPACER,DOOR SWITCH	-	1		
090	36919-5659-0	螺钉	SCREW	-	1		

↔ 新旧部件可替换； ≠ 新旧部件不可替换； ← 新部件可替换旧部件； → 旧部件可替换新部件

B42502 收音机 / 扬声器[驾驶室][新]
RADIO SPEAKER [CAB] [NEW]

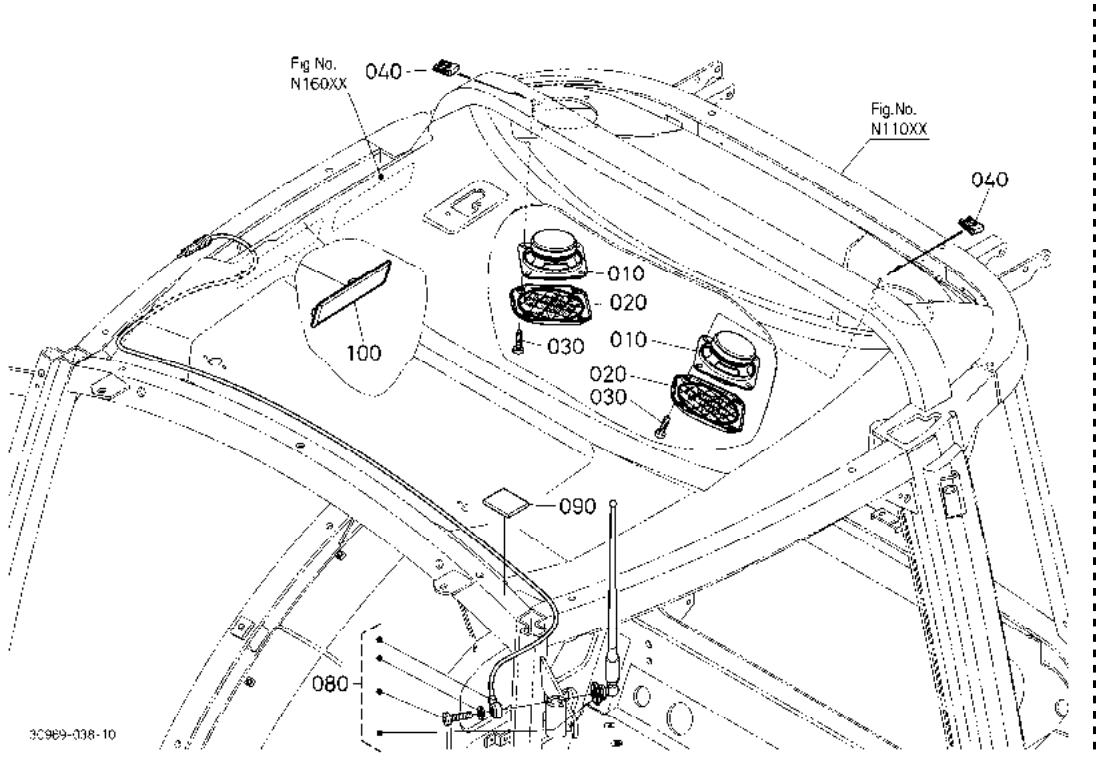

A:M954(M9540DTH) B:M954-CAB(M9540DTHC)

序号 REF.No.	零件号 PART No.	零件名称	PART NAME	数量/机器序列号 Q'TY/S.No. A	B	互换 I.C.	备注 REMARKS
010	3R600-5413-0	扬声器	SPEAKER	-	2		
020	T1895-7263-0	扬声器盖	COVER,SPEAKER	-	2		
030	3C581-5450-0	螺钉	SCREW	-	8		
040	3C581-5451-0	弹簧螺帽	NUT,SPRING	-	8		
050	----	无	BLANK	-	-		
060	----	无	BLANK	-	-		
070	----	无	BLANK	-	-		
080	3A751-5414-0	天线	ANTENNA	-	1		
090	3G710-7154-0	密封垫片	GASKET	-	1		
100	3C581-7261-0	盖	COVER,RADIO-CASSETTE	-	1		

↔ 新旧部件可替换; ≠ 新旧部件不可替换; ← 新部件可替换旧部件; → 旧部件可替换新部件

B43000 洗槽［驾驶室］ WASHER TANK [CAB]

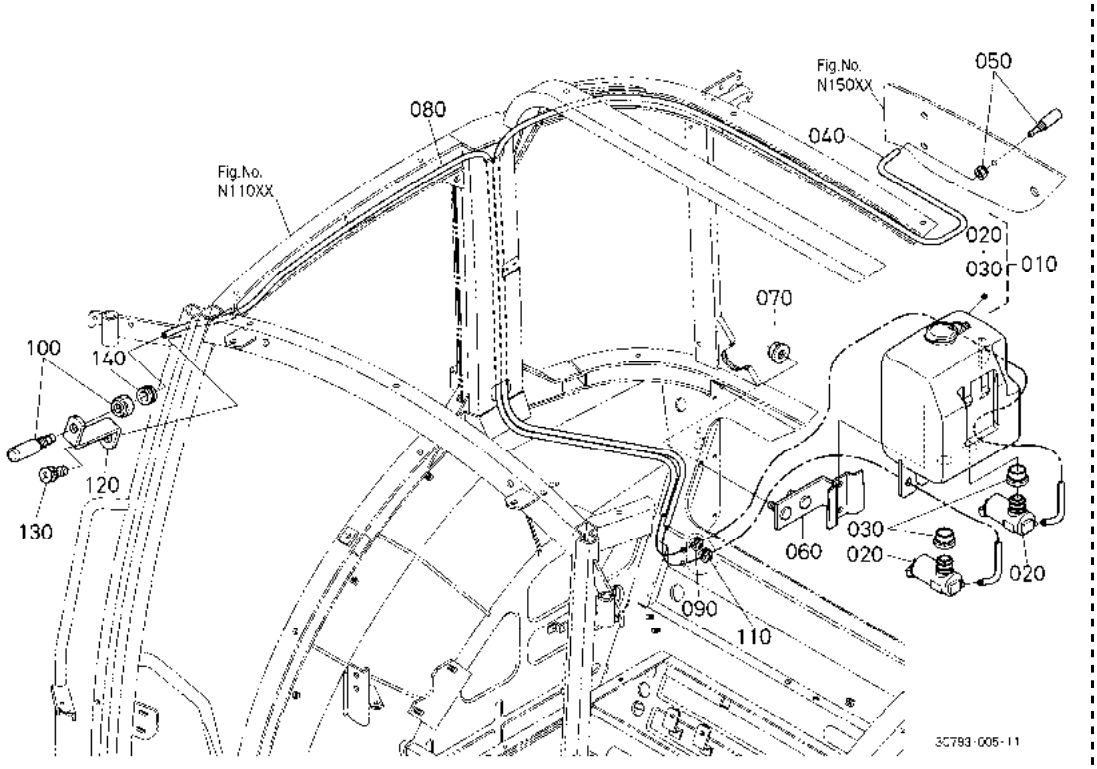

A:M954(M9540DTH) B:M954-CAB(M9540DTHC)

序号 REF.No.	零件号 PART No.	零件名称	PART NAME	数量/机器序列号 Q'TY/S.No. A	B	互换 I.C.	备注 REMARKS
010	3G710-5576-0	双垫圈洗槽	TANK,DOUBLE WASHER	-	1		
020	T2055-7121-0	槽电动机组件	ASSY MOTOR,WASH.TANK	-	2		
030	T2055-7122-0	槽橡胶圈	GROMMET, WASHER TANK	-	2		
040	3A751-5672-0	惔悉婍娗	TUBE,WASHER	-	1		
050	3F760-5418-0	洗涤液喷嘴	NOZZLE,WASHER	-	1		
060	3C581-7117-0	槽托架	BRACKET,TANK	-	1		
070	02763-50080	法兰螺母	NUT,FLANGE	-	1		
080	3A751-5672-0	惔悉婍娗	TUBE,WASHER	-	1		
090	3F260-5458-0	橡胶圈	GROMMET	-	1		
100	3F760-5418-0	洗涤液喷嘴	NOZZLE,WASHER	-	1		
110	3F260-5458-0	橡胶圈	GROMMET	-	1		
120	3A751-5419-0	垫圈喷嘴托架	STAY,WASHER NOZZLE	-	1		
130	36919-5039-0	螺钉	SCREW	-	1		
140	3F260-5458-0	橡胶圈	GROMMET	-	1		

↔ 新旧部件可替换； ≠ 新旧部件不可替换； ← 新部件可替换旧部件； → 旧部件可替换新部件

B44100 前雨刷［驾驶室］ FRONT WIPER [CAB]

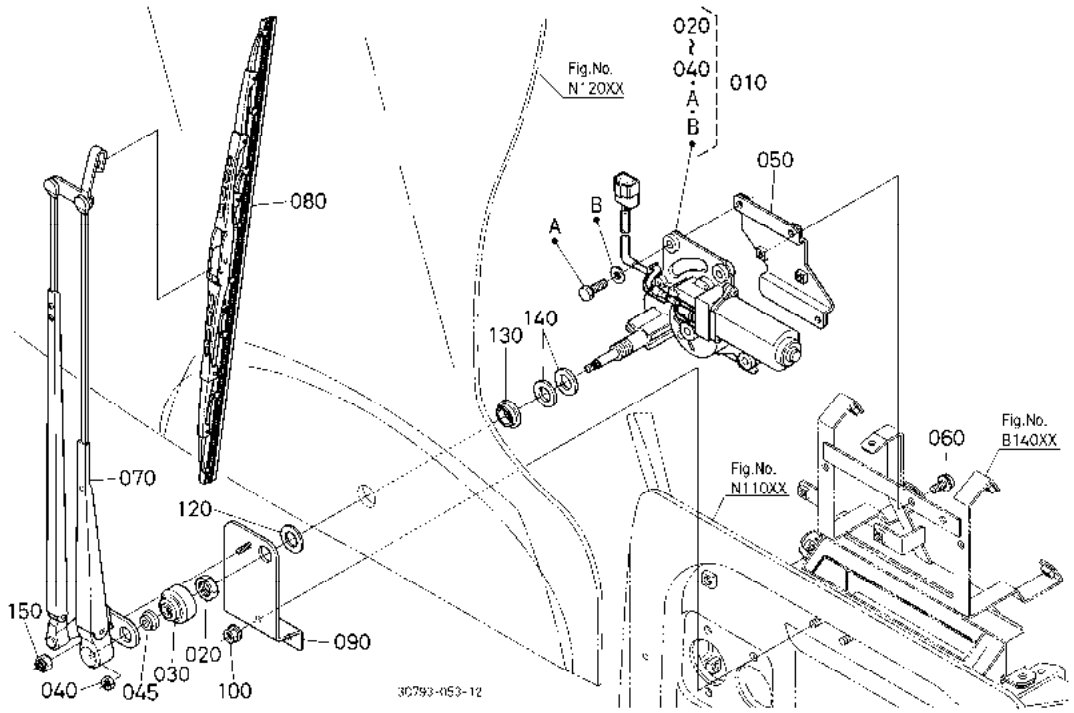

A:M954(M9540DTH) B:M954-CAB(M9540DTHC)

序号 REF.No.	零件号 PART No.	零件名称	PART NAME	数量/机器序列号 Q'TY/S.No. A	B	互换 I.C.	备注 REMARKS
010	3C581-5398-0	前雨刷电动机	MOTOR,FRONT WIPER	-	1		
020	3P300-5745-0	雨刷螺帽	NUT,WIPER	-	1		
030	3P300-5747-0	后雨刷盖	CAP,REAR WIPER	-	1		
040	3P300-5751-0	雨刷螺帽	NUT,WIPER	-	1		
045	T1065-7275-0	导线天线圈	GROMMET,WIRE ANTENNA	-	1		
050	3C581-7556-0	雨刷电动机托架	BRACKET,WIPER MOTOR	-	1		
060	01754-50612	法兰螺栓	BOLT,FLANGE	-	2		
070	3C581-7112-2	雨刷臂	ARM,WIPER	-	1		
080	3C591-7113-0	刮水片	BLADE,WIPER	-	1		
090	3C581-7557-0	雨刷臂托架	BRACKET,WIPER ARM	-	1		
100	02751-50060	法兰螺母	NUT,FLANGE	-	2		
110	----	无	BLANK	-	-		
120	3C581-7558-2	衬垫	GASKET	-	1		
130	3C581-7559-2	雨刷密封垫片	GASKET,WIPER	-	1		
140	04011-60160	平垫圈	WASHER,PLAIN	-	2		
150	02552-50050	锁紧螺母	NUT,LOCK	-	1		

↔ 新旧部件可替换； ≠ 新旧部件不可替换； ← 新部件可替换旧部件； → 旧部件可替换新部件

B50501 电气布线(前)[安全支架]
ELECTRICAL WIRING (FRONT) [ROPS]

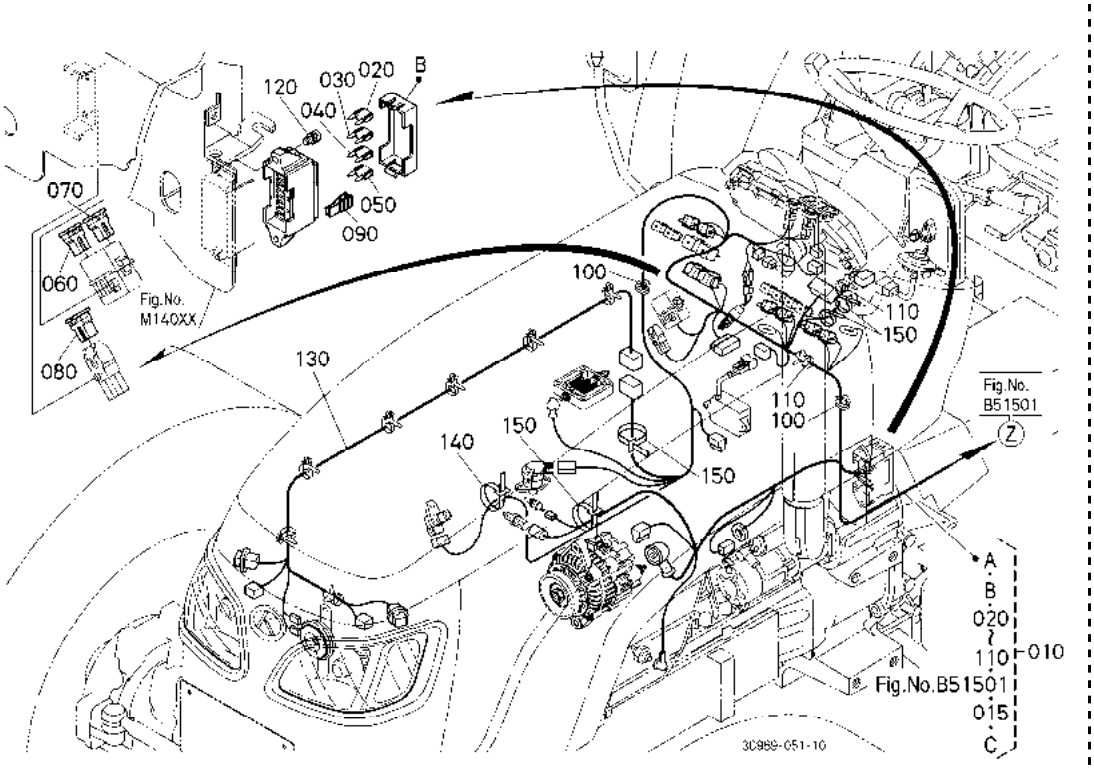

A:M954(M9540DTH) B:M954-CAB(M9540DTHC)

序号 REF.No.	零件号 PART No.	零件名称	PART NAME	数量/机器序列号 Q'TY/S.No. A	B	互换 I.C.	备注 REMARKS
010	3C299-7721-0	主线束	WIRE HARNESS,MAIN	1	-		
020	T1065-3043-0	保险丝	FUSE	5	-		5A
030	5H050-4162-0	保险丝	FUSE	3	-		10A
040	5H050-4163-0	保险丝	FUSE	5	-		15A
050	5H050-4164-0	保险丝	FUSE	2	-		20A
060	T1060-3051-0	保险丝	FUSE	1	-		30A
070	T1060-3052-0	保险丝	FUSE	1	-		40A
080	T1060-3053-0	保险丝	FUSE	1	-		50A
090	5H050-4169-0	熔丝拔钳	PULLER,FUSE	1	-		
100	T1065-3054-0	夹子	CLIP	2	-		
110	T1065-3064-0	夹子	CLIP	2	-		
120	01754-50616	法兰螺栓	BOLT,FLANGE	2	-		
130	3C043-7723-4	灯电缆束	WIRE HARNESS,H/LIGHT	1	-		
140	55311-4126-0	线夹	BAND,CORD	1	-		
150	53581-6415-0	线夹	BAND,CORD	4	-		

⟷ 新旧部件可替换; ≠ 新旧部件不可替换; ⟵ 新部件可替换旧部件; ⟶ 旧部件可替换新部件

B50502 电气布线(发动机)[驾驶室]
ELECTRICAL WIRING (ENGINE) [CAB]

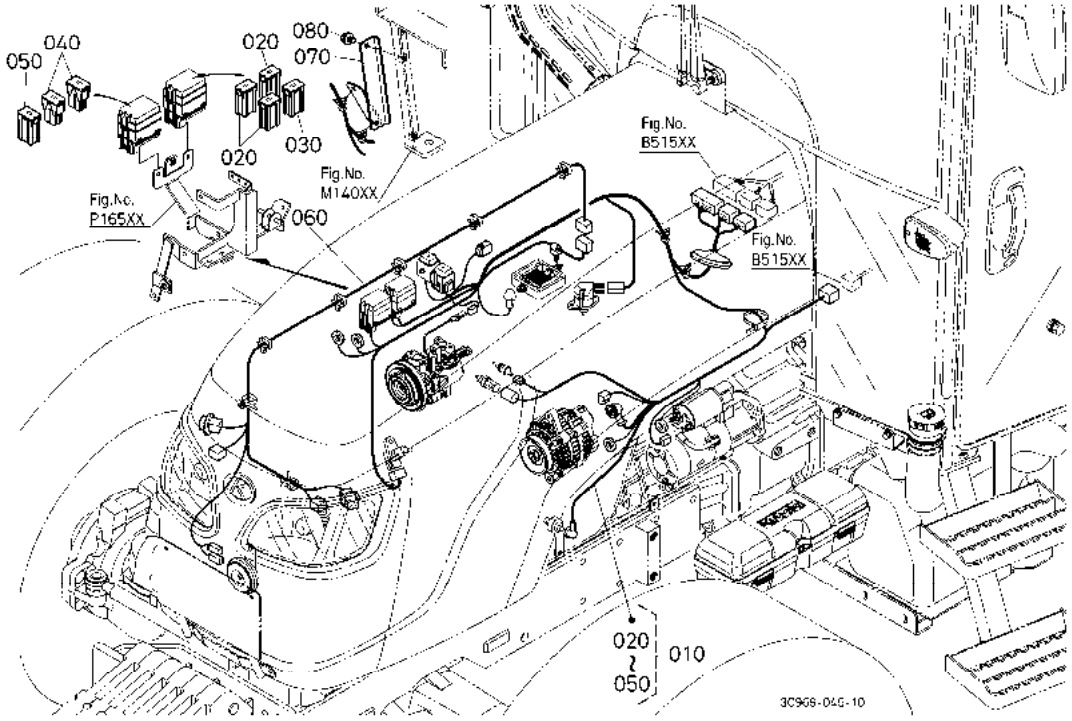

A:M954(M9540DTH) B:M954-CAB(M9540DTHC)

序号 REF.No.	零件号 PART No.	零件名称	PART NAME	数量/机器序列号 Q'TY/S.No. A	B	互换 I.C.	备注 REMARKS
010	3C799-7722-0	发动机电缆束	WIRE HARNESS,ENGINE	-	1		
020	3C581-7716-0	保险丝	FUSE	-	3		30A
030	3C581-7717-0	保险丝	FUSE	-	1		40A
040	T1060-3053-0	保险丝	FUSE	-	2		50A
050	3F240-7555-0	保险丝	FUSE	-	1		100A
060	3C581-7723-3	前灯电缆束	WIRE HARNESS,H/LIGHT	-	1		
070	3C581-7771-0	束线托架	STAY,HARNESS	-	1		
080	01754-50612	法兰螺栓	BOLT,FLANGE	-	2		

↔ 新旧部件可替换; ≠ 新旧部件不可替换; ← 新部件可替换旧部件; → 旧部件可替换新部件

B51501 电线线路（后）［安全支架］ ELECTRICAL WIRING (REAR) [ROPS]

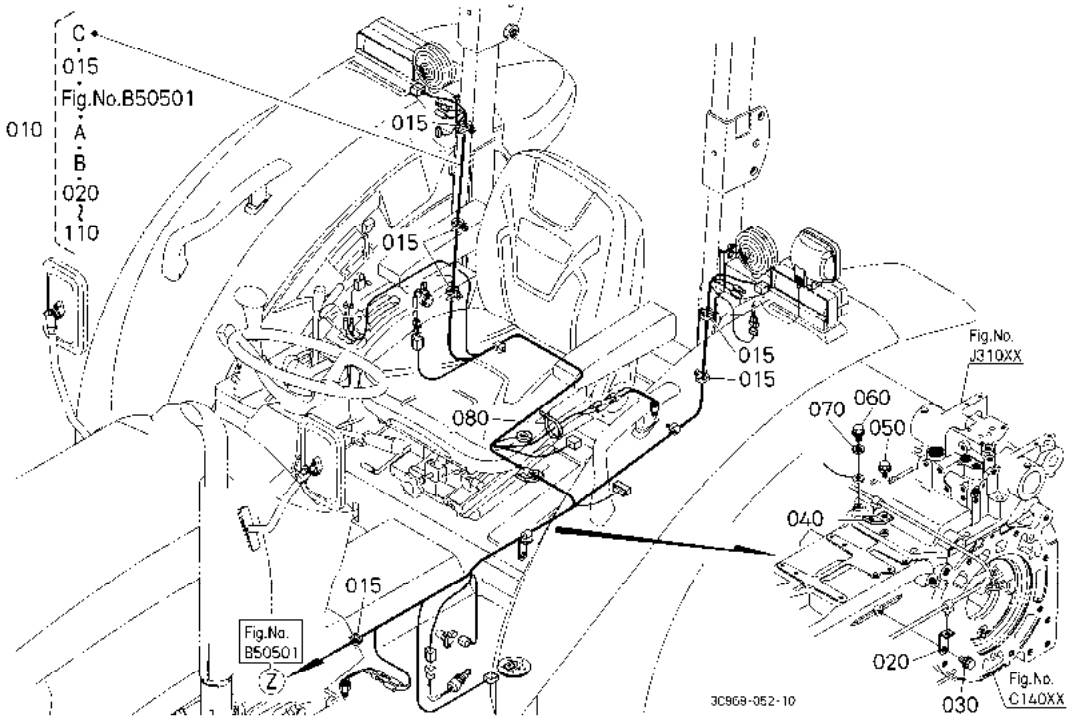

A:M954(M9540DTH) B:M954-CAB(M9540DTHC)

序号 REF.No.	零件号 PART No.	零件名称	PART NAME	数量/机器序列号 Q'TY/S.No. A	B	互换 I.C.	备注 REMARKS
010	3C043-7723-4	灯电缆束	WIRE HARNESS,H/LIGHT	1	-		
015	T1065-3064-0	夹子	CLIP	6	-		
020	T2050-3033-0	固定件	STAY	1	-		
030	01754-50812	法兰螺栓	BOLT,FLANGE	1	-		
040	3A211-7651-0	把手	HOLDER	1	-		
050	01754-50812	法兰螺栓	BOLT,FLANGE	1	-		
060	01754-50812	法兰螺栓	BOLT,FLANGE	1	-		
070	04012-50080	平垫圈	WASHER,PLAIN	1	-		
080	53581-6415-0	线夹	BAND,CORD	1	-		

↔ 新旧部件可替换； ≠ 新旧部件不可替换； ← 新部件可替换旧部件； → 旧部件可替换新部件

B51502 电线线路（主）［驾驶室］ ELECTRICAL WIRING (MAIN) [CAB]

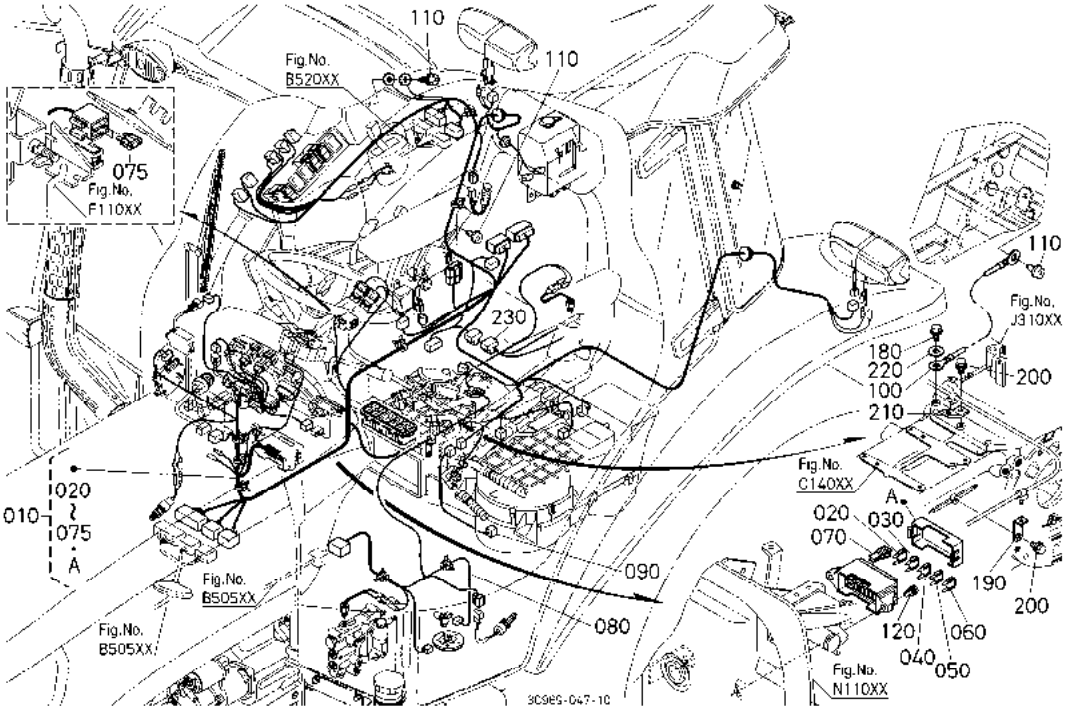

A:M954(M9540DTH) B:M954-CAB(M9540DTHC)

序号 REF.No.	零件号 PART No.	零件名称	PART NAME	数量/机器序列号 Q'TY/S.No. A	B	互换 I.C.	备注 REMARKS
010	3C799-7721-0	主线束	WIRE HARNESS,MAIN	-	1		
020	T1065-3043-0	保险丝	FUSE	-	6		5A
030	5H050-4162-0	保险丝	FUSE	-	4		10A
040	5H050-4163-0	保险丝	FUSE	-	7		15A
050	5H050-4164-0	保险丝	FUSE	-	3		20A
060	5H050-4166-0	保险丝	FUSE	-	2		30A
070	5H050-4169-0	熔丝拔钳	PULLER,FUSE	-	1		
075	36919-5665-0	自动保险丝	FUSE,AUTO	-	2		20A
080	3C583-7725-2	线身电缆束	WIRE HARNESS	-	1		
090	3C581-7728-0	鼓风机电缆束	WIRE HARNESS,BLOWER	-	1		
100	3C582-7726-2	接地电缆束	WIRE HARNESS,EARTH	-	1		
110	3G710-7114-0	螺栓	BOLT	-	3		
120	03004-50620	带垫圈的螺钉	SCREW,WITH WASHER	-	2		
180	01754-50812	法兰螺栓	BOLT,FLANGE	-	2		
190	T2050-3033-0	固定件	STAY	-	1		
200	01754-50812	法兰螺栓	BOLT,FLANGE	-	2		
210	3A211-7651-0	把手	HOLDER	-	1		
220	04012-50080	平垫圈	WASHER,PLAIN	-	1		
230	3C581-9751-0	电缆束	WIRE HARNESS,OUTLET	-	1		可选

↔ 新旧部件可替换； ≠ 新旧部件不可替换； ← 新部件可替换旧部件； → 旧部件可替换新部件

B52000 电气布线（驾驶室）
ELECTRICAL WIRING (CAB)

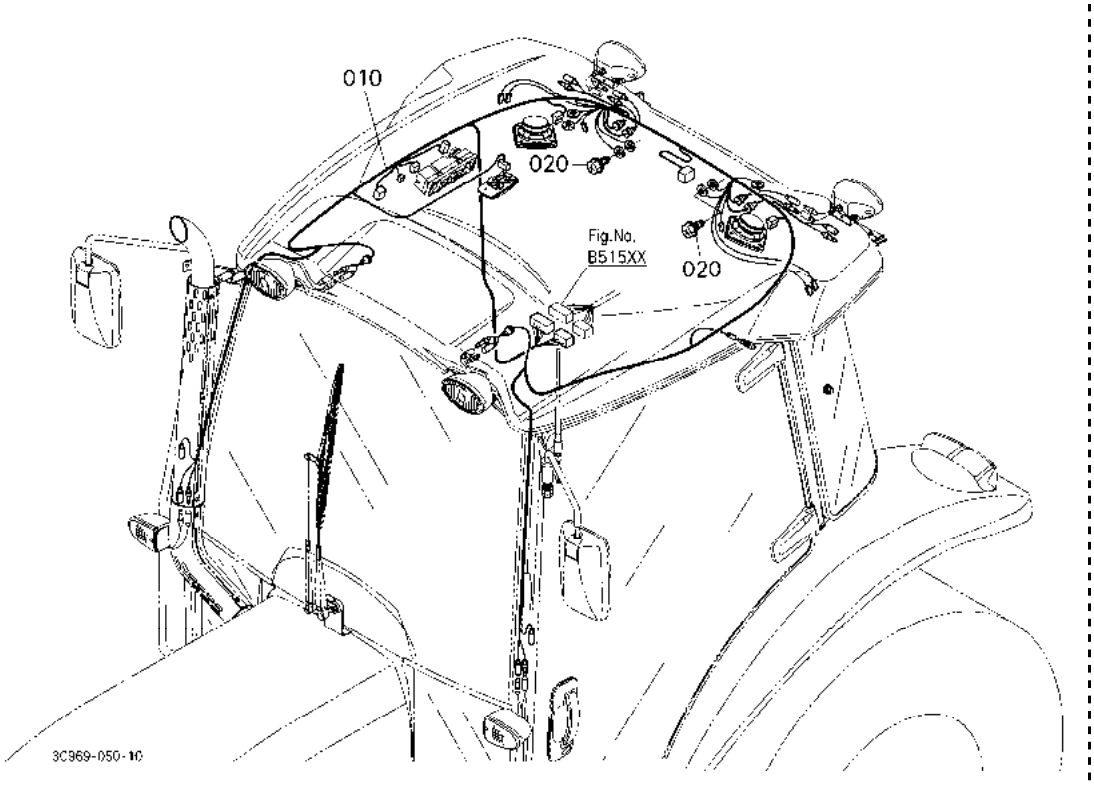

A:M954(M9540DTH) B:M954-CAB(M9540DTHC)

序号 REF.No.	零件号 PART No.	零件名称	PART NAME	数量/机器序列号 Q'TY/S.No. A	B	互换 I.C.	备注 REMARKS
010	3C582-7724-4	驾驶室电缆束	WIRE HARNESS,CAB	-	1		
020	3G710-7114-0	螺栓	BOLT	-	2		

↔ 新旧部件可替换； ≠ 新旧部件不可替换； ← 新部件可替换旧部件； → 旧部件可替换新部件

C11001 离合器壳［安全支架］ CLUTCH HOUSING [ROPS]

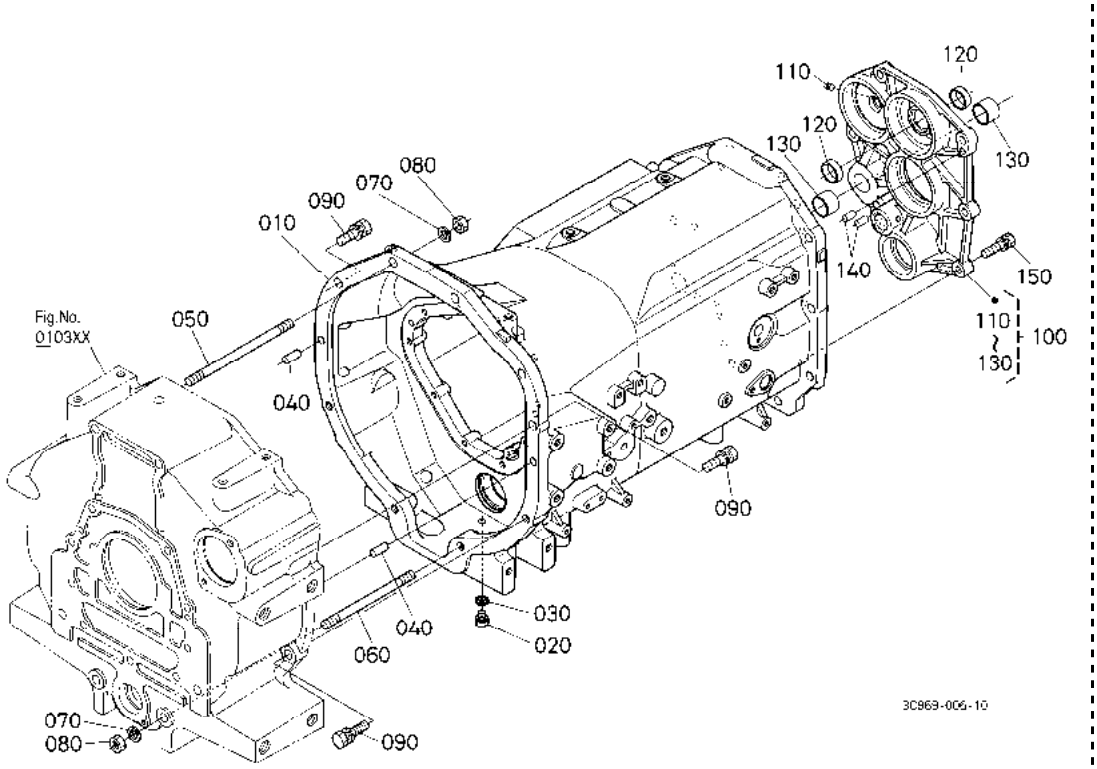

A:M954(M9540DTH) B:M954-CAB(M9540DTHC)

序号 REF.No.	零件号 PART No.	零件名称	PART NAME	数量/机器序列号 Q'TY/S.No. A	B	互换 I.C.	备注 REMARKS
010	3C291-2111-9	离合器壳	HOUSING,CLUTCH	1	-		
020	06331-35012	塞	PLUG	1	-		
030	04717-01200	带橡胶的垫圈	WASHER,WITH RUBBER	1	-		
040	05012-01325	圆柱销	PIN,STRAIGHT	2	-		
050	3C081-2113-0	双头螺栓	STUD	2	-		
060	3C081-2114-0	双头螺栓	STUD	2	-		
070	04512-60140	弹簧垫圈	WASHER,SPRING	4	-		
080	02176-50140	螺母	NUT	4	-		
090	01133-51445	螺栓	BOLT	5	-		
100	3C081-3230-4	轴承套组件	ASSY HOLDER BEARING	1	-		
110	32420-6738-0	塞	PLUG	1	-		
120	08511-02510	轴套	BUSH	2	-		
130	08511-02820	轴套	BUSH	2	-		
140	05012-01018	圆柱销	PIN,STRAIGHT	2	-		
150	01133-51240	螺栓	BOLT	6	-		

↔ 新旧部件可替换； ≠ 新旧部件不可替换； ← 新部件可替换旧部件； → 旧部件可替换新部件

C11002 离合器壳［驾驶室］ CLUTCH HOUSING [CAB]

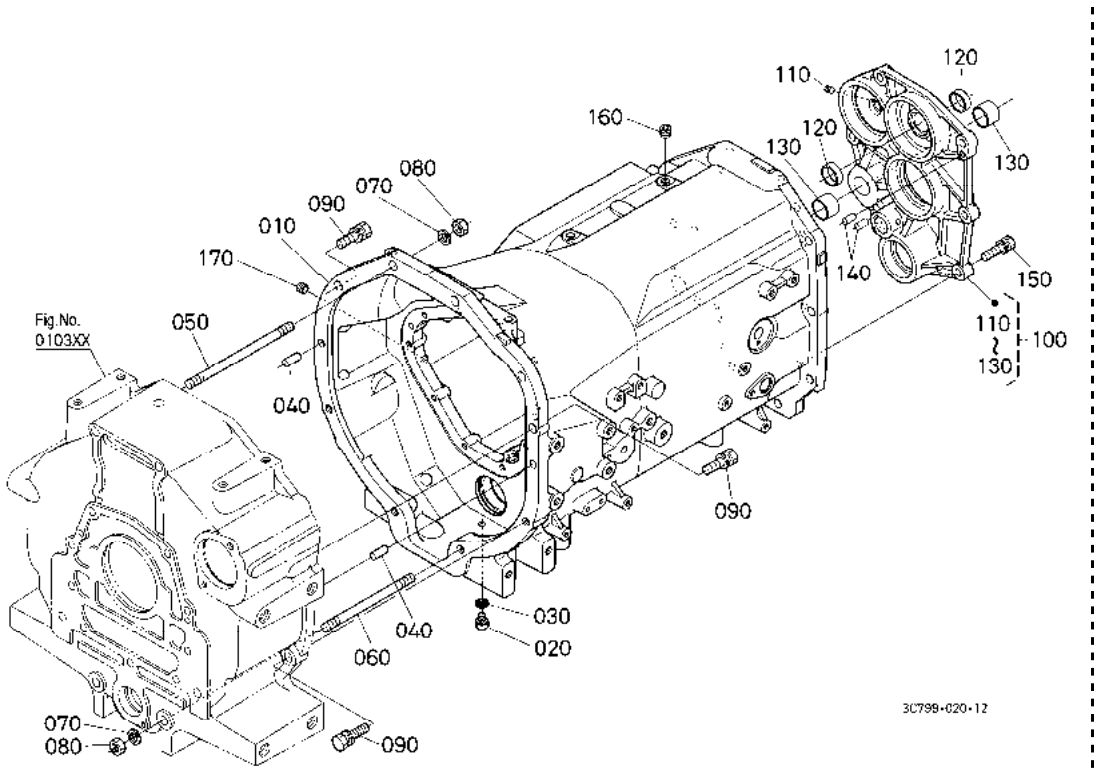

A:M954(M9540DTH) B:M954-CAB(M9540DTHC)

序号 REF.No.	零件号 PART No.	零件名称	PART NAME	数量/机器序列号 Q'TY/S.No. A	B	互换 I.C.	备注 REMARKS
010	3C291-2111-9	离合器壳	HOUSING,CLUTCH	-	1		
020	06331-35012	塞	PLUG	-	1		
030	04717-01200	带橡胶的垫圈	WASHER,WITH RUBBER	-	1		
040	05012-01325	圆柱销	PIN,STRAIGHT	-	2		
050	3C081-2113-0	双头螺栓	STUD	-	2		
060	3C081-2114-0	双头螺栓	STUD	-	2		
070	04512-60140	弹簧垫圈	WASHER,SPRING	-	4		
080	02176-50140	螺母	NUT	-	4		
090	01133-51445	螺栓	BOLT	-	5		
100	3C081-3230-4	轴承套组件	ASSY HOLDER BEARING	-	1		
110	32420-6738-0	塞	PLUG	-	1		
120	08511-02510	轴套	BUSH	-	2		
130	08511-02820	轴套	BUSH	-	2		
140	05012-01018	圆柱销	PIN,STRAIGHT	-	2		
150	01133-51240	螺栓	BOLT	-	6		
160	16851-9601-0	塞	PLUG	-	1		
170	16851-9601-0	塞	PLUG	-	1		

↔ 新旧部件可替换； ≠ 新旧部件不可替换； ← 新部件可替换旧部件； → 旧部件可替换新部件

C11100 梭动阀
SHUTTLE VALVE

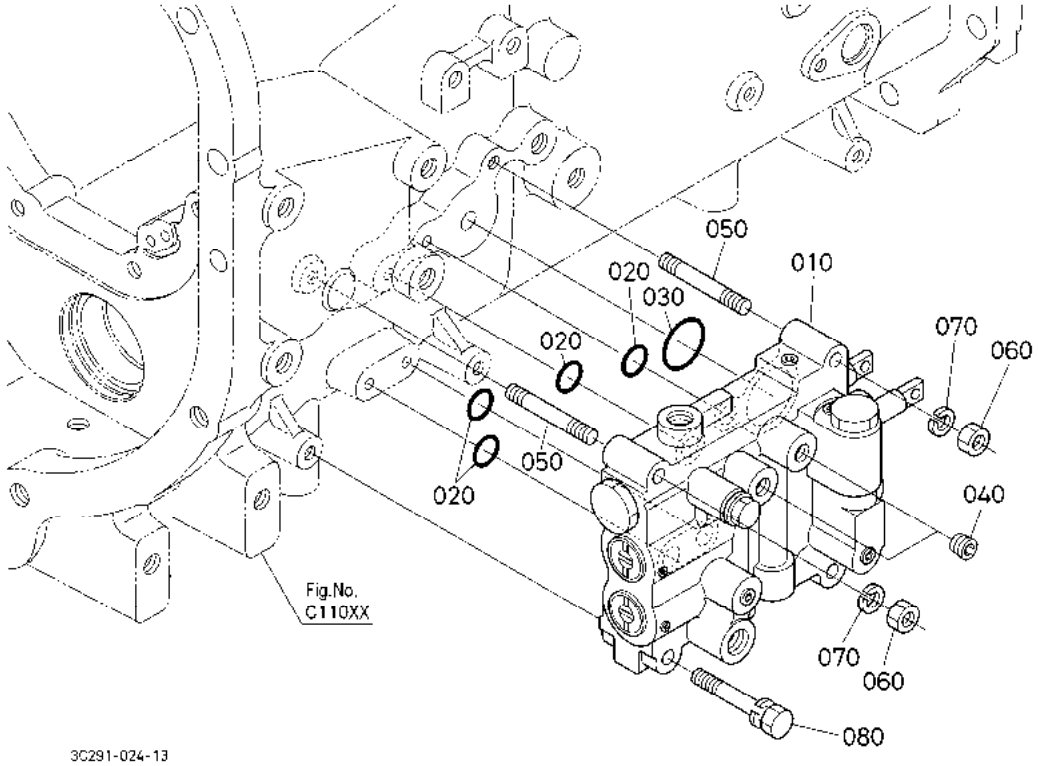

A:M954(M9540DTH) B:M954-CAB(M9540DTHC)

序号 REF.No.	零件号 PART No.	零件名称	PART NAME	数量/机器序列号 Q'TY/S.No. A	B	互换 I.C.	备注 REMARKS
010	YW284-0010-3	梭动阀组件	ASSY VALVE,SHUTTLE	1	1		
020	04817-00090	O 型密封圈	O RING	4	4		
030	04811-10310	O 型密封圈	O RING	1	1		
040	15521-9602-0	塞	PLUG	2	2		
050	01513-50850	双头螺栓	STUD	2	2		
060	02114-50080	螺母	NUT	2	2		
070	04512-60080	弹簧垫圈	WASHER,SPRING	2	2		
080	01123-50855	螺栓	BOLT	2	2		

↔ 新旧部件可替换; ≠ 新旧部件不可替换; ← 新部件可替换旧部件; → 旧部件可替换新部件

C11300 梭动齿轮箱
SHUTTLE GEAR CASE

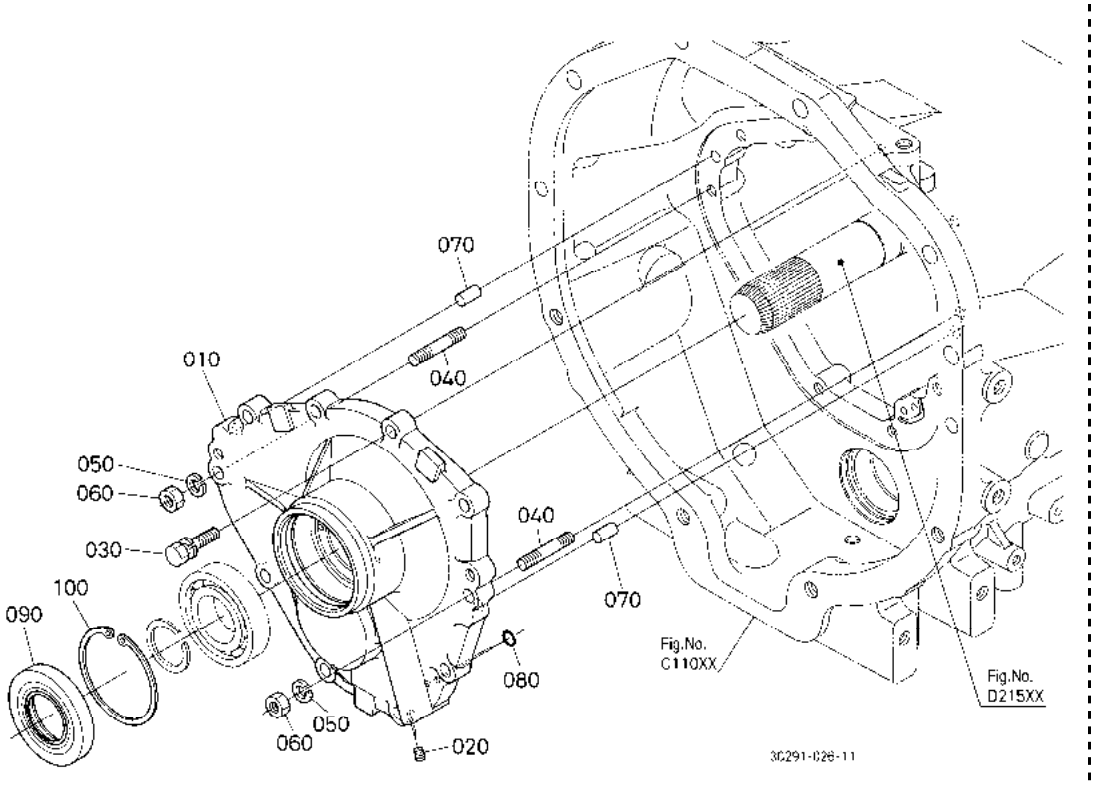

A:M954(M9540DTH) B:M954-CAB(M9540DTHC)

序号 REF.No.	零件号 PART No.	零件名称	PART NAME	数量/机器序列号 Q'TY/S.No. A	B	互换 I.C.	备注 REMARKS
010	3C291-2461-2	梭动齿轮壳	CASE,GEAR SHUTTLE	1	1		
020	32420-6738-0	塞	PLUG	2	2		
030	01133-51035	螺栓	BOLT	8	8		
040	01517-61030	双头螺栓	STUD	2	2		
050	04512-60100	弹簧垫圈	WASHER,SPRING	2	2		
060	02176-50100	螺母	NUT	2	2		
070	05012-01018	圆柱销	PIN,STRAIGHT	2	2		
080	04817-00090	O 型密封圈	O RING	2	2		
090	3C291-2465-0	油封	SEAL,OIL	1	1		
100	04611-00800	内部挡圈	CIR CLIP,INTERNAL	1	1		

↔ 新旧部件可替换; ≠ 新旧部件不可替换; ← 新部件可替换旧部件; → 旧部件可替换新部件

C12500 变速器盖 SHIFT COVER

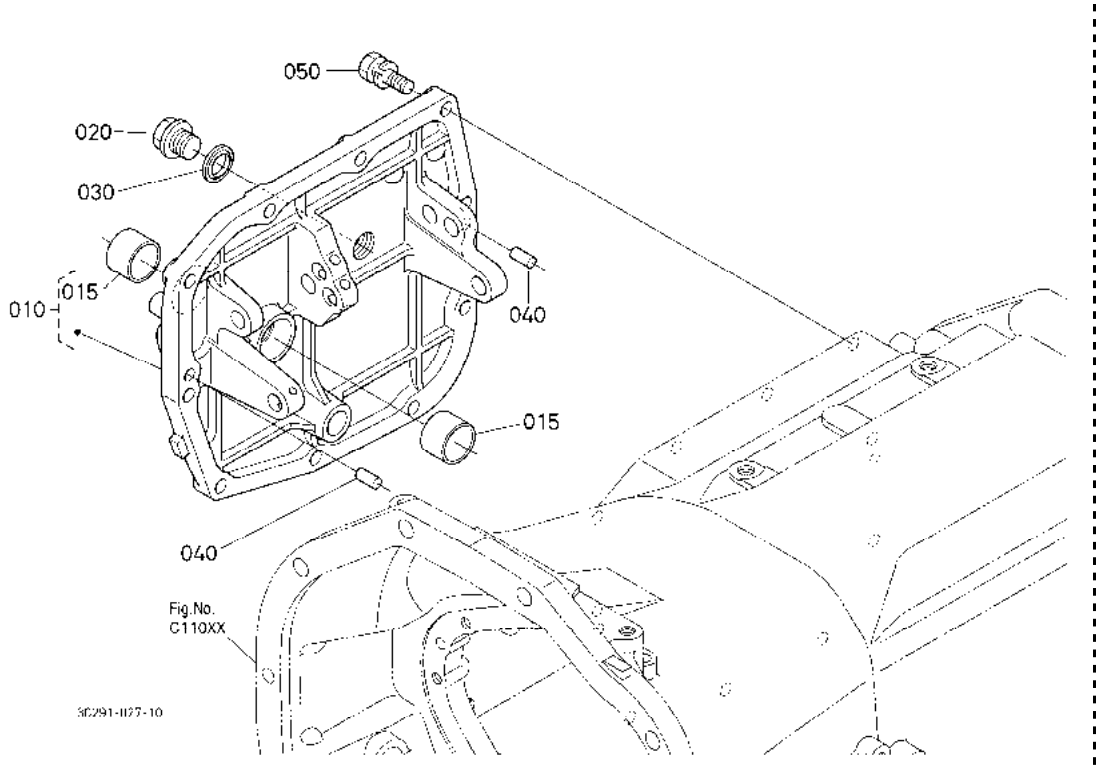

A:M954(M9540DTH) B:M954-CAB(M9540DTHC)

序号 REF.No.	零件号 PART No.	零件名称	PART NAME	数量/机器序列号 Q'TY/S.No. A	B	互换 I.C.	备注 REMARKS
010	3C081-2128-4	变速器盖	COVER,SHIFT	1	1		
015	08511-02820	轴套	BUSH	2	2		
020	15512-9601-0	塞	PLUG,DRAIN	1	1		
030	04717-02150	带橡胶的垫圈	WASHER,WITH RUBBER	1	1		
040	05012-01018	圆柱销	PIN,STRAIGHT	2	2		
050	01133-51235	螺栓	BOLT	10	10		

↔ 新旧部件可替换; ≠ 新旧部件不可替换; ← 新部件可替换旧部件; → 旧部件可替换新部件

C14001 传动箱［安全支架］ TRANSMISSION CASE [ROPS]

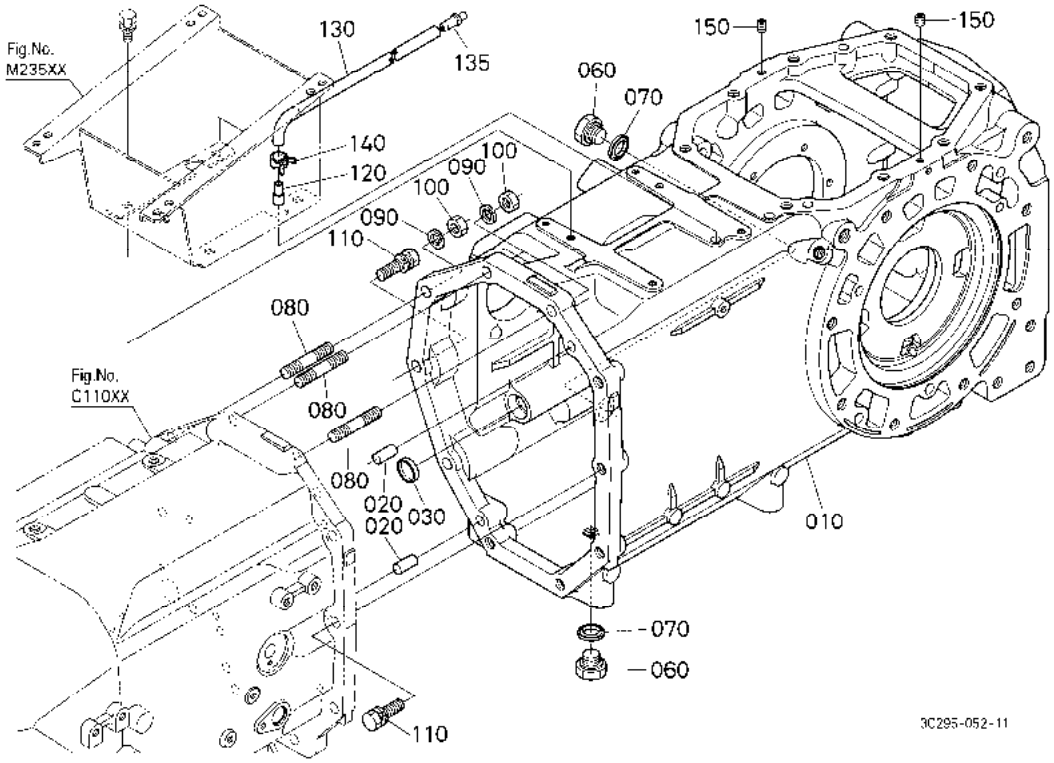

A:M954(M9540DTH) B:M954-CAB(M9540DTHC)

序号 REF.No.	零件号 PART No.	零件名称	PART NAME	数量/机器序列号 Q'TY/S.No. A	B	互换 I.C.	备注 REMARKS
010	3C081-2131-9	变速箱	CASE,TRANSMISSION	1	-		
020	05012-01325	圆柱销	PIN,STRAIGHT	2	-		
030	06311-85028	密封盖	CAP,SEALING	1	-		
040	----	无	BLANK	-	-		
050	----	无	BLANK	-	-		
060	06331-35020	塞	PLUG	2	-		
070	04717-02000	带橡胶的垫圈	WASHER,WITH RUBBER	2	-		
080	3C081-2115-0	双头螺栓	STUD	3	-		
090	04512-60140	弹簧垫圈	WASHER,SPRING	3	-		
100	TA240-5024-0	螺帽	NUT	3	-		
110	01133-51445	螺栓	BOLT	7	-		
120	3C091-9479-0	通气管	PIPE,BREATHER	1	-		
130	09661-80500	燃油管	TUBE,FUEL	1	-		
135	3C081-2163-0	通气阀接头	JOINT,BREATHER	1	-		
140	09318-88125	软管夹	CLAMP,HOSE	1	-		
150	32420-6738-0	塞	PLUG	2	-		

↔ 新旧部件可替换； ≠ 新旧部件不可替换； ← 新部件可替换旧部件； → 旧部件可替换新部件

C14002 传动箱［驾驶室］ TRANSMISSION CASE [CAB]

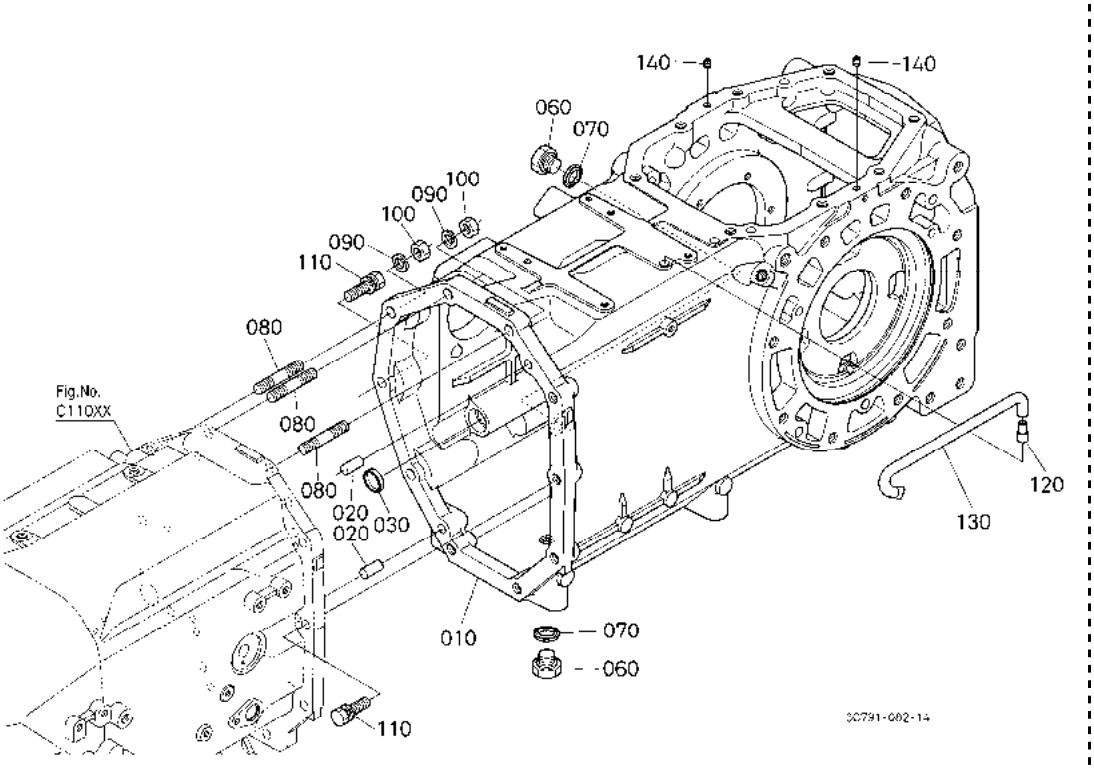

A:M954(M9540DTH) B:M954-CAB(M9540DTHC)

序号 REF.No.	零件号 PART No.	零件名称	PART NAME	数量/机器序列号 Q'TY/S.No. A	B	互换 I.C.	备注 REMARKS
010	3C081-2131-9	变速箱	CASE,TRANSMISSION	-	1		
020	05012-01325	圆柱销	PIN,STRAIGHT	-	2		
030	06311-85028	密封盖	CAP,SEALING	-	1		
040	----	无	BLANK	-	-		
050	----	无	BLANK	-	-		
060	06331-35020	塞	PLUG	-	2		
070	04717-02000	带橡胶的垫圈	WASHER,WITH RUBBER	-	2		
080	3C081-2115-0	双头螺栓	STUD	-	3		
090	04512-60140	弹簧垫圈	WASHER,SPRING	-	3		
100	TA240-5024-0	螺帽	NUT	-	3		
110	01133-51445	螺栓	BOLT	-	7		
120	3A751-2163-2	通气管	PIPE,BREATHER	-	1		
130	3C581-2162-0	软管	HOSE	-	1		
140	32420-6738-0	塞	PLUG	-	2		

↔ 新旧部件可替换； ≠ 新旧部件不可替换； ← 新部件可替换旧部件； → 旧部件可替换新部件

C15000 变速箱后盖
TRANSMISSION CASE REAR COVER

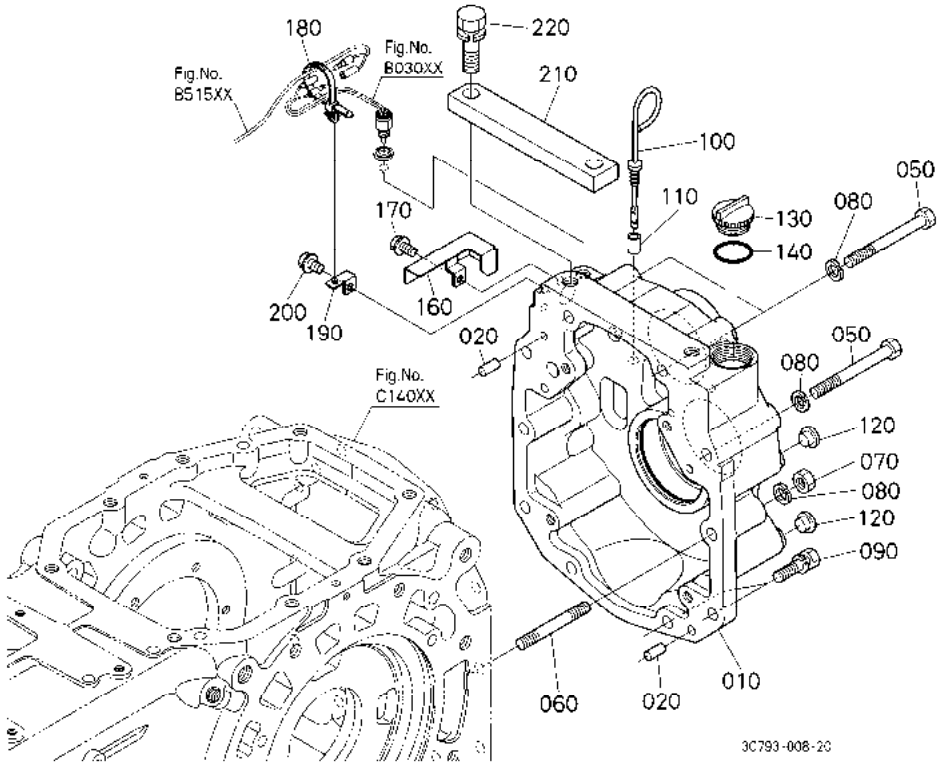

A:M954(M9540DTH) B:M954-CAB(M9540DTHC)

序号 REF.No.	零件号 PART No.	零件名称	PART NAME	数量/机器序列号 Q'TY/S.No. A	B	互换 I.C.	备注 REMARKS
010	3C083-2141-3	齿轮箱	CASE,GEAR	1	1		
020	05012-01018	圆柱销	PIN,STRAIGHT	2	2		
030	----	无	BLANK	-	-		
040	----	无	BLANK	-	-		
050	01173-51202	螺栓	BOLT	4	4		
060	01574-51275	双头螺栓	STUD	2	2		
070	02176-50120	螺母	NUT	2	2		
080	04512-60120	弹簧垫圈	WASHER,SPRING	6	6		
090	01133-51240	螺栓	BOLT	4	4		
100	3A211-2151-0	油位计	GAUGE,OIL	1	1		
110	33960-2152-0	油量计导管	GUIDE,OIL GAUGE	1	1		
120	32210-2758-0	塞	PLUG	4	4		
130	38240-2141-0	塞	PLUG	1	1		
140	04816-50300	O 形圈	O RING	1	1		
150	----	无	BLANK	-	-		
160	3C083-2143-2	开关盖(PTO)	COVER,SWITCH PTO	1	1		
170	01754-50814	法兰螺栓	BOLT,FLANGE	1	1		
180	T1060-3015-0	燃油管束环	CLAMP,FUEL TUBE	1	1		
190	3C083-2144-0	缆束托架	STAY,HARNESS	1	1		
200	01754-50812	法兰螺栓	BOLT,FLANGE	1	1		
210	3C083-8188-0	止动部件	STOPPER	1	1		
220	01133-51645	螺栓	BOLT	2	2		

↔ 新旧部件可替换; ≠ 新旧部件不可替换; ← 新部件可替换旧部件; → 旧部件可替换新部件

C17000 后车轴箱 REAR AXLE CASE

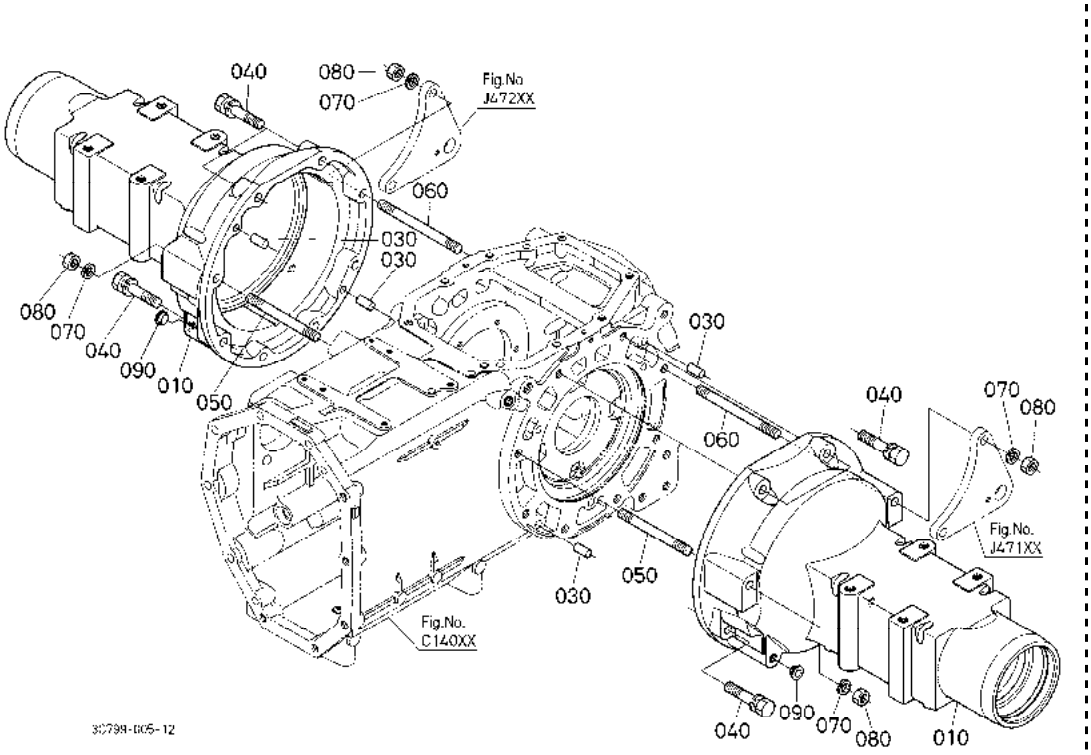

A:M954(M9540DTH) B:M954-CAB(M9540DTHC)

序号 REF.No.	零件号 PART No.	零件名称	PART NAME	数量/机器序列号 Q'TY/S.No. A	B	互换 I.C.	备注 REMARKS
010	3C291-4811-0	车轴壳	CASE,AXLE	2	2		
020	----	无	BLANK	-	-		
030	05012-01325	圆柱销	PIN,STRAIGHT	4	4		
040	01133-51670	螺栓	BOLT	12	12		
050	3C081-4805-0	双头螺栓	STUD	2	2		
060	3C081-4806-0	双头螺栓	STUD	2	2		
070	04512-60160	弹簧垫圈	WASHER,SPRING	4	4		
080	02176-50160	螺母	NUT	4	4		
090	33300-9091-0	塞	PLUG	2	2		

⟷ 新旧部件可替换; ≠ 新旧部件不可替换; ⟵ 新部件可替换旧部件; ⟶ 旧部件可替换新部件

C22000 缓冲盘 DAMPER DISK

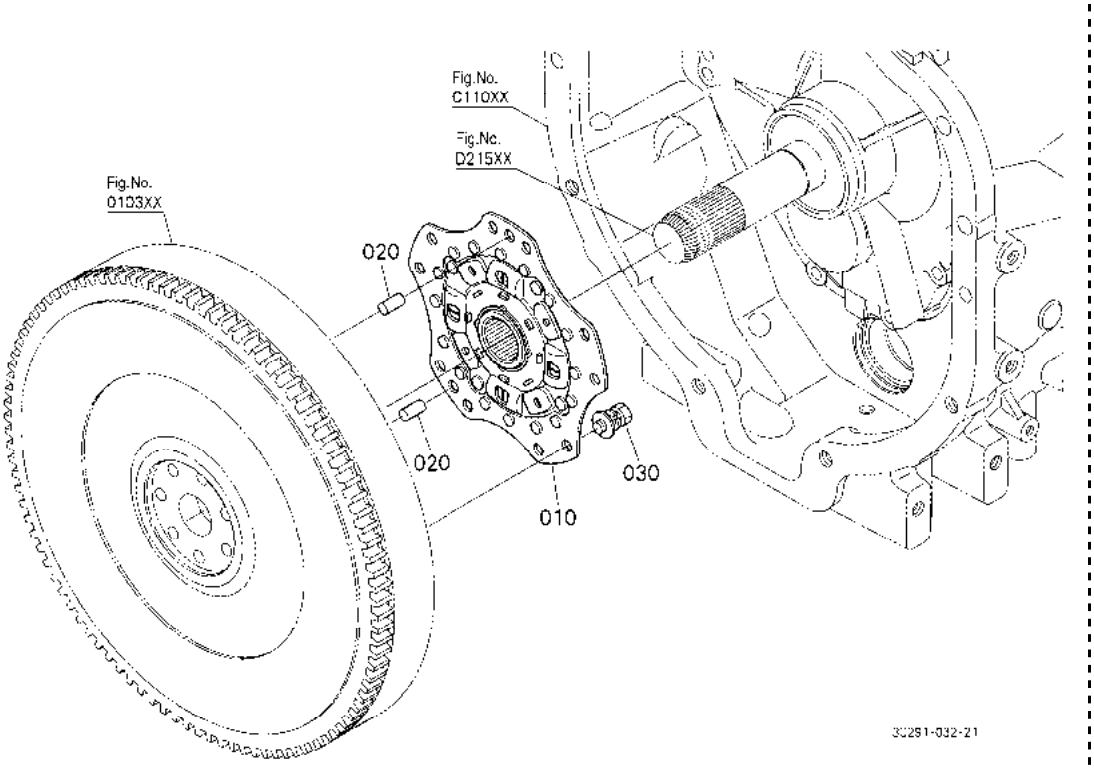

A:M954(M9540DTH) B:M954-CAB(M9540DTHC)

序号 REF.No.	零件号 PART No.	零件名称	PART NAME	数量/机器序列号 Q'TY/S.No. A	B	互换 I.C.	备注 REMARKS
010	3C291-2513-0	缓冲组件	ASSY DAMPER	1	1		
020	05012-01018	圆柱销	PIN,STRAIGHT	2	2		
030	01135-61020	螺栓	BOLT	10	10		

↔ 新旧部件可替换; ≠ 新旧部件不可替换; ← 新部件可替换旧部件; → 旧部件可替换新部件

C24001 离合器踏板［安全支架］ CLUTCH PEDAL [ROPS]

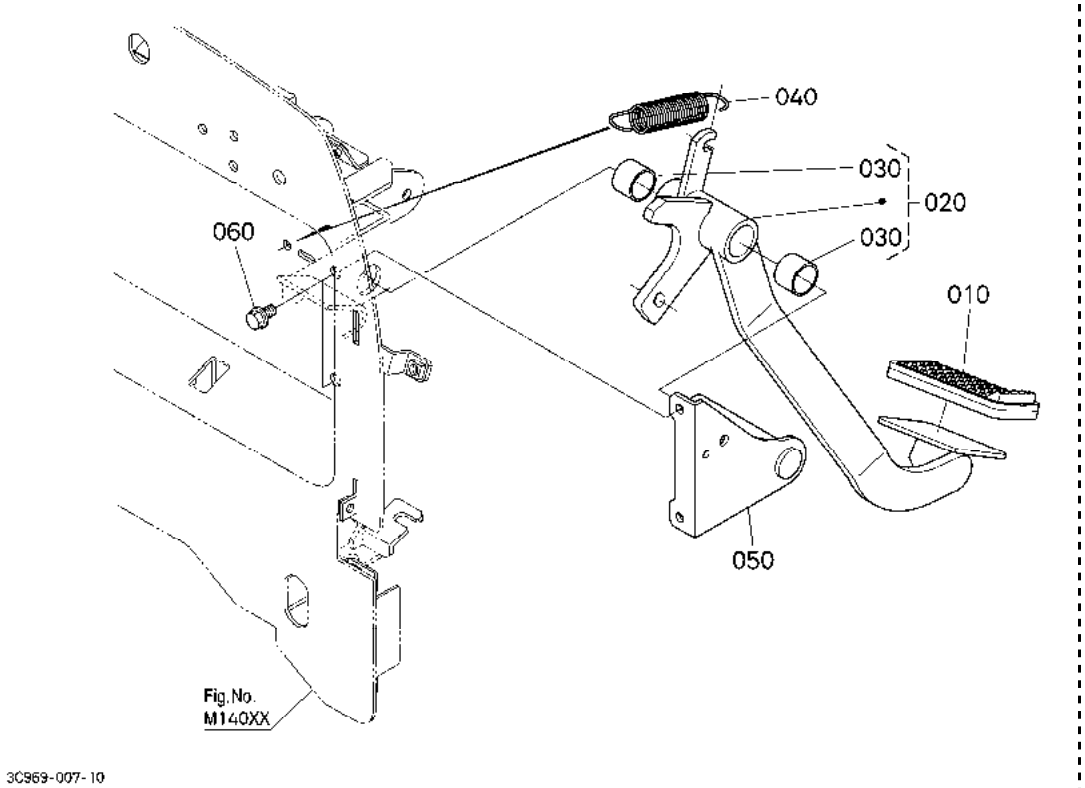

A:M954(M9540DTH) B:M954-CAB(M9540DTHC)

序号 REF.No.	零件号 PART No.	零件名称	PART NAME	数量/机器序列号 Q'TY/S.No. A	B	互换 I.C.	备注 REMARKS
010	T2050-4412-0	踏板盖	COVER,PEDAL	1	-		
020	3C291-2610-5	离合器踏板组件	ASSY PEDAL,CLUTCH	1	-		
030	TD060-4408-0	衬套	BUSH	2	-		
040	33980-2616-0	弹簧	SPRING	1	-		
050	3C291-6325-2	踏板轴支承件	SUPPORT,PEDAL SHAFT	1	-		
060	01754-50816	法兰螺栓	BOLT,FLANGE	2	-		

↔ 新旧部件可替换; ≠ 新旧部件不可替换; ← 新部件可替换旧部件; → 旧部件可替换新部件

C24002 离合器踏板［驾驶室］ CLUTCH PEDAL [CAB]

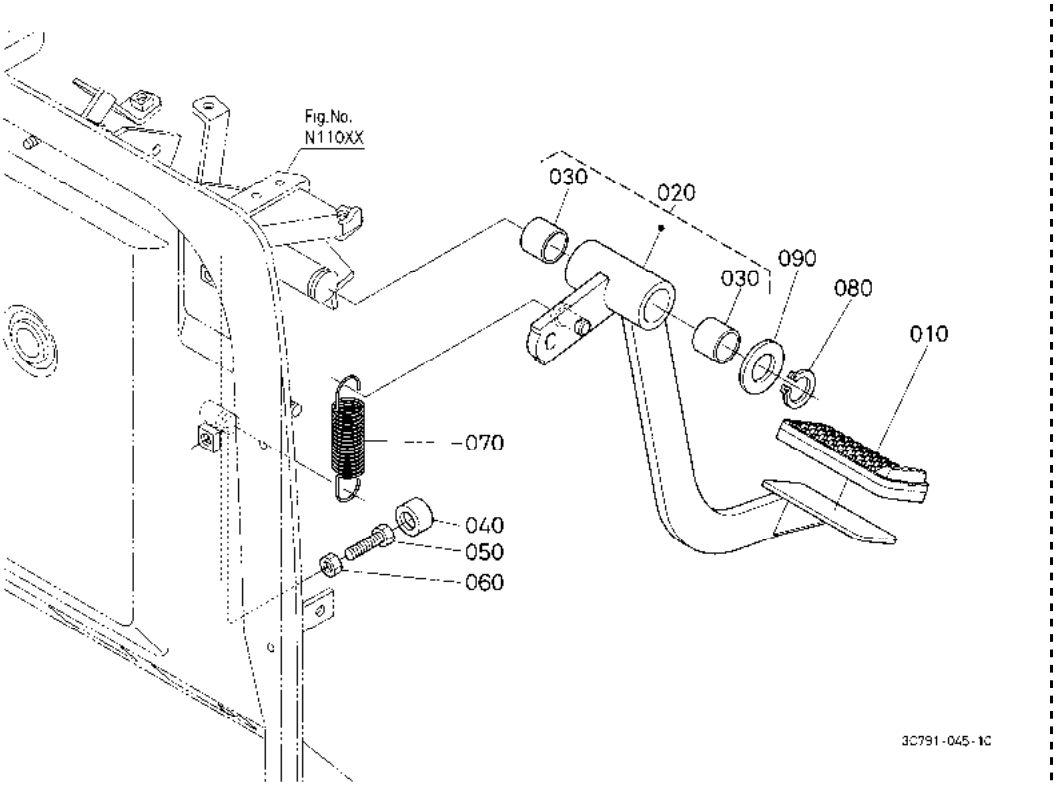

A:M954(M9540DTH) B:M954-CAB(M9540DTHC)

序号 REF.No.	零件号 PART No.	零件名称	PART NAME	数量/机器序列号 Q'TY/S.No. A	B	互换 I.C.	备注 REMARKS
010	T2050-4412-0	踏板盖	COVER,PEDAL	-	1		
020	3C791-2610-0	离合器踏板	PEDAL,CLUTCH	-	1		
030	08511-02520	轴套	BUSH	-	2		
040	T0270-4749-0	缓冲垫	CUSHION	-	1		
050	01073-51040	螺栓	BOLT	-	1		
060	02116-50100	螺母	NUT	-	1		
070	33980-2616-0	弹簧	SPRING	-	1		
080	04612-00250	外部挡圈	CIR CLIP,EXTERNAL	-	1		
090	04011-50250	平垫圈	WASHER,PLAIN	-	1		

↔ 新旧部件可替换； ≠ 新旧部件不可替换； ← 新部件可替换旧部件； → 旧部件可替换新部件

C26001 离合器电缆［安全支架］ CLUTCH CABLE [ROPS]

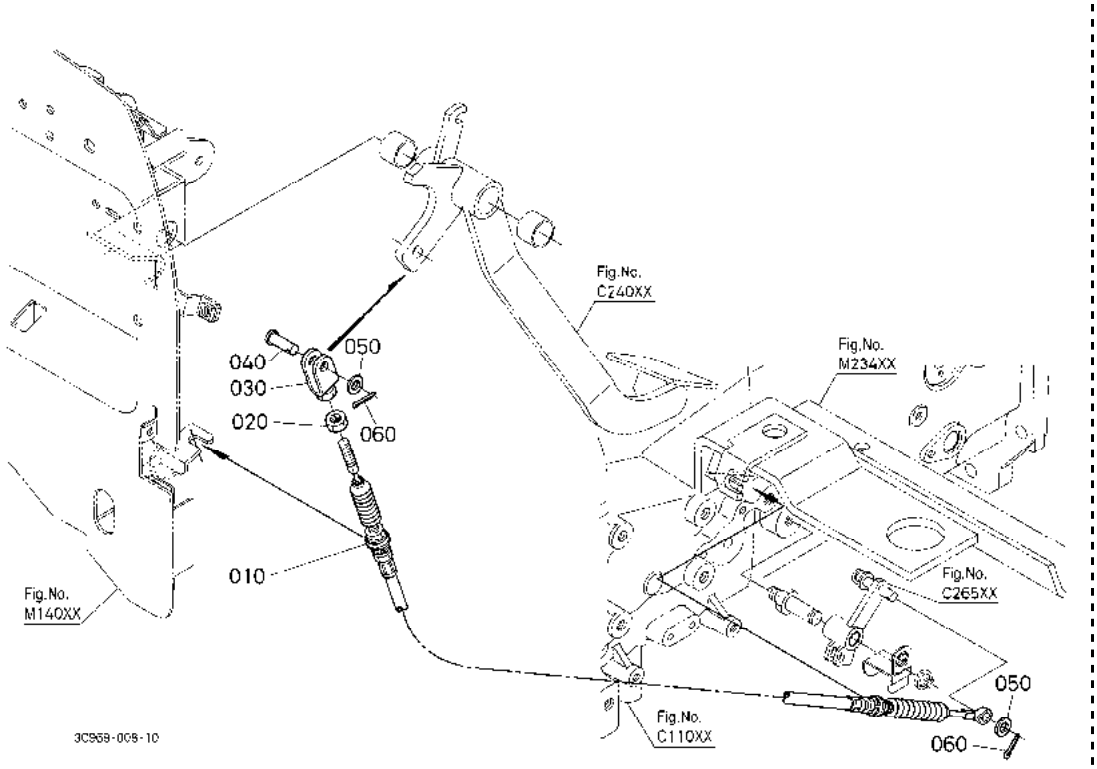

A:M954(M9540DTH) B:M954-CAB(M9540DTHC)

序号 REF.No.	零件号 PART No.	零件名称	PART NAME	数量/机器序列号 Q'TY/S.No. A	B	互换 I.C.	备注 REMARKS
010	3C291-2652-2	离合器电缆	CABLE,CLUTCH	1	-		
020	02156-50080	螺母	NUT	1	-		
030	35828-6854-0	U 形接头	U-JOINT	1	-		
040	38430-1579-0	连接销	PIN,JOINT	1	-		
050	04011-50100	平垫圈	WASHER,PLAIN	2	-		
060	05511-50320	开口销	PIN,SPLIT	2	-		

↔ 新旧部件可替换； ≠ 新旧部件不可替换； ← 新部件可替换旧部件； → 旧部件可替换新部件

C26002 离合器电缆［驾驶室］ CLUTCH CABLE [CAB]

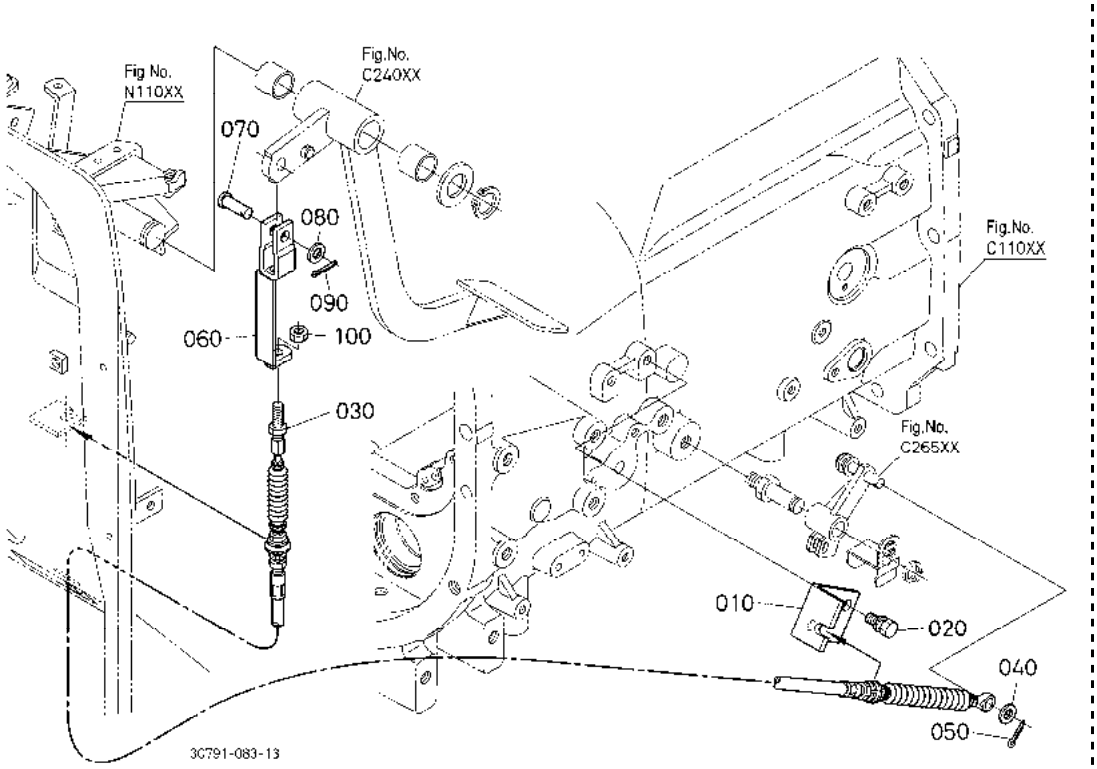

A:M954(M9540DTH) B:M954-CAB(M9540DTHC)

序号 REF.No.	零件号 PART No.	零件名称	PART NAME	数量/机器序列号 Q'TY/S.No. A	B	互换 I.C.	备注 REMARKS
010	3C791-3312-0	固定件	STAY	-	1		
020	01133-51020	螺栓	BOLT	-	2		
030	3C791-2652-0	离合器电缆	CABLE,CLUTCH	-	1		
040	04011-50100	平垫圈	WASHER,PLAIN	-	1		
050	05511-50320	开口销	PIN,SPLIT	-	1		
060	3C581-2655-4	U 形接头	U JOINT	-	1		
070	38430-1579-0	连接销	PIN,JOINT	-	1		
080	04011-50100	平垫圈	WASHER,PLAIN	-	1		
090	05511-50320	开口销	PIN,SPLIT	-	1		
100	02156-50080	螺母	NUT	-	1		

↔ 新旧部件可替换； ≠ 新旧部件不可替换； ← 新部件可替换旧部件； → 旧部件可替换新部件

C26500 阀门杆(离合器) VALVE LEVER (CLUTCH)

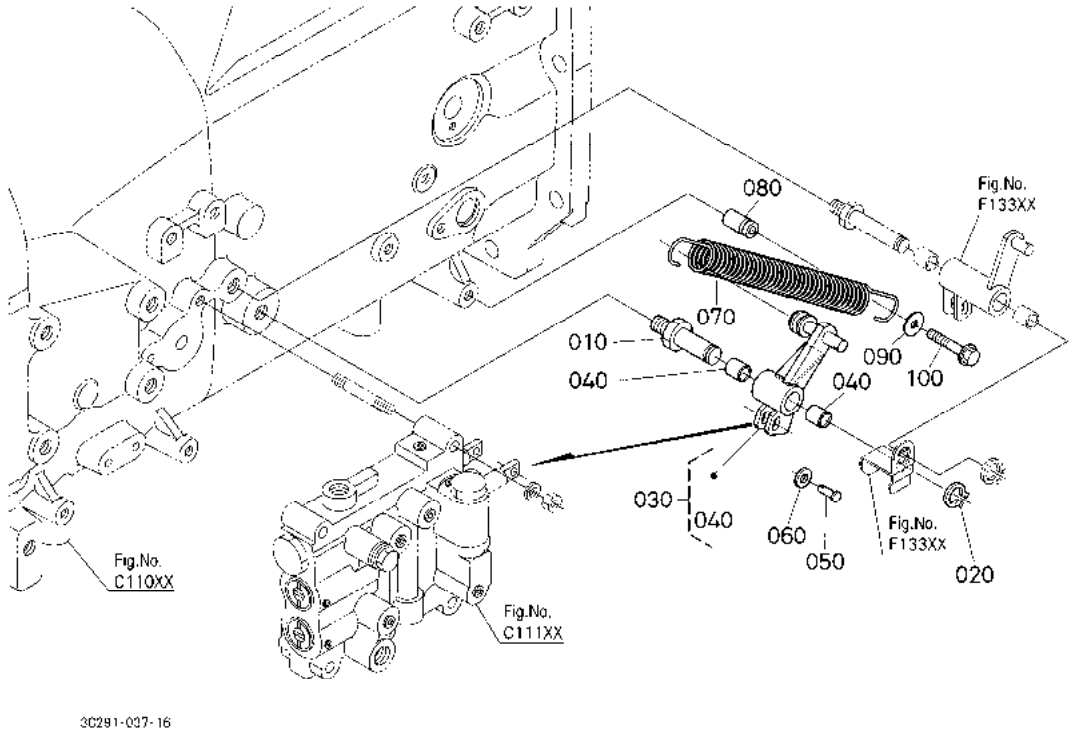

A:M954(M9540DTH) B:M954-CAB(M9540DTHC)

序号 REF.No.	零件号 PART No.	零件名称	PART NAME	数量/机器序列号 Q'TY/S.No. A	B	互换 I.C.	备注 REMARKS
010	3C291-3312-0	销	PIN	1	1		
020	04612-00140	外卡环	CIR CLIP,EXTERNAL	2	2		
030	3C291-2630-3	离合器杆总成	ASSY LEVER,CLUTCH	1	1		
040	08511-01412	轴套	BUSH	2	2		
050	3A051-2682-0	带头销	PIN,JOINT	1	1		
060	04013-60060	平垫圈	WASHER,PLAIN	1	1		
070	3C291-2616-0	弹簧	SPRING	1	1		
080	3C211-2633-0	轴环	COLLAR	1	1		
090	04015-60080	平垫圈	WASHER,PLAIN	1	1		
100	01754-50845	法兰螺栓	BOLT,FLANGE	1	1		

↔ 新旧部件可替换; ≠ 新旧部件不可替换; ← 新部件可替换旧部件; → 旧部件可替换新部件

D21500 输入轴 INPUT SHAFT

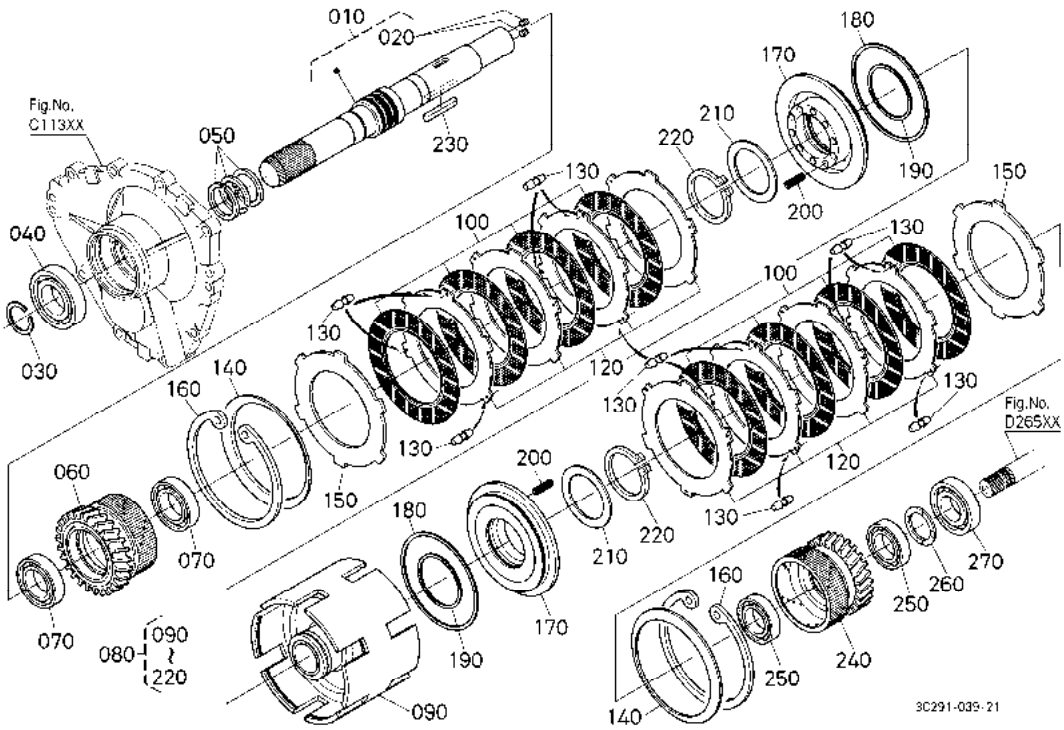

A:M954(M9540DTH) B:M954-CAB(M9540DTHC)

序号 REF.No.	零件号 PART No.	零件名称	PART NAME	数量/机器序列号 Q'TY/S.No. A	B	互换 I.C.	备注 REMARKS
010	3C291-2820-0	输入轴组件	ASSY SHAFT,INPUT	1	1		
020	32420-6738-0	塞	PLUG	2	2		
030	36730-2804-3	卡环	CIR-CLIP,EXTERNAL	1	1		
040	TC210-2628-0	滚珠轴承	BEARING,BALL	1	1		
050	3F750-2804-2	密封环	RING,SEAL	3	3		
060	3C291-2333-0	齿轮	GEAR	1	1		28T
070	TC220-2216-0	滚珠轴承	BEARING,BALL	2	2		
080	3C291-2320-0	梭动离合器组件	ASSY CLUTCH,SHUTTLE	1	1		
090	3C291-2301-0	离合器梭动箱	CASE,CLUTCH SHUTTLE	1	1		
100	3C291-2303-0	离合器盘	DISK,CLUTCH	8	8		3.05mm 适宜
100	3C291-2313-0	离合器盘	DISK,CLUTCH	8	8		2.90mm 适宜
110	----	无	BLANK	-	-		
120	3C291-2304-2	板	PLATE	8	8		3.20mm
130	3C291-2315-0	橡胶	RUBBER	12	12		
140	3C291-2316-0	弹簧板片	SPRING,PLATE	2	2		
150	3C291-2305-0	板	PLATE	2	2		4.50mm
160	36760-4010-0	活塞销卡环	CIR CLIP,INTERNAL	2	2		
170	3C291-2302-0	梭动活塞	PISTON,SHUTTLE	2	2		
180	3F240-2374-0	外部D形密封圈	D RING,OUTER	2	2		
190	33740-2375-2	内部D形密封圈	D RING,INNER	2	2		
200	3C291-2314-0	弹簧	SPRING	20	20		
210	3C291-2308-0	推力轴环	COLLAR,THRUST	2	2		
220	04612-00620	外部挡圈	CIR CLIP,EXTERNAL	2	2		
230	3C291-2808-0	滑键	KEY,FEATHER	1	1		
240	3C291-2334-0	齿轮	GEAR	1	1		26T
250	6A700-1651-0	滚珠轴承	BEARING,BALL	2	2		
260	31351-2283-0	垫圈	WASHER	1	1		
270	T2050-2346-0	滚珠轴承	BEARING,BALL	1	1		

↔ 新旧部件可替换; ≠ 新旧部件不可替换; ← 新部件可替换旧部件; → 旧部件可替换新部件

D21700 梭动轴 SHUTTLE SHAFT

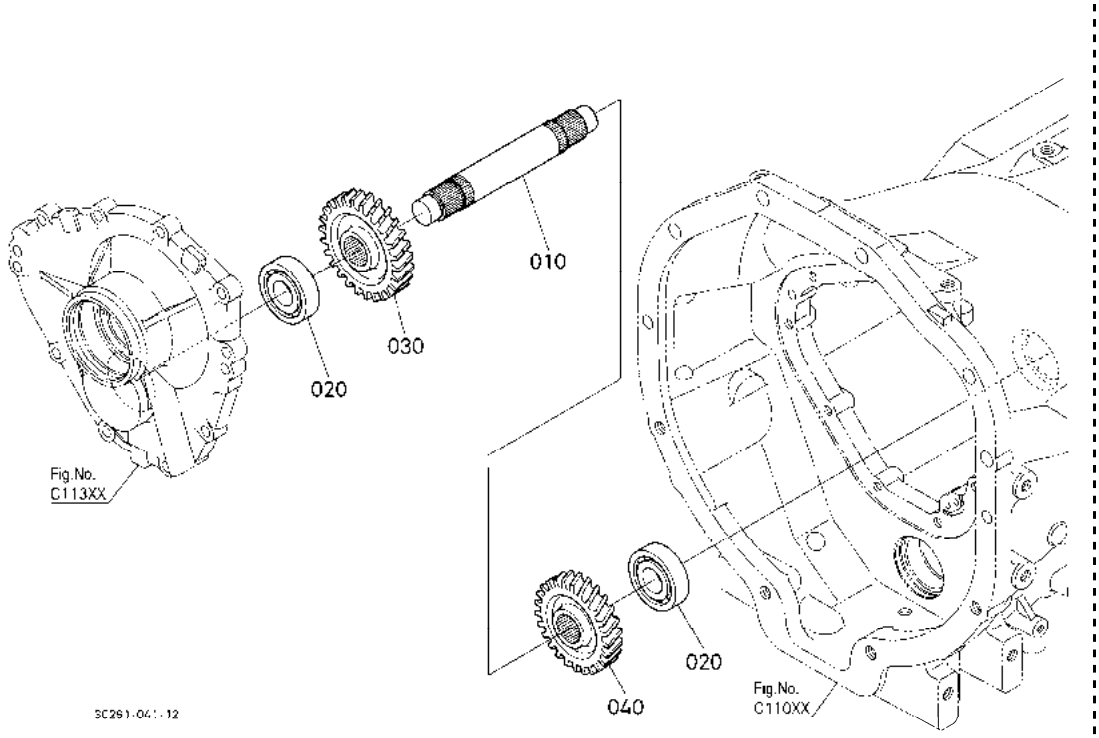

A:M954(M9540DTH) B:M954-CAB(M9540DTHC)

序号 REF.No.	零件号 PART No.	零件名称	PART NAME	数量/机器序列号 Q'TY/S.No. A	B	互换 I.C.	备注 REMARKS
010	3C291-2340-0	梭动轴	SHAFT,SHUTTLE	1	1		
020	T2050-2348-0	滚珠轴承	BEARING,BALL	2	2		
030	3C081-2339-0	梭动齿轮	GEAR,SHUTTLE	1	1		26T
040	3C081-2337-0	梭动齿轮	GEAR,SHUTTLE	1	1		24T

↔ 新旧部件可替换; ≠ 新旧部件不可替换; ← 新部件可替换旧部件; → 旧部件可替换新部件

D22500 1轴 FIRST SHAFT

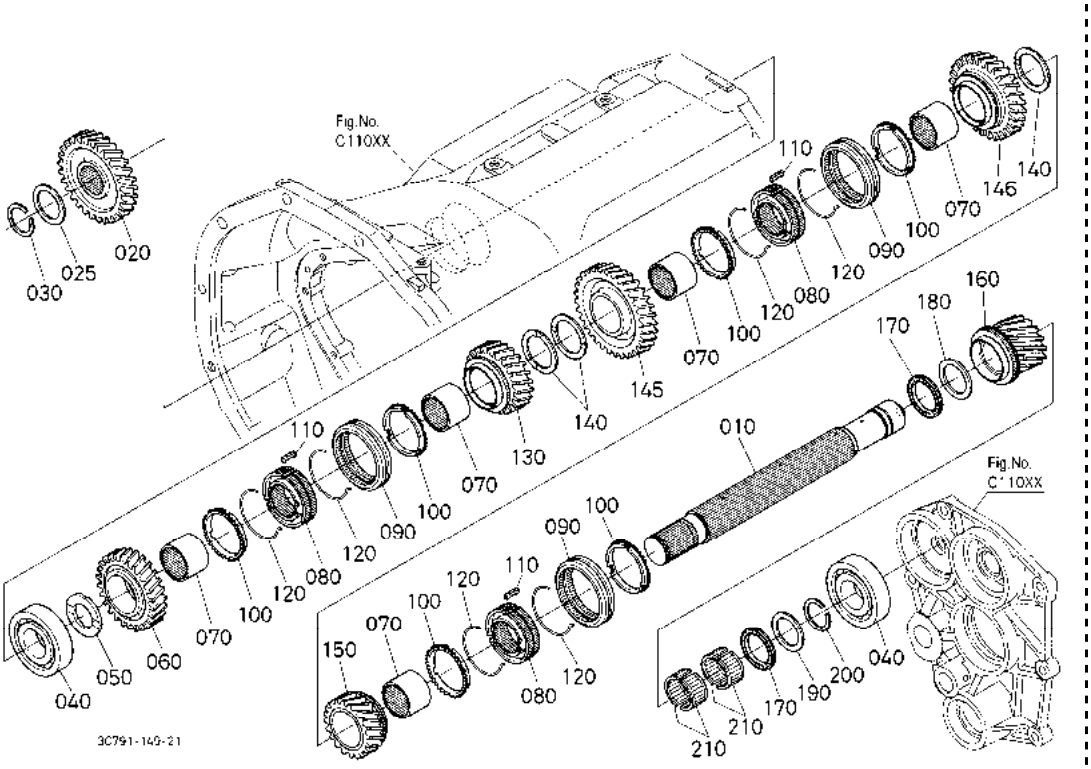

A:M954(M9540DTH) B:M954-CAB(M9540DTHC)

序号 REF.No.	零件号 PART No.	零件名称	PART NAME	数量/机器序列号 Q'TY/S.No. A	B	互换 I.C.	备注 REMARKS
010	3C292-2806-2	轴	SHAFT	1	1		
020	3C081-2341-0	输入齿轮	GEAR,INPUT	1	1		30T
025	3C081-2849-0	轴环	COLLAR	1	1		2.8mm
025	3C081-2841-0	轴环	COLLAR	1	1		3.0mm
025	3C081-2842-0	轴环	COLLAR	1	1		3.2mm
025	3C081-2843-0	轴环	COLLAR	1	1		3.4mm
025	3C081-2844-0	轴环	COLLAR	1	1		3.6mm
030	36730-2804-3	卡环	CIR-CLIP,EXTERNAL	1	1		
040	3C081-2896-0	滚珠轴承	BEARING,BALL	2	2		
050	32590-2186-0	推力轴环	COLLAR,THRUST	1	1		
060	3C081-2823-0	齿轮	GEAR	1	1		26T
070	3C081-2831-0	内圈	RACE,INNER	5	5		
080	3C081-2845-0	耦合器	COUPLING	3	3		
090	3A152-2839-0	移动装置	SHIFTER	3	3		
100	3C081-2851-0	环	RING	6	6		
110	T1850-2144-0	同步装置销	KEY,SYNCHRONIZER	9	9		
120	38360-2178-0	弹簧	SPRING	6	6		
130	3C292-2823-0	齿轮	GEAR	1	1		23T
140	3C292-3235-0	推力轴环	COLLAR,THRUST	3	3		
145	3C081-2824-0	齿轮	GEAR	1	1		31T
146	3C292-2892-0	齿轮	GEAR	1	1		29T
150	3C292-2822-0	齿轮	GEAR	1	1		19T
160	3C081-2821-0	齿轮	GEAR	1	1		16T
170	3F740-2832-0	推力滚针轴承	BEARING,THRUST NEEDL	2	2		
180	3C081-2863-0	轴承垫圈	WASHER,BEARING	1	1		
190	3C081-2841-0	轴环	COLLAR	1	1		
200	36730-2804-3	卡环	CIR-CLIP,EXTERNAL	1	1		
210	3C081-2834-2	滚针轴承	BEARING,NEEDLE	2	2		套

↔ 新旧部件可替换; ≠ 新旧部件不可替换; ← 新部件可替换旧部件; → 旧部件可替换新部件

D22700 2轴 SECOND SHAFT

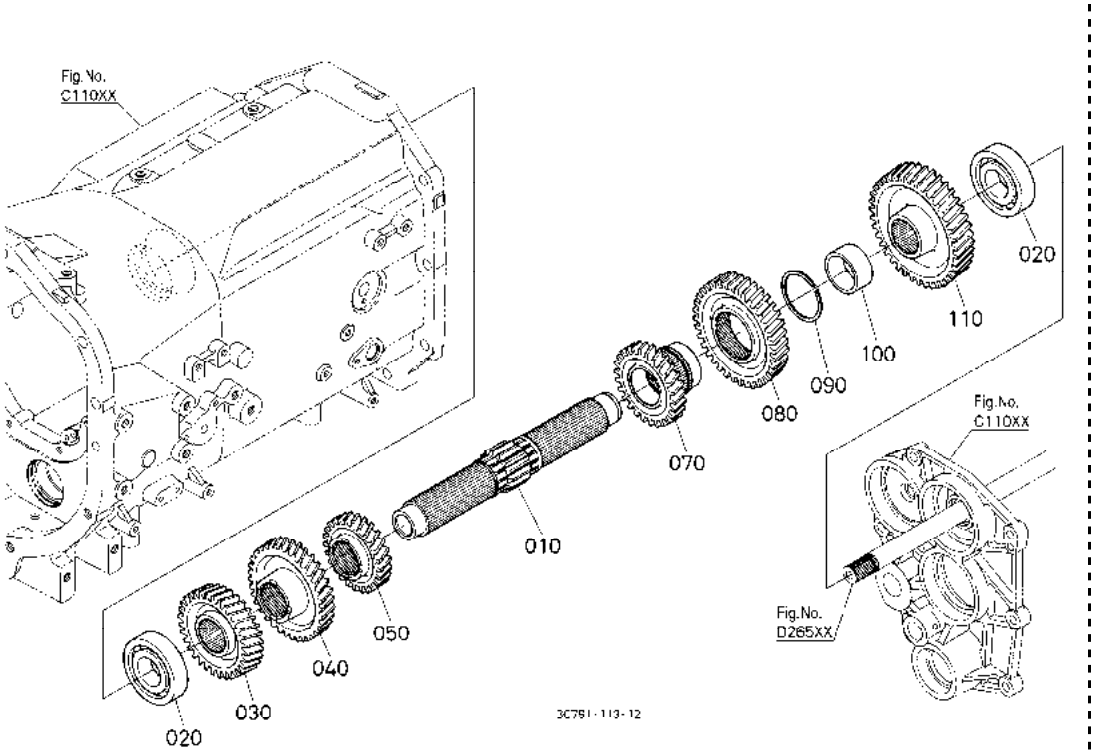

A:M954(M9540DTH) B:M954-CAB(M9540DTHC)

序号 REF.No.	零件号 PART No.	零件名称	PART NAME	数量/机器序列号 Q'TY/S.No. A	B	互换 I.C.	备注 REMARKS
010	3C292-2811-2	齿轮轴	GEAR-SHAFT	1	1		12T
020	3C081-2896-0	滚珠轴承	BEARING,BALL	2	2		
030	3C081-2828-2	齿轮	GEAR	1	1		30T
040	3C292-2828-0	齿轮	GEAR	1	1		34T
050	3C292-2894-0	齿轮	GEAR	1	1		24T
060	----	无	BLANK	-	-		
070	3C292-2893-0	齿轮	GEAR	1	1		27T
080	3C292-2827-0	齿轮	GEAR	1	1		37T
090	3C292-2895-0	卡环	CIR CLIP,EXTERNAL	1	1		
100	3C081-2864-0	轴环	COLLAR	1	1		
110	3C081-2826-0	齿轮	GEAR	1	1		40T

↔ 新旧部件可替换; ≠ 新旧部件不可替换; ← 新部件可替换旧部件; → 旧部件可替换新部件

D23500 3轴 THIRD SHAFT

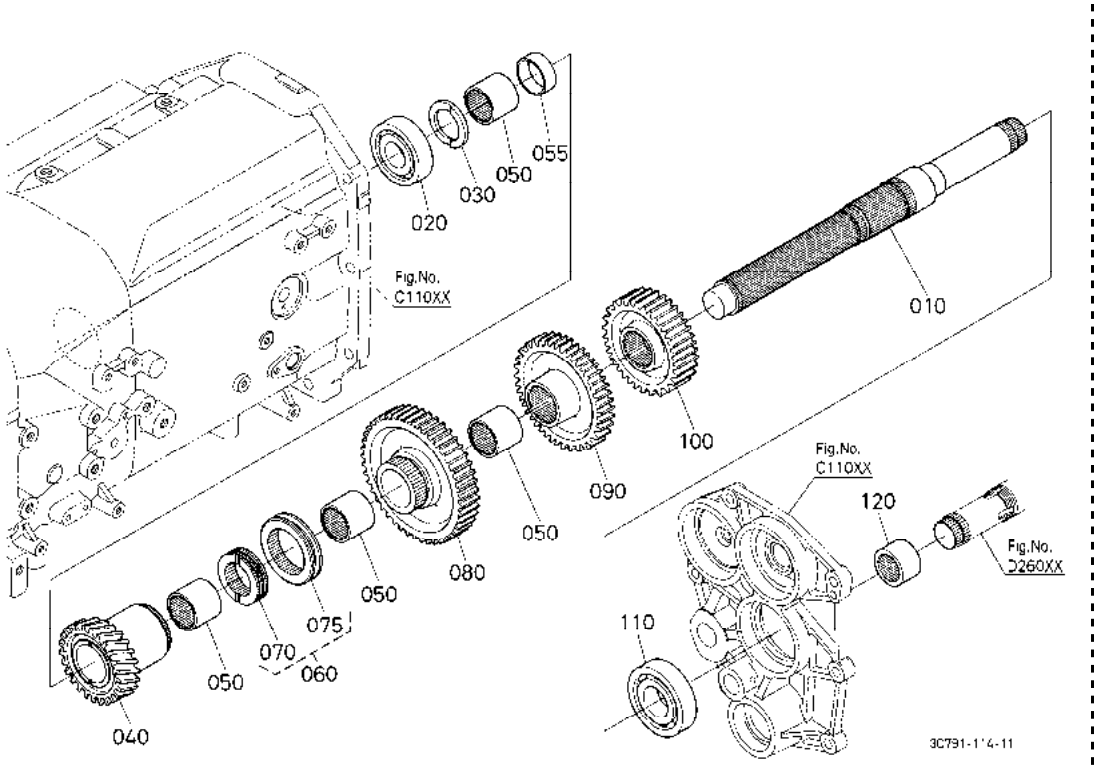

A:M954(M9540DTH) B:M954-CAB(M9540DTHC)

序号 REF.No.	零件号 PART No.	零件名称	PART NAME	数量/机器序列号 Q'TY/S.No. A	B	互换 I.C.	备注 REMARKS
010	3C081-2816-2	轴	SHAFT	1	1		
020	35860-7915-0	滚珠轴承	BEARING,BALL	1	1		
030	T1063-6256-0	推力轴环	COLLAR,THRUST	1	1		
040	3C292-2829-0	齿轮	GEAR	1	1		25T
050	3C081-2832-0	内圈	RACE,INNER	4	4		
055	3C292-2865-0	轴环	COLLAR	1	1		
060	3C081-2848-0	联结移动器	COUPLING-SHIFTER	1	1		
070	3C081-2846-0	花键轴套	BOSS,SPLINE	1	1		
075	3C081-2847-0	副齿轮移动器	SHIFTER,RANGE GEAR	1	1		
080	3C081-3123-2	齿轮	GEAR	1	1		46-23T
090	3C081-3121-0	齿轮	GEAR	1	1		40T
100	3C081-4113-0	停机齿轮	GEAR,DT PARKING	1	1		33T
110	08101-06308	球轴承	BEARING,BALL	1	1		
120	3C081-2891-0	联轴器	COUPLING	1	1		

↔ 新旧部件可替换; ≠ 新旧部件不可替换; ← 新部件可替换旧部件; → 旧部件可替换新部件

D25800 驱动轴 DRIVE SHAFT

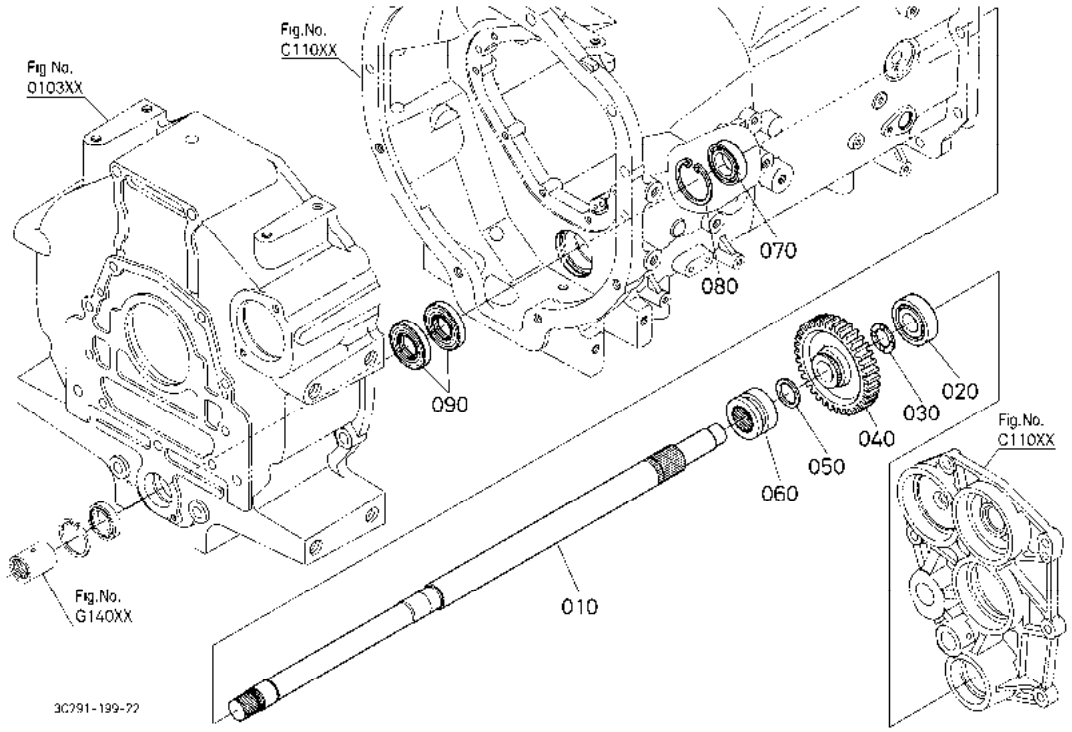

A:M954(M9540DTH) B:M954-CAB(M9540DTHC)

序号 REF.No.	零件号 PART No.	零件名称	PART NAME	数量/机器序列号 Q'TY/S.No. A	B	互换 I.C.	备注 REMARKS
010	3C091-4121-0	万向传动轴	SHAFT,PROPELLER	1	1		
020	T2050-2348-0	滚珠轴承	BEARING,BALL	1	1		
030	67111-1445-0	轴环	COLLAR	1	1		
040	3C091-4123-0	4WD 齿轮	GEAR,4WD	1	1		35T
050	67111-1437-0	轴环	COLLAR	1	1		
060	3C091-4119-0	移动装置(DT)	SHIFTER	1	1		
070	08101-06006	球轴承	BEARING,BALL	1	1		
080	04611-00550	内部挡圈	CIR CLIP,INTERNAL	1	1		
090	3C091-4126-0	油封	SEAL,OIL	2	2		

↔ 新旧部件可替换; ≠ 新旧部件不可替换; ← 新部件可替换旧部件; → 旧部件可替换新部件

D26000 锥形齿轮 BEVEL GEAR

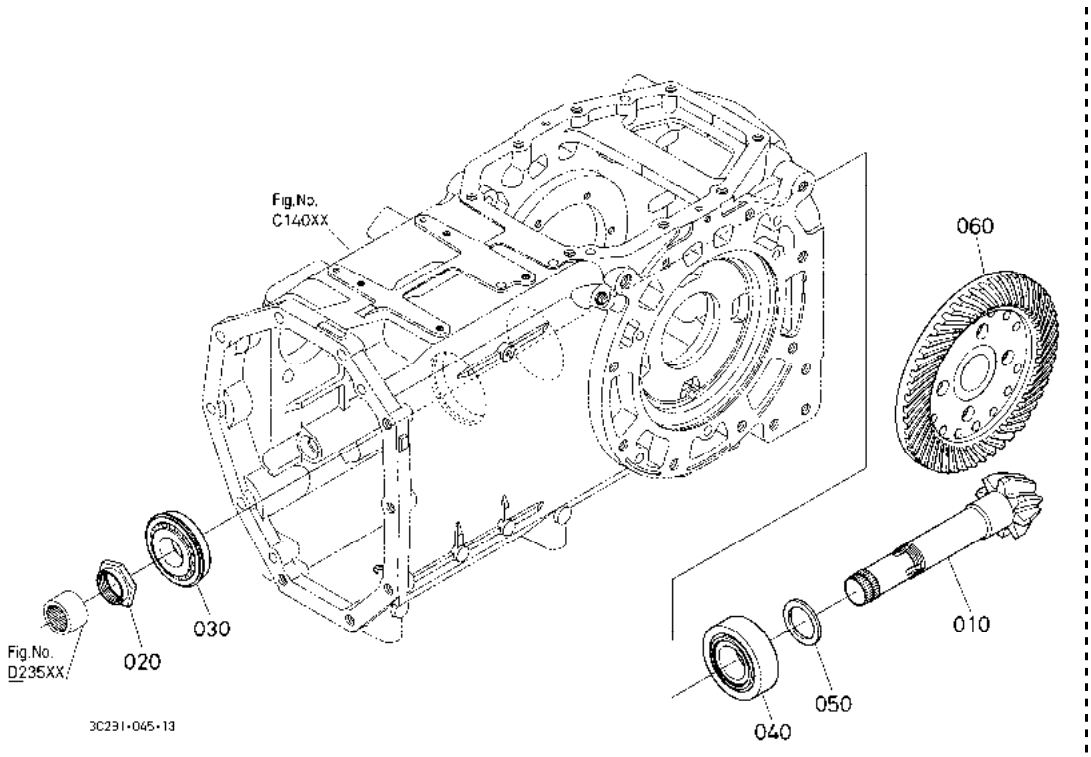

A:M954(M9540DTH) B:M954-CAB(M9540DTHC)

序号 REF.No.	零件号 PART No.	零件名称	PART NAME	数量/机器序列号 Q'TY/S.No. A	B	互换 I.C.	备注 REMARKS
010	3C081-3241-0	锥形齿轮轴	SHAFT,BEVEL GEAR	1	1		8T
020	3A151-3258-0	螺帽	NUT	1	1		
030	3A211-3259-0	圆锥滚子轴承	BEARING,TAPER-ROLLER	1	1		
040	08711-32309	锥形滚柱轴承	BEARING,TAPER-ROLLER	1	1		
050	36200-3261-0	齿轮调整轴环	COLLAR,PINION ADJUST	1	1		2.8mm
050	36200-3263-0	齿轮调整轴环	COLLAR,PINION ADJUST	1	1		3.0mm
050	36200-3265-0	齿轮调整轴环	COLLAR,PINION ADJUST	1	1		3.2mm
050	36200-3267-0	齿轮调整轴环	COLLAR,PINION ADJUST	1	1		3.4mm
050	36200-3269-0	齿轮调整轴环	COLLAR,PINION ADJUST	1	1		3.6mm
060	3C081-3242-0	锥形齿轮	GEAR,BEVEL	1	1		35T

↔ 新旧部件可替换; ≠ 新旧部件不可替换; ← 新部件可替换旧部件; → 旧部件可替换新部件

D26201 后轮差动［安全支架］ DIFFERENTIAL REAR [ROPS]

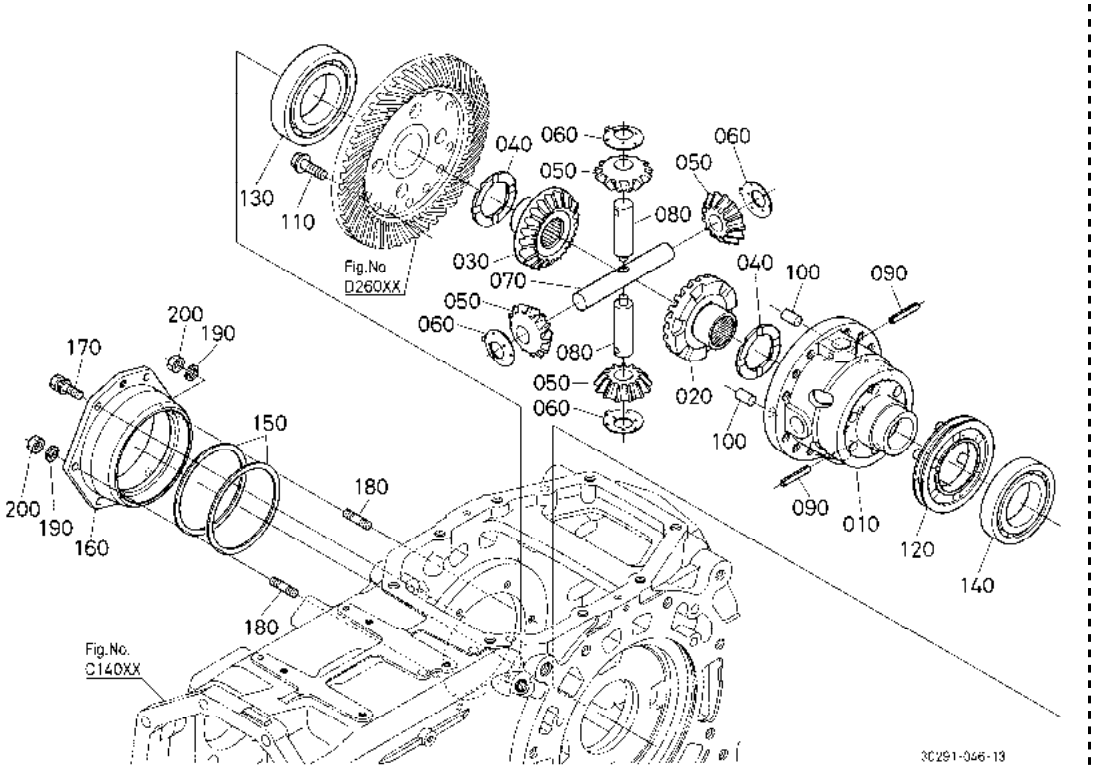

A:M954(M9540DTH) B:M954-CAB(M9540DTHC)

序号 REF.No.	零件号 PART No.	零件名称	PART NAME	数量/机器序列号 Q'TY/S.No. A	B	互换 I.C.	备注 REMARKS
010	3C081-3271-0	差动箱	CASE,DIFFERENTIAL	1	-		
020	3C081-3272-0	锥形齿轮(L)	GEAR,BEVEL	1	-		22T
030	33740-3272-0	差动侧齿轮	GEAR,DIFF.SIDE	1	-		22T
040	33740-3276-0	侧齿轮垫圈	WASHER,SIDE GEAR	2	-		1.5mm
040	33740-3278-0	侧齿轮垫圈	WASHER,SIDE GEAR	2	-		1.6mm
040	33740-3279-0	侧齿轮垫圈	WASHER,SIDE GEAR	2	-		1.7mm
050	3C081-3275-0	锥形齿轮	GEAR,BEVEL	4	-		13T
060	3C081-3281-0	推力轴环	COLLAR,THRUST	4	-		
070	3C081-3277-0	差动齿轮销	PIN,DIFF.PINION	1	-		
080	3C081-3282-0	差动齿轮销	PIN,DIFF.PINION	2	-		
090	05411-00845	弹簧销	PIN,SPRING	2	-		
100	3C081-3209-0	齿轮箱销	PIN,DIFF.CASE	2	-		
110	32701-9685-0	螺栓	BOLT	12	-		
120	3C081-3285-0	差动锁定移位器	SHIFTER,DIFF.LOCK	1	-		
130	3C081-3289-0	轴承	BEARING	1	-		
140	TD170-1224-0	滚珠轴承	BEARING,BALL	1	-		
150	3C081-3221-0	垫片	SHIM	2	-		0.8mm
150	3C081-3222-0	垫片	SHIM	1	-		0.6mm
150	3C081-3223-0	垫片	SHIM	1	-		0.4mm
160	3C081-3211-3	差动支撑件(R)	SUPPORT,DIFF.RH	1	-		
170	01133-51035	螺栓	BOLT	4	-		
180	01517-61022	双头螺栓	STUD	2	-		
190	04512-60100	弹簧垫圈	WASHER,SPRING	2	-		
200	02176-50100	螺母	NUT	2	-		

↔ 新旧部件可替换; ≠ 新旧部件不可替换; ← 新部件可替换旧部件; → 旧部件可替换新部件

D26202 后轮差动［驾驶室］ DIFFERENTIAL REAR [CAB]

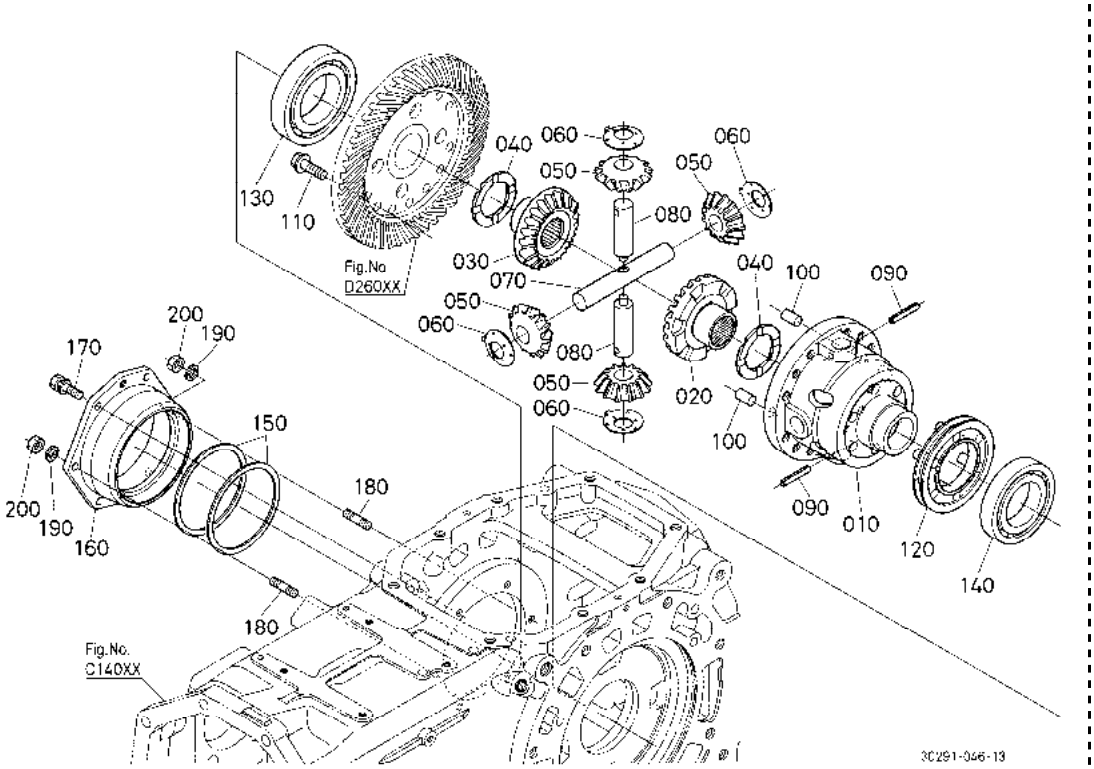

A:M954(M9540DTH) B:M954-CAB(M9540DTHC)

序号 REF.No.	零件号 PART No.	零件名称	PART NAME	数量/机器序列号 Q'TY/S.No. A	B	互换 I.C.	备注 REMARKS
010	3C081-3271-0	差动箱	CASE,DIFFERENTIAL	-	1		
020	3C081-3272-0	锥形齿轮(L)	GEAR,BEVEL	-	1		22T
030	33740-3272-0	差动侧齿轮	GEAR,DIFF.SIDE	-	1		22T
040	33740-3276-0	侧齿轮垫圈	WASHER,SIDE GEAR	-	2		1.5mm
040	33740-3278-0	侧齿轮垫圈	WASHER,SIDE GEAR	-	2		1.6mm
040	33740-3279-0	侧齿轮垫圈	WASHER,SIDE GEAR	-	2		1.7mm
050	3C081-3275-0	锥形齿轮	GEAR,BEVEL	-	4		13T
060	3C081-3281-0	推力轴环	COLLAR,THRUST	-	4		
070	3C081-3277-0	差动齿轮销	PIN,DIFF.PINION	-	1		
080	3C081-3282-0	差动齿轮销	PIN,DIFF.PINION	-	2		
090	05411-00845	弹簧销	PIN,SPRING	-	2		
100	3C081-3209-0	齿轮箱销	PIN,DIFF.CASE	-	2		
110	32701-9685-0	螺栓	BOLT	-	12		
120	3C081-3285-0	差动锁定移位器	SHIFTER,DIFF.LOCK	-	1		
130	3C081-3289-0	轴承	BEARING	-	1		
140	TD170-1224-0	滚珠轴承	BEARING,BALL	-	1		
150	3C081-3221-0	垫片	SHIM	-	2		0.8mm
150	3C081-3222-0	垫片	SHIM	-	1		0.6mm
150	3C081-3223-0	垫片	SHIM	-	1		0.4mm
160	3C081-3211-3	差动支撑件(R)	SUPPORT,DIFF.RH	-	1		
170	01133-51035	螺栓	BOLT	-	4		
180	01517-61022	双头螺栓	STUD	-	2		
190	04512-60100	弹簧垫圈	WASHER,SPRING	-	2		
200	02176-50100	螺母	NUT	-	2		

↔ 新旧部件可替换； ≠ 新旧部件不可替换； ← 新部件可替换旧部件； → 旧部件可替换新部件

D26500 ＰＴＯ传动轴 PTO PROPELLER SHAFT

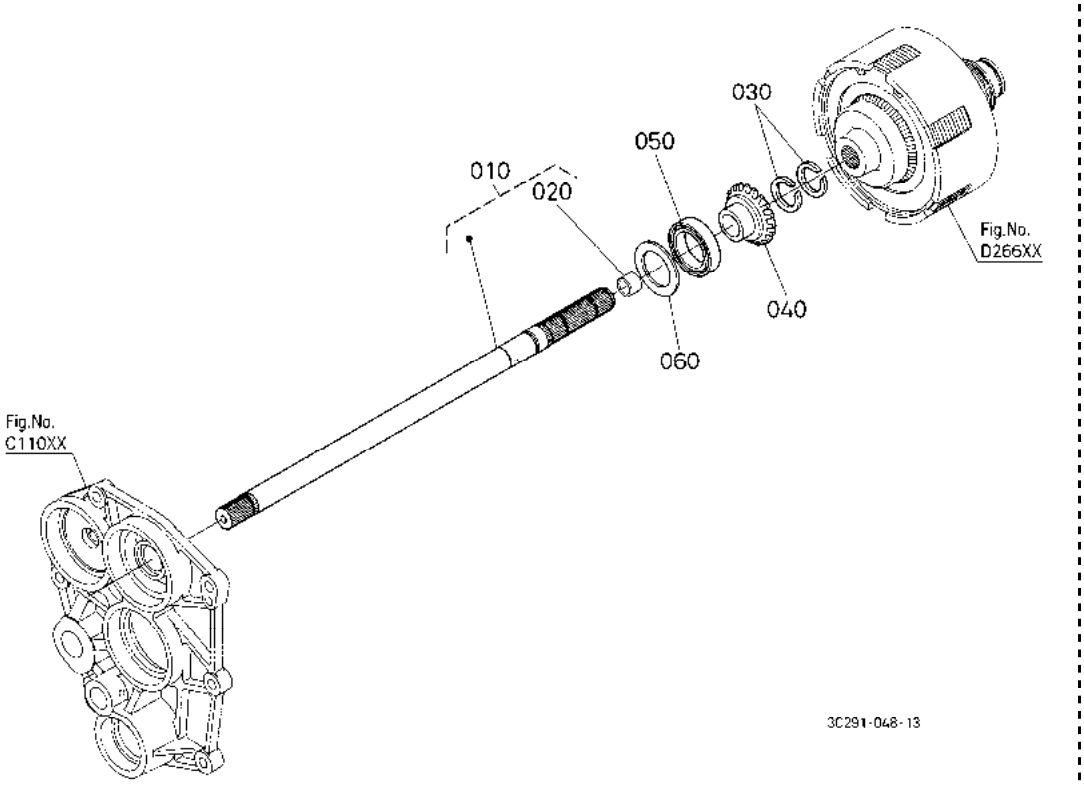

A:M954(M9540DTH) B:M954-CAB(M9540DTHC)

序号 REF.No.	零件号 PART No.	零件名称	PART NAME	数量/机器序列号 Q'TY/S.No. A	B	互换 I.C.	备注 REMARKS
010	3C291-2570-3	传动轴组件	ASSY SHAFT,PROPELLER	1	1		
020	08511-01210	轴套	BUSH	1	1		
030	38430-2155-0	卡环	CIR CLIP,EXTERNAL	2	2		
040	3C294-8227-2	锥齿轮	GEAR,BEVEL	1	1		19T
050	T2050-2346-0	滚珠轴承	BEARING,BALL	1	1		
060	35533-4235-0	垫片	SHIM	1	1		0.1mm
060	35533-4236-0	垫片	SHIM	1	1		0.2mm

↔ 新旧部件可替换; ≠ 新旧部件不可替换; ← 新部件可替换旧部件; → 旧部件可替换新部件

D26600 ＰＴＯ离合器 PTO CLUTCH

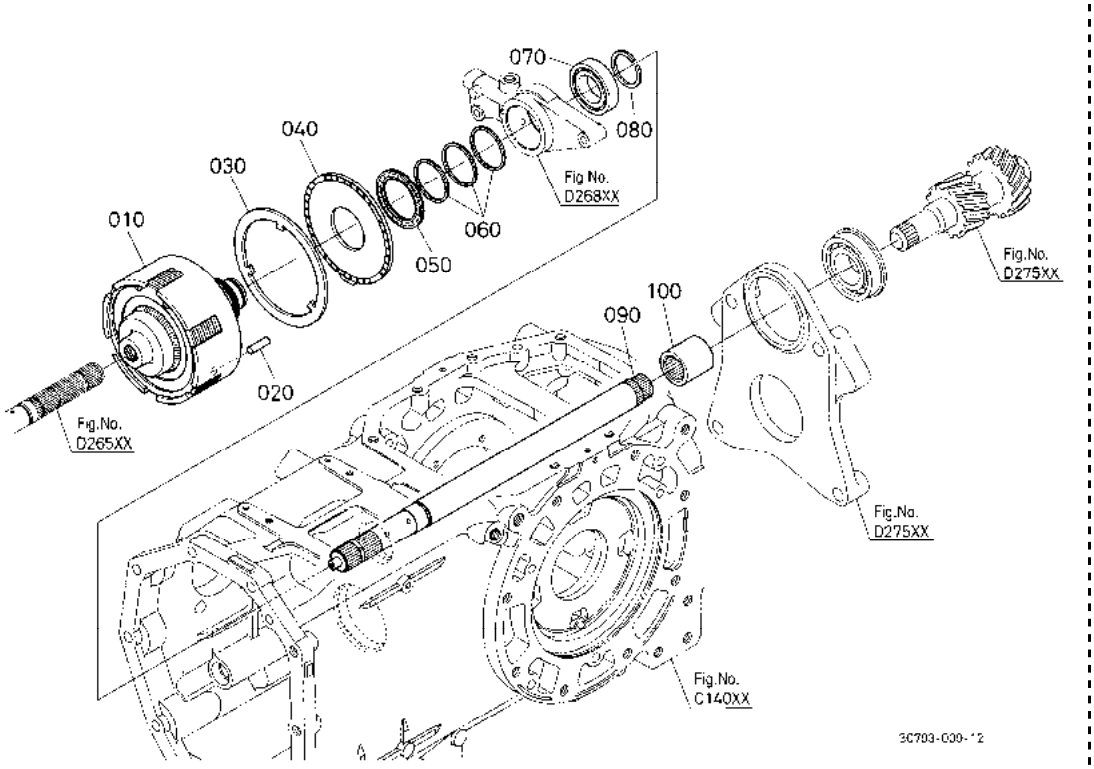

A:M954(M9540DTH) B:M954-CAB(M9540DTHC)

序号 REF.No.	零件号 PART No.	零件名称	PART NAME	数量/机器序列号 Q'TY/S.No. A	B	互换 I.C.	备注 REMARKS
010	3C081-2700-0	离合器组件(PTO)	ASSY CLUTCH,PTO	1	1		
020	3C081-2729-0	平行销(PTO)	PIN,STRAIGHT	3	3		
030	3C081-2737-0	刹车板(PTO)	PLATE,BRAKE	1	1		
040	3C081-2738-0	制动盘(PTO)	DISK,BRAKE	1	1		
050	TA040-6916-0	滚针轴承(I-PTO)	BEARING,NEEDLE	1	1		
060	3G700-2737-2	密封环	RING,SEAL	3	3		
070	6A700-1651-0	滚珠轴承	BEARING,BALL	1	1		
080	33740-2729-2	卡环	CIR CLIP,EXTERNAL	1	1		
090	3C082-7912-0	螺旋轴(PTO)	SHAFT,PROPELLER	1	1		
100	33860-2439-0	PTO 耦合器	COUPLING,PTO	1	1		

↔ 新旧部件可替换; ≠ 新旧部件不可替换; ← 新部件可替换旧部件; → 旧部件可替换新部件

D26700 ＰＴＯ离合器［分解］
PTO CLUTCH [COMPONENT PARTS]

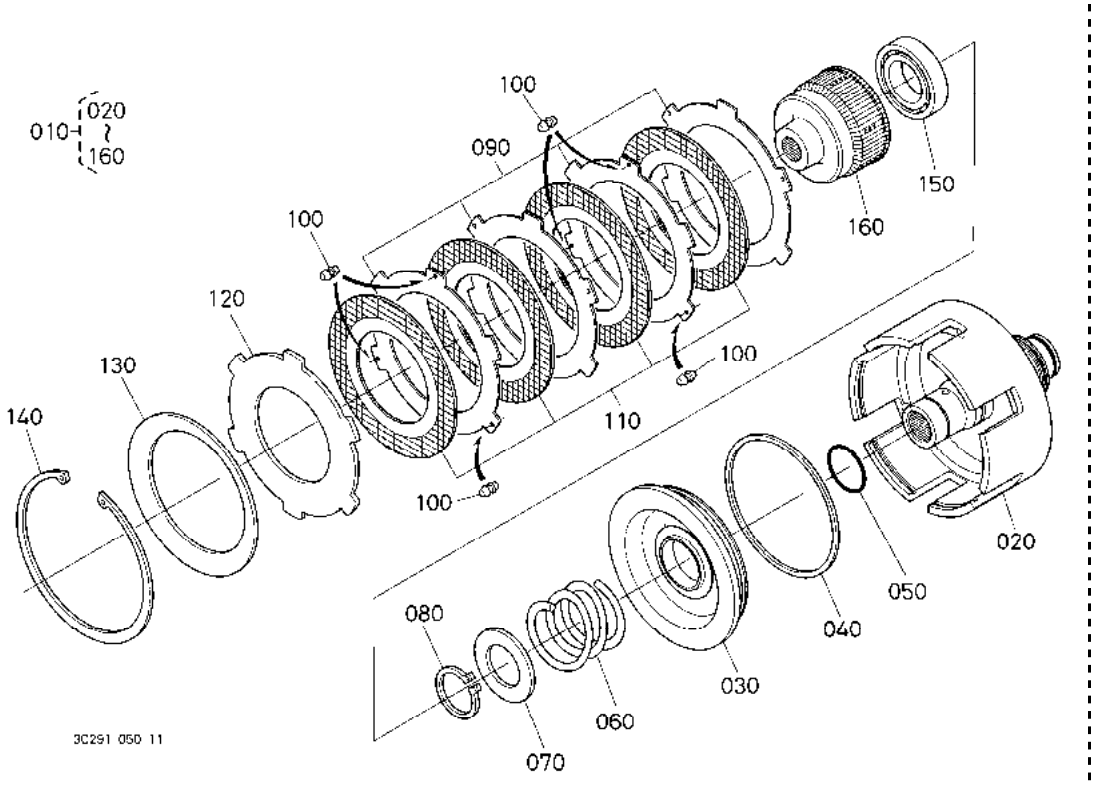

A:M954(M9540DTH) B:M954-CAB(M9540DTHC)

序号 REF.No.	零件号 PART No.	零件名称	PART NAME	数量/机器序列号 Q'TY/S.No. A	B	互换 I.C.	备注 REMARKS
010	3C081-2700-0	离合器组件(PTO)	ASSY CLUTCH,PTO	1	1		
020	3C081-2711-0	离合器机体(PTO)	BODY,PTO CLUTCH	1	1		
030	3C081-2712-0	活塞(PTO)	PISTON,PTO	1	1		
040	3A051-2312-0	外部 D 形密封圈	D RING,OUTER	1	1		
050	04816-06350	O 型密封圈	O RING	1	1		
060	3C081-2735-0	弹簧(PTO)	SPRING	1	1		
070	3C081-2728-0	推力轴环	COLLAR,THRUST	1	1		
080	04612-00350	外部挡圈	CIR CLIP,EXTERNAL	1	1		
090	3C081-2732-0	压板	PLATE	4	4		2.0mm
100	3F250-6167-0	橡胶	RUBBER	6	6		
110	3C081-2731-0	离合器盘	DISK,CLUTCH	4	4		
120	3C081-2733-0	压板	PLATE	1	1		4.0mm
130	3C081-2734-0	钢板弹簧	SPRING,PLATE	1	1		
140	3C001-2709-0	活塞销卡环	CIR CLIP,INTERNAL	1	1		
150	6A700-1651-0	滚珠轴承	BEARING,BALL	1	1		
160	3C081-2717-0	PTO 离合器轴毂	HUB,PTO CLUTCH	1	1		

↔ 新旧部件可替换; ≠ 新旧部件不可替换; ← 新部件可替换旧部件; → 旧部件可替换新部件

D26800 ＰＴＯ离合器阀
PTO CLUTCH VALVE

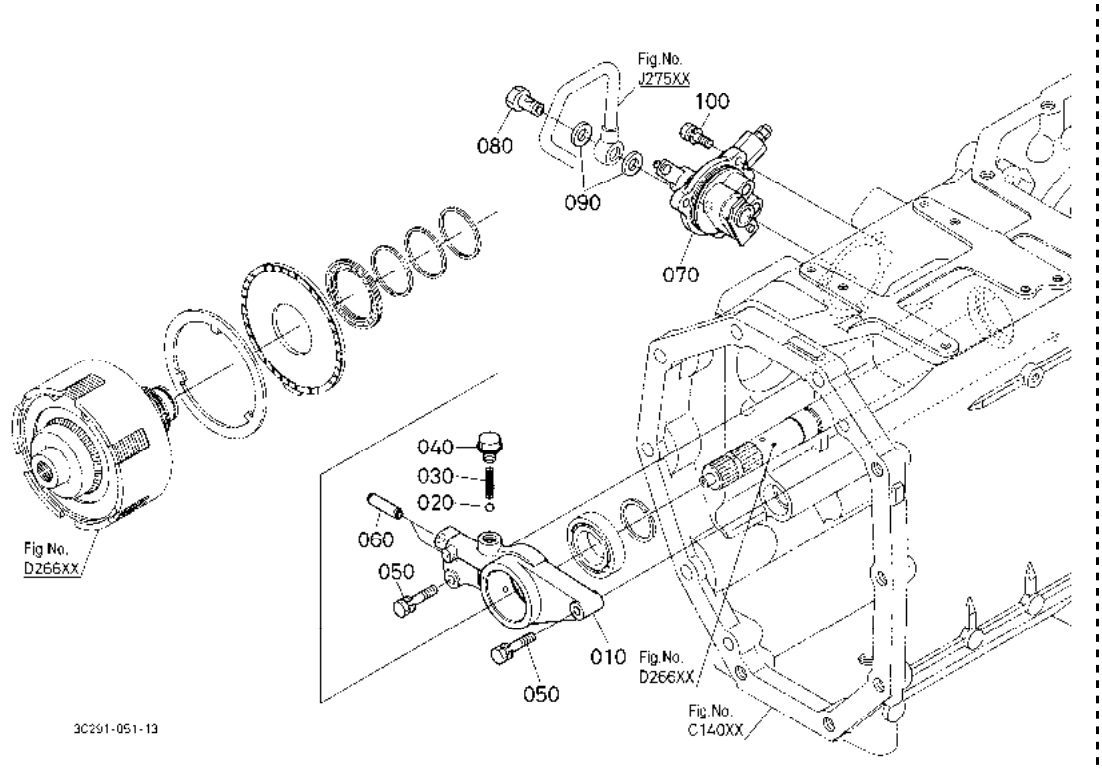

A:M954(M9540DTH) B:M954-CAB(M9540DTHC)

序号 REF.No.	零件号 PART No.	零件名称	PART NAME	数量/机器序列号 Q'TY/S.No. A	B	互换 I.C.	备注 REMARKS
010	3C081-2725-0	PTO 离合器支架	HOLDER,PTO CLUTCH	1	1		
020	07715-03211	钢珠	BALL	1	1		
030	32590-2822-0	弹簧	SPRING	1	1		
040	3C081-2941-0	螺栓	BOLT	1	1		
050	01123-50840	螺栓	BOLT	2	2		
060	3C081-2736-0	油压管(PTO)	PIPE,HYDRAULIC	2	2		
070	3C081-2740-0	阀组件(PTO)	ASSY VALVE,PTO	1	1		
080	34076-6659-0	接头螺栓	BOLT,JOINT	1	1		
090	04714-00200	衬垫	GASKET	2	2		
100	01123-50825	螺栓	BOLT	3	3		

↔ 新旧部件可替换; ≠ 新旧部件不可替换; ← 新部件可替换旧部件; → 旧部件可替换新部件

D27500 ＰＴＯ轴 PTO SHAFT

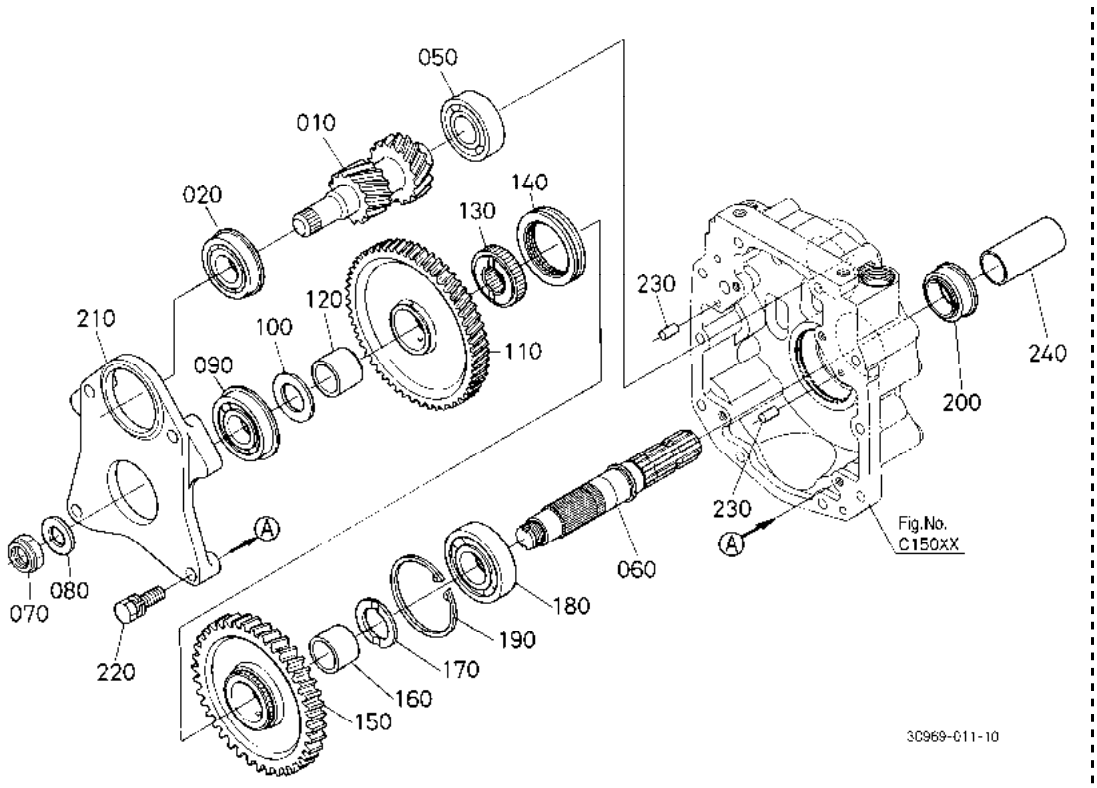

A:M954(M9540DTH) B:M954-CAB(M9540DTHC)

序号 REF.No.	零件号 PART No.	零件名称	PART NAME	数量/机器序列号 Q'TY/S.No. A	B	互换 I.C.	备注 REMARKS
010	3C294-7913-0	齿轮轴	GEAR SHAFT	1	1		13-16T
020	36730-8015-0	球轴承	BEARING,BALL	1	1		
050	35860-7915-0	滚珠轴承	BEARING,BALL	1	1		
060	3C089-8014-2	轴	SHAFT	1	1		
070	34150-2533-0	螺母	NUT	1	1		
080	36330-8008-0	轴环	COLLAR	1	1		
090	36730-8015-0	球轴承	BEARING,BALL	1	1		
100	36910-8020-0	推力轴环	COLLAR,THRUST	1	1		
110	36730-8031-2	PTO 齿轮	GEAR,PTO	1	1		49T
120	36530-8035-0	内环(P.T.O)	RING,INNER	1	1		
130	36330-2846-2	联轴器	COUPLING	1	1		
140	36330-2847-3	移动器	SHIFTER	1	1		
150	36530-8033-2	PTO 齿轮	GEAR,PTO	1	1		45T
160	36530-8035-0	内环(P.T.O)	RING,INNER	1	1		
170	36330-2866-3	推力轴环	COLLAR,THRUST	1	1		
180	08101-06308	球轴承	BEARING,BALL	1	1		
190	04611-00900	内卡环	CIR CLIP,INTERNAL	1	1		
200	33740-8029-0	密封圈(PTO)	SEAL	1	1		
210	36910-8021-2	PTO 轴承支承件	SUPPORT,PTO BEARING	1	1		
220	01133-51255	螺栓	BOLT	4	4		
230	05012-01018	圆柱销	PIN,STRAIGHT	2	2		
240	3C049-2582-0	轴	SHAFT	1	1		

↔ 新旧部件可替换; ≠ 新旧部件不可替换; ← 新部件可替换旧部件; → 旧部件可替换新部件

D41001 主变速杆拨叉［安全支架］ MAIN GEAR SHIFT FORK [ROPS]

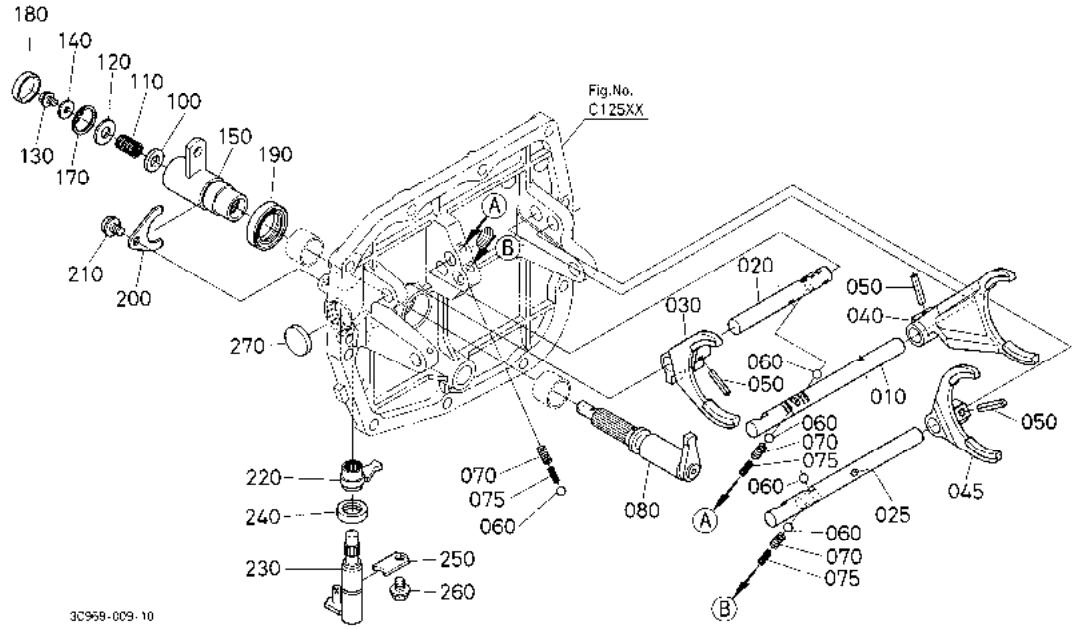

A:M954(M9540DTH) B:M954-CAB(M9540DTHC)

序号 REF.No.	零件号 PART No.	零件名称	PART NAME	数量/机器序列号 Q'TY/S.No. A	B	互换 I.C.	备注 REMARKS
010	3C081-2921-0	拨叉杆	ROD,FORK	1	-		
020	3C292-2922-0	拨叉杆	ROD,FORK	1	-		
025	3C292-2923-0	拨叉杆	ROD,FORK	1	-		
030	3C081-2914-0	主变速叉	FORK,MAIN SHIFT	1	-		
040	3C081-2916-0	主变速叉	FORK,MAIN SHIFT	1	-		
045	3C292-2915-0	主变速叉	FORK,MAIN SHIFT	1	-		
050	05411-00630	弹簧销	PIN,SPRING	3	-		
060	07715-03211	钢珠	BALL	5	-		
070	3A152-2942-0	弹簧	SPRING	3	-		
075	3F740-2923-0	副变速弹簧	SPRING,RANGE SHIFT	3	-		
080	3C081-2984-0	主变速臂	ARM,MAIN SHIFT	1	-		
090	----	无	BLANK	-	-		
100	15121-0354-0	平垫圈	WASHER,PLAIN	1	-		
110	3C081-3036-0	选择弹簧	SPRING,SELECT	1	-		
120	3C081-3037-0	垫圈	WASHER	1	-		
130	01754-50610	法兰螺栓	BOLT,FLANGE	1	-		
140	T0430-4767-0	位置垫圈	WASHER,POSITION	1	-		
150	3C081-3023-3	主变速手柄	LEVER,MAIN SHIFT	1	-		
160	----	无	BLANK	-	-		
170	04611-00280	内部挡圈	CIR CLIP,INTERNAL	1	-		
180	E9151-9601-0	塞	PLUG	1	-		
190	3C081-3041-0	油封	SEAL,OIL	1	-		
200	3C081-3038-0	主变速止动器	STOPPER,MAIN S-CHAN.	1	-		
210	01754-50812	法兰螺栓	BOLT,FLANGE	1	-		
220	3C081-3024-0	选择臂	ARM,SELECT	1	-		
230	3C292-3025-2	精选轴	LEVER,SELECT	1	-		
240	52200-1567-0	油封	SEAL,OIL	1	-		
250	34150-2435-0	止动部件杆	STOPPER,LEVER	1	-		
260	01754-50812	法兰螺栓	BOLT,FLANGE	1	-		
270	E9151-9601-0	塞	PLUG	1	-		

↔ 新旧部件可替换； ≠ 新旧部件不可替换； ← 新部件可替换旧部件； → 旧部件可替换新部件

D41002 主变速杆拨叉［驾驶室］ MAIN GEAR SHIFT FORK [CAB]

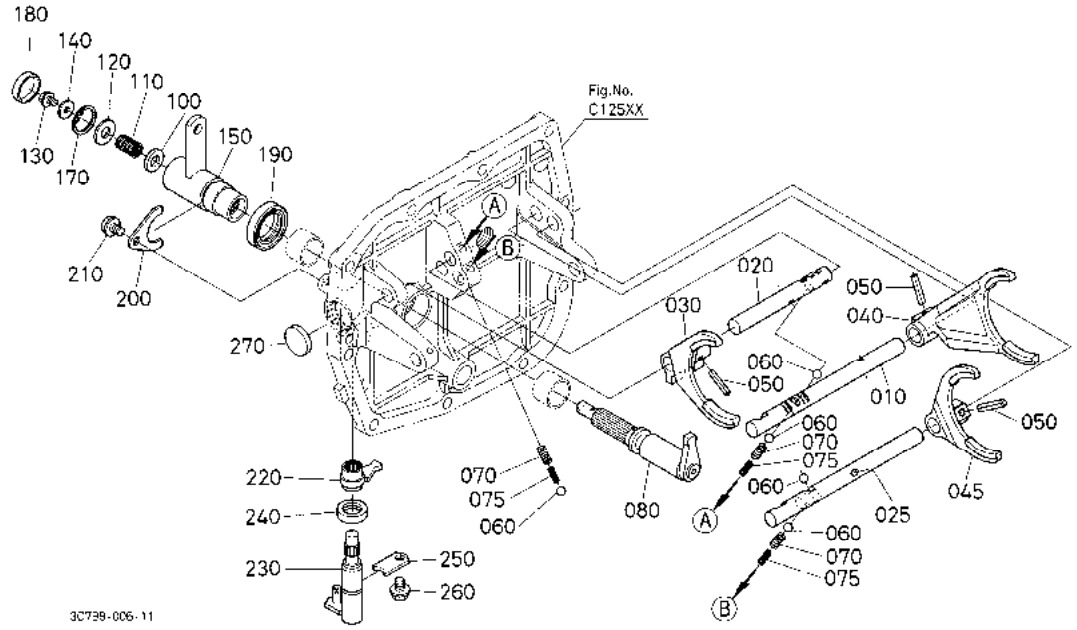

A:M954(M9540DTH) B:M954-CAB(M9540DTHC)

序号 REF.No.	零件号 PART No.	零件名称	PART NAME	数量/机器序列号 Q'TY/S.No. A	B	互换 I.C.	备注 REMARKS
010	3C081-2921-0	拨叉杆	ROD,FORK	-	1		
020	3C292-2922-0	拨叉杆	ROD,FORK	-	1		
025	3C292-2923-0	拨叉杆	ROD,FORK	-	1		
030	3C081-2914-0	主变速叉	FORK,MAIN SHIFT	-	1		
040	3C081-2916-0	主变速叉	FORK,MAIN SHIFT	-	1		
045	3C292-2915-0	主变速叉	FORK,MAIN SHIFT	-	1		
050	05411-00630	弹簧销	PIN,SPRING	-	3		
060	07715-03211	钢珠	BALL	-	5		
070	3A152-2942-0	弹簧	SPRING	-	3		
075	3F740-2923-0	副变速弹簧	SPRING,RANGE SHIFT	-	3		
080	3C081-2984-0	主变速臂	ARM,MAIN SHIFT	-	1		
090	----	无	BLANK	-	-		
100	15121-0354-0	平垫圈	WASHER,PLAIN	-	1		
110	3C081-3036-0	选择弹簧	SPRING,SELECT	-	1		
120	3C081-3037-0	垫圈	WASHER	-	1		
130	01754-50610	法兰螺栓	BOLT,FLANGE	-	1		
140	T0430-4767-0	位置垫圈	WASHER,POSITION	-	1		
150	3C794-3023-0	主变速手柄	LEVER,MAIN SHIFT	-	1		
160	----	无	BLANK	-	-		
170	04611-00280	内部挡圈	CIR CLIP,INTERNAL	-	1		
180	E9151-9601-0	塞	PLUG	-	1		
190	3C081-3041-0	油封	SEAL,OIL	-	1		
200	3C081-3038-0	主变速止动器	STOPPER,MAIN S-CHAN.	-	1		
210	01754-50812	法兰螺栓	BOLT,FLANGE	-	1		
220	3C081-3024-0	选择臂	ARM,SELECT	-	1		
230	3C292-3025-2	精选轴	LEVER,SELECT	-	1		
240	52200-1567-0	油封	SEAL,OIL	-	1		
250	34150-2435-0	止动部件杆	STOPPER,LEVER	-	1		
260	01754-50812	法兰螺栓	BOLT,FLANGE	-	1		
270	E9151-9601-0	塞	PLUG	-	1		

↔ 新旧部件可替换; ≠ 新旧部件不可替换; ← 新部件可替换旧部件; → 旧部件可替换新部件

D43001 副变速杆拨叉［安全支架］ RANGE GEAR SHIFT FORK [ROPS]

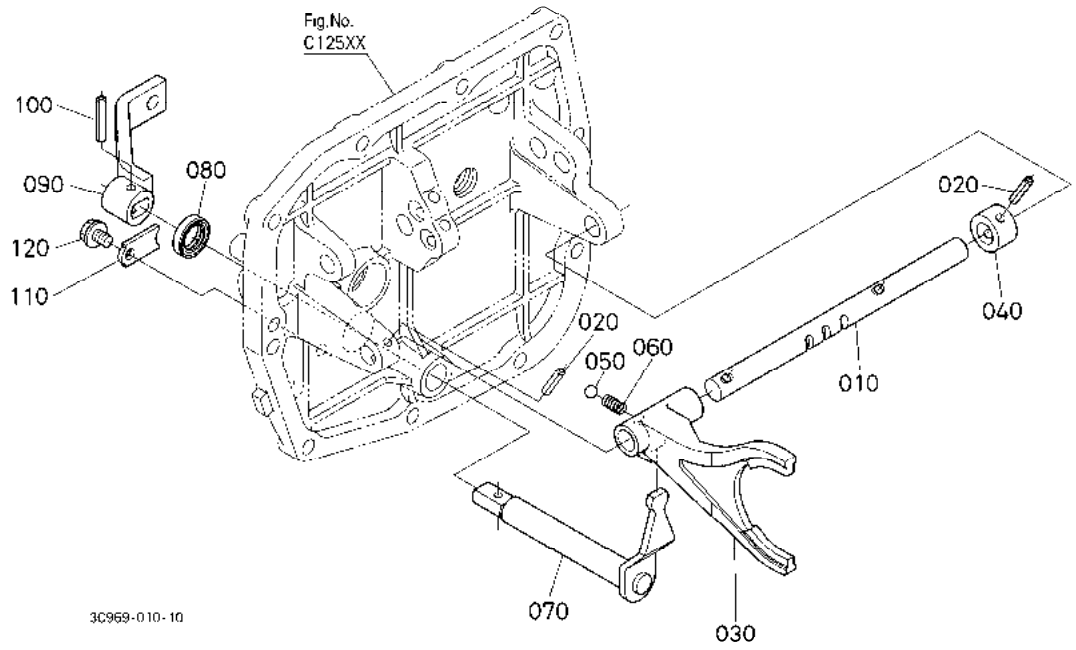

A:M954(M9540DTH) B:M954-CAB(M9540DTHC)

序号 REF.No.	零件号 PART No.	零件名称	PART NAME	数量/机器序列号 Q'TY/S.No. A	B	互换 I.C.	备注 REMARKS
010	3C292-2986-0	副变速杆(H-L)	ROD,RANGE SHIFT	1	-		
020	05411-00630	弹簧销	PIN,SPRING	2	-		
030	3C292-2987-2	副变速叉(H-L)	FORK,RANGE SHIFT	1	-		
040	3C081-2988-0	H-L 止动器轴环	COLLAR,H-L STOPPER	1	-		
050	07715-03211	钢珠	BALL	1	-		
060	3A152-2942-0	弹簧	SPRING	1	-		
070	3C292-3005-0	副变速臂	ARM,RANGE SHIFT	1	-		
080	52200-1567-0	油封	SEAL,OIL	1	-		
090	3C081-2985-0	副变速手柄	LEVER,RANGE SHIFT	1	-		
100	05411-00635	弹簧销	PIN,SPRING	1	-		
110	34150-2435-0	止动部件杆	STOPPER,LEVER	1	-		
120	01754-50812	法兰螺栓	BOLT,FLANGE	1	-		

↔ 新旧部件可替换； ≠ 新旧部件不可替换； ← 新部件可替换旧部件； → 旧部件可替换新部件

D43002 副变速杆拨叉［驾驶室］ RANGE GEAR SHIFT FORK [CAB]

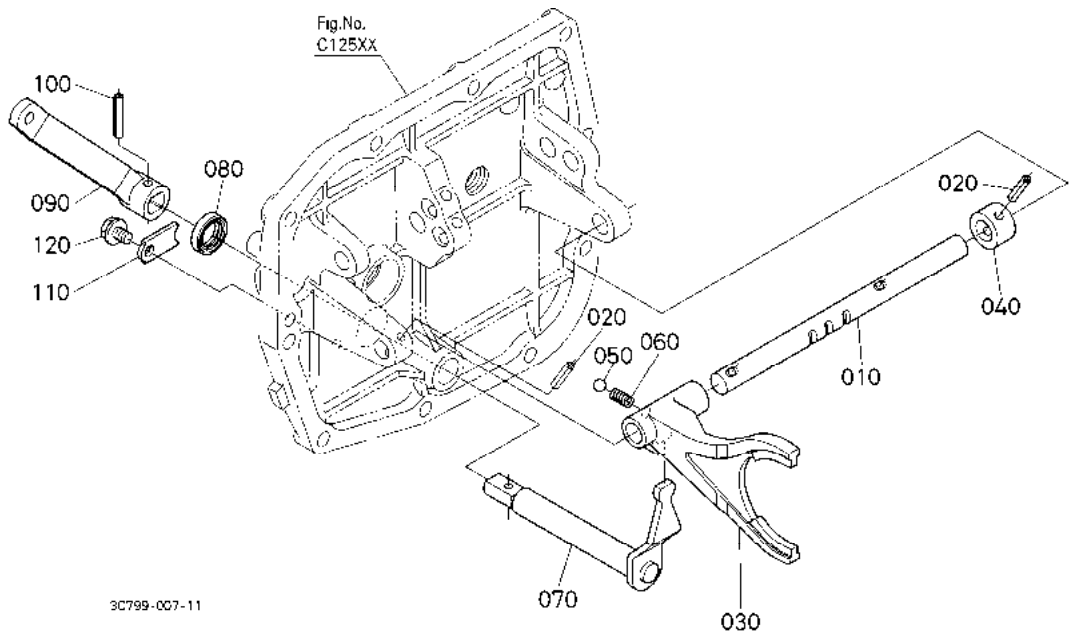

A:M954(M9540DTH) B:M954-CAB(M9540DTHC)

序号 REF.No.	零件号 PART No.	零件名称	PART NAME	数量/机器序列号 Q'TY/S.No. A	B	互换 I.C.	备注 REMARKS
010	3C292-2986-0	副变速杆(H-L)	ROD,RANGE SHIFT	-	1		
020	05411-00630	弹簧销	PIN,SPRING	-	2		
030	3C292-2987-2	副变速叉(H-L)	FORK,RANGE SHIFT	-	1		
040	3C081-2988-0	H-L 止动器轴环	COLLAR,H-L STOPPER	-	1		
050	07715-03211	钢珠	BALL	-	1		
060	3A152-2942-0	弹簧	SPRING	-	1		
070	3C292-3005-0	副变速臂	ARM,RANGE SHIFT	-	1		
080	52200-1567-0	油封	SEAL,OIL	-	1		
090	3C581-2985-0	副变速手柄	LEVER,RANGE SHIFT	-	1		
100	05411-00635	弹簧销	PIN,SPRING	-	1		
110	34150-2435-0	止动部件杆	STOPPER,LEVER	-	1		
120	01754-50812	法兰螺栓	BOLT,FLANGE	-	1		

↔ 新旧部件可替换； ≠ 新旧部件不可替换； ← 新部件可替换旧部件； → 旧部件可替换新部件

D47001 后差动锁定拨叉［安全支架］
REAR DIFFERENTIAL LOCK SHIFT FORK [ROPS]

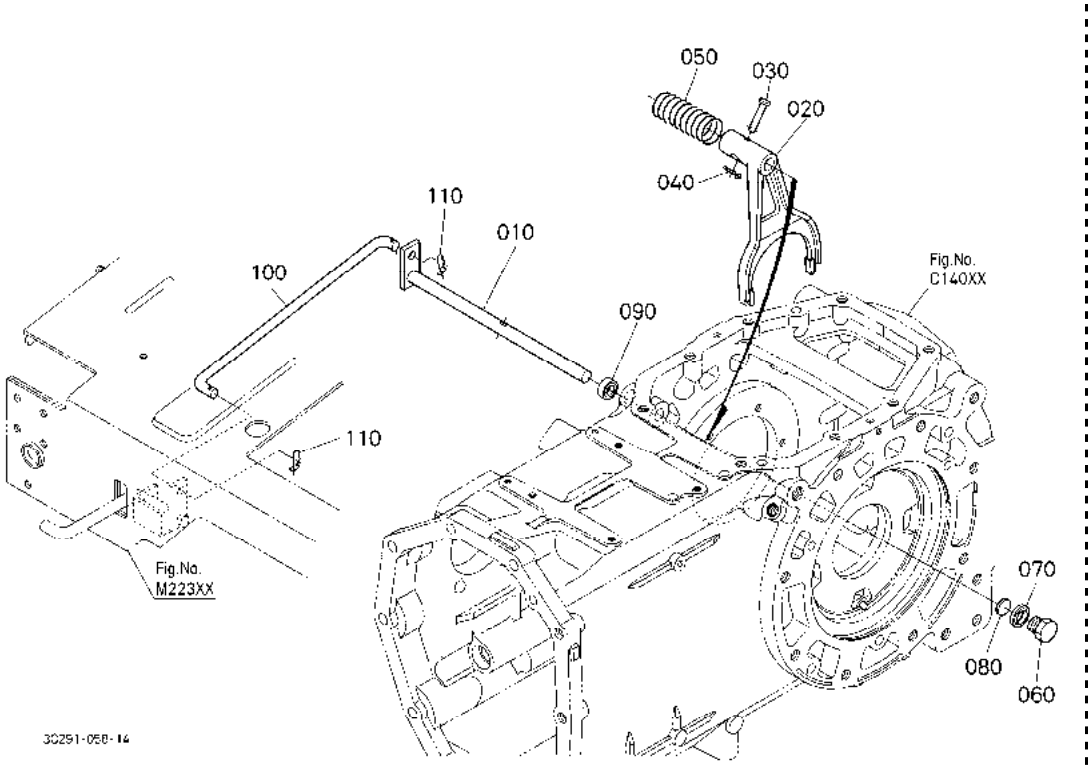

A:M954(M9540DTH) B:M954-CAB(M9540DTHC)

序号 REF.No.	零件号 PART No.	零件名称	PART NAME	数量/机器序列号 Q'TY/S.No. A	B	互换 I.C.	备注 REMARKS
010	3C081-3294-0	杆轴	SHAFT,LEVER	1	-		
020	3C081-3288-2	差动锁定叉	FORK,DIFF.LOCK	1	-		
030	31351-2662-0	连接销	PIN,JOINT	1	-		
040	50080-3411-0	卡销	PIN,SNAP	1	-		
050	32530-2664-0	弹簧	SPRING	1	-		
060	06331-35020	塞	PLUG	1	-		
070	04717-02000	带橡胶的垫圈	WASHER,WITH RUBBER	1	-		
080	36200-3295-0	调整垫片	SHIM,ADJUSTING	1	-		1.0mm
080	36330-3297-0	调整垫片	SHIM,ADJUSTING	1	-		0.5mm
090	09500-16287	油封	SEAL,OIL	1	-		
100	3C081-3306-0	差速锁定杆	ROD,DIFF.LOCK	1	-		
110	52300-3413-0	卡销	PIN,SNAP	2	-		

↔ 新旧部件可替换； ≠ 新旧部件不可替换； ← 新部件可替换旧部件； → 旧部件可替换新部件

D47002 后差动锁定拨叉［驾驶室］ REAR DIFFERENTIAL LOCK SHIFT FORK [CAB]

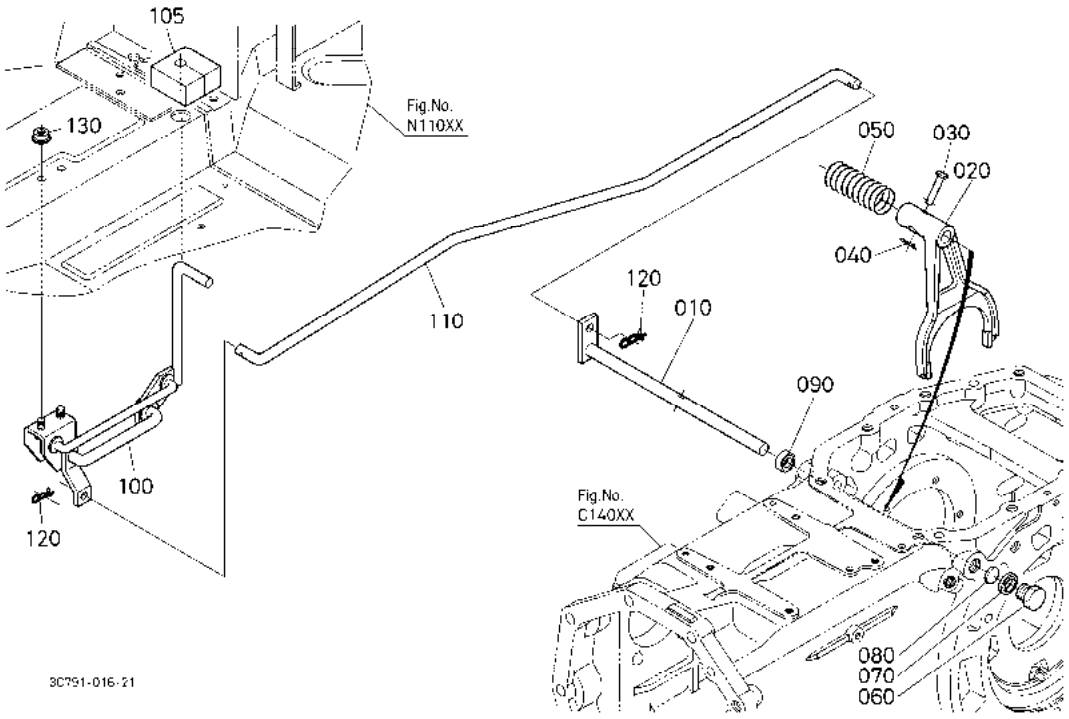

A:M954(M9540DTH) B:M954-CAB(M9540DTHC)

序号 REF.No.	零件号 PART No.	零件名称	PART NAME	数量/机器序列号 Q'TY/S.No. A	B	互换 I.C.	备注 REMARKS
010	3C081-3294-0	杆轴	SHAFT,LEVER	-	1		
020	3C081-3288-2	差动锁定叉	FORK,DIFF.LOCK	-	1		
030	31351-2662-0	连接销	PIN,JOINT	-	1		
040	50080-3411-0	卡销	PIN,SNAP	-	1		
050	32530-2664-0	弹簧	SPRING	-	1		
060	06331-35020	塞	PLUG	-	1		
070	04717-02000	带橡胶的垫圈	WASHER,WITH RUBBER	-	1		
080	36200-3295-0	调整垫片	SHIM,ADJUSTING	-	1		1.0mm
080	36330-3297-0	调整垫片	SHIM,ADJUSTING	-	1		0.5mm
090	09500-16287	油封	SEAL,OIL	-	1		
100	3C581-3301-0	差速锁定踏板	PEDAL,DIFF.LOCK	-	1		
105	3C581-3298-0	差动锁定盖	COVER,DIFF.LOCK	-	1		
110	3C581-3306-0	差速锁定杆	ROD,DIFF.LOCK	-	1		
120	52300-3413-0	卡销	PIN,SNAP	-	2		
130	02751-50080	法兰螺母	NUT,FLANGE	-	2		

↔ 新旧部件可替换； ≠ 新旧部件不可替换； ← 新部件可替换旧部件； → 旧部件可替换新部件

F11001 主变速手柄［安全支架］ MAIN GEAR SHIFT LEVER [ROPS]

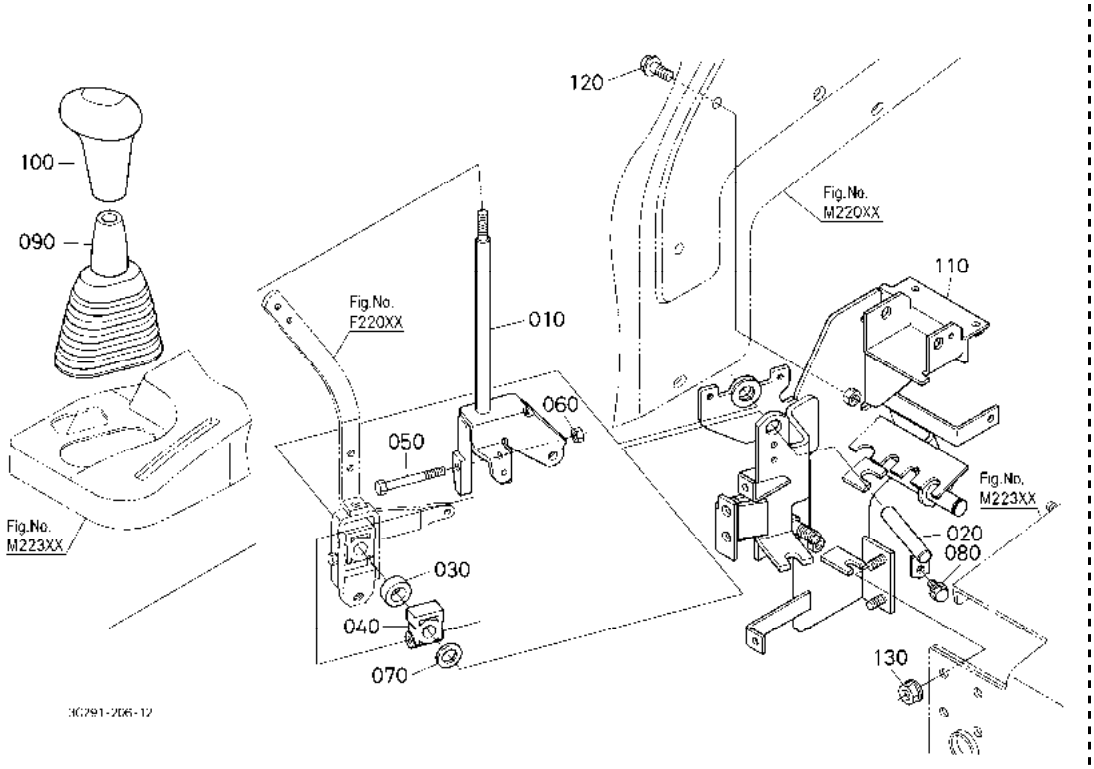

A:M954(M9540DTH) B:M954-CAB(M9540DTHC)

序号 REF.No.	零件号 PART No.	零件名称	PART NAME	数量/机器序列号 Q'TY/S.No. A	B	互换 I.C.	备注 REMARKS
010	3C081-2936-5	主变速手柄	LEVER,MAIN SHIFT	1	-		
020	3C081-3015-0	主变速轴	SHAFT,MAIN SHIFT	1	-		
030	3C081-3016-0	轴环	COLLAR	1	-		
040	3C081-2937-0	轴座	HOLDER	1	-		
050	3C081-2938-0	主变速螺栓	BOLT,MAIN SPEED CHA.	1	-		
060	02056-50060	螺母	NUT	1	-		
070	04011-60160	平垫圈	WASHER,PLAIN	1	-		
080	01754-50608	法兰螺栓	BOLT,FLANGE	1	-		
090	3C081-2963-0	导筒	BOOT	1	-		
100	3C292-2934-0	杆夹	GRIP,LEVER	1	-		
110	3C081-2972-4	变速手柄托架	BRACKET,SHIFT LEVER	1	-		
120	01754-50816	法兰螺栓	BOLT,FLANGE	2	-		
130	02751-50080	法兰螺母	NUT,FLANGE	2	-		

↔ 新旧部件可替换； ≠ 新旧部件不可替换； ← 新部件可替换旧部件； → 旧部件可替换新部件

F11002 主变速手柄［驾驶室］ MAIN GEAR SHIFT LEVER [CAB]

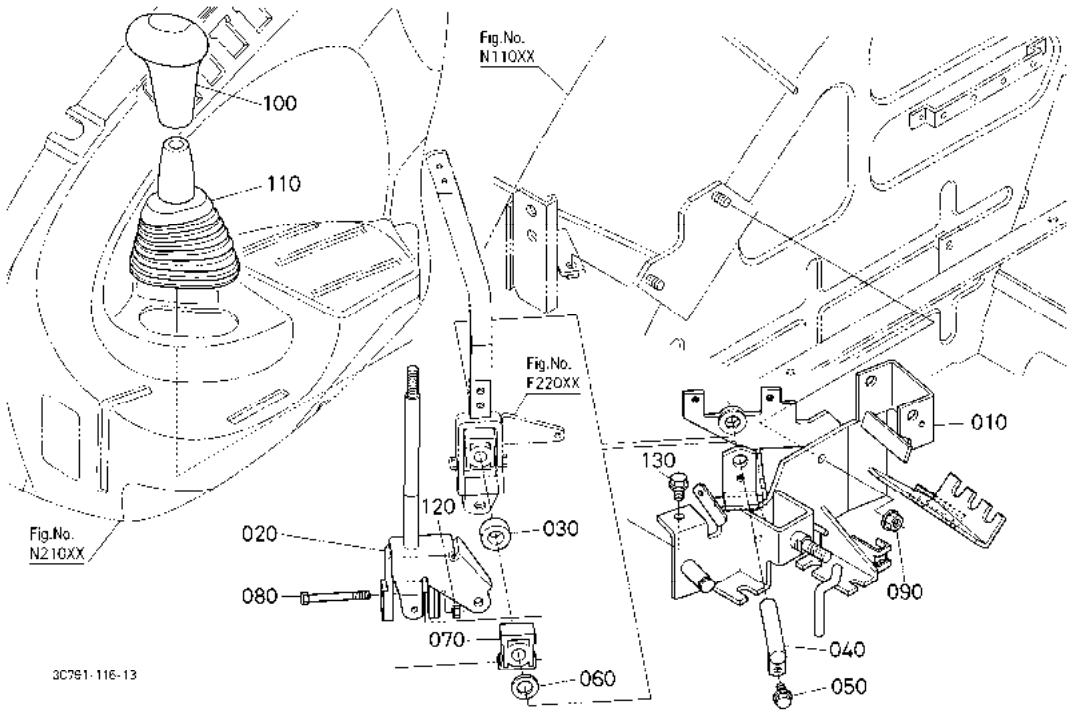

A:M954(M9540DTH) B:M954-CAB(M9540DTHC)

序号 REF.No.	零件号 PART No.	零件名称	PART NAME	数量/机器序列号 Q'TY/S.No. A	B	互换 I.C.	备注 REMARKS
010	3C581-2972-7	变速手柄托架	BRACKET,SHIFT LEVER	-	1		
020	3C792-2958-3	主变速手柄	LEVER,MAIN SHIFT	-	1		
030	3C081-3016-0	轴环	COLLAR	-	1		
040	3C081-3015-0	主变速轴	SHAFT,MAIN SHIFT	-	1		
050	01754-50608	法兰螺栓	BOLT,FLANGE	-	1		
060	04011-60160	平垫圈	WASHER,PLAIN	-	1		
070	3C081-2937-0	轴座	HOLDER	-	1		
080	3C081-2938-0	主变速螺栓	BOLT,MAIN SPEED CHA.	-	1		
090	02763-60080	法兰螺母	NUT,FLANGE	-	2		
100	3C292-2934-0	杆夹	GRIP,LEVER	-	1		
110	3C081-2963-0	导筒	BOOT	-	1		
120	02056-50060	螺母	NUT	-	1		
130	01754-50820	法兰螺栓	BOLT,FLANGE	-	1		

↔ 新旧部件可替换； ≠ 新旧部件不可替换； ← 新部件可替换旧部件； → 旧部件可替换新部件

F11501 主变速杆［安全支架］ MAIN GEAR SHIFT ROD [ROPS]

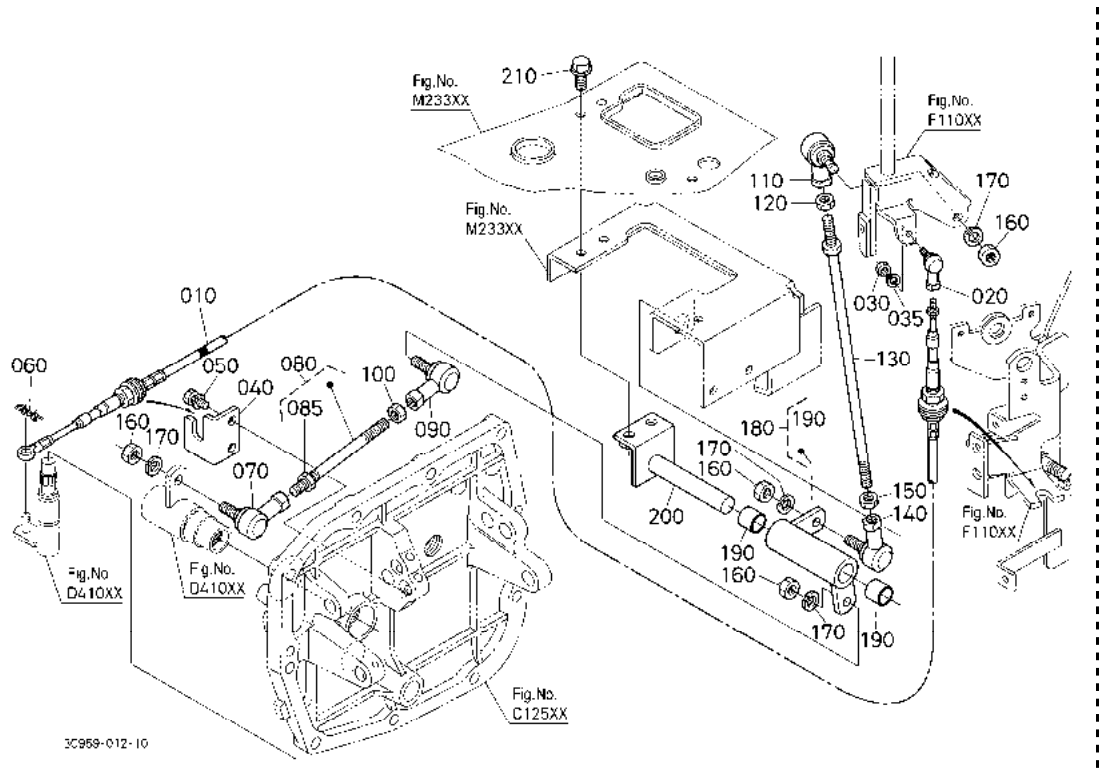

A:M954(M9540DTH) B:M954-CAB(M9540DTHC)

序号 REF.No.	零件号 PART No.	零件名称	PART NAME	数量/机器序列号 Q'TY/S.No. A	B	互换 I.C.	备注 REMARKS
010	3C081-2977-0	主选择电缆	WIRE,MAIN SELECT	1	-		
020	3A851-8297-0	杆末端	END,ROD	1	-		
030	02054-50050	螺母	NUT	1	-		
035	04512-60050	弹簧垫圈	WASHER,SPRING	1	-		
040	3C081-2978-0	线托架	BRACKET,WIRE	1	-		
050	01123-60816	螺栓	BOLT	2	-		
060	50080-3412-0	卡销	PIN,SNAP	1	-		
070	52300-7517-0	连杆球头	BALL,LINK	1	-		
080	3C081-3007-0	主杆组件	ASSY ROD,MAIN	1	-		
085	02116-50100	螺母	NUT	1	-		
090	52300-7519-0	连杆球头	BALL,LINK	1	-		
100	55311-3155-0	螺帽	NUT	1	-		
110	52300-7517-0	连杆球头	BALL,LINK	1	-		
120	02118-50100	螺母	NUT	1	-		
130	3C081-3008-0	主杆组件	ASSY ROD,MAIN	1	-		
140	52300-7519-0	连杆球头	BALL,LINK	1	-		
150	55311-3155-0	螺帽	NUT	1	-		
160	02176-50100	螺母	NUT	4	-		
170	04512-60100	弹簧垫圈	WASHER,SPRING	4	-		
180	3C081-2982-0	主变速杆组件	ASSY LEVER,M.SHIFT	1	-		
190	08511-01815	轴套	BUSH	2	-		
200	3C081-2998-0	轴	SHAFT	1	-		
210	01754-50820	法兰螺栓	BOLT,FLANGE	2	-		

↔ 新旧部件可替换； ≠ 新旧部件不可替换； ← 新部件可替换旧部件； → 旧部件可替换新部件

F11502 主变速杆［驾驶室］ MAIN GEAR SHIFT ROD [CAB]

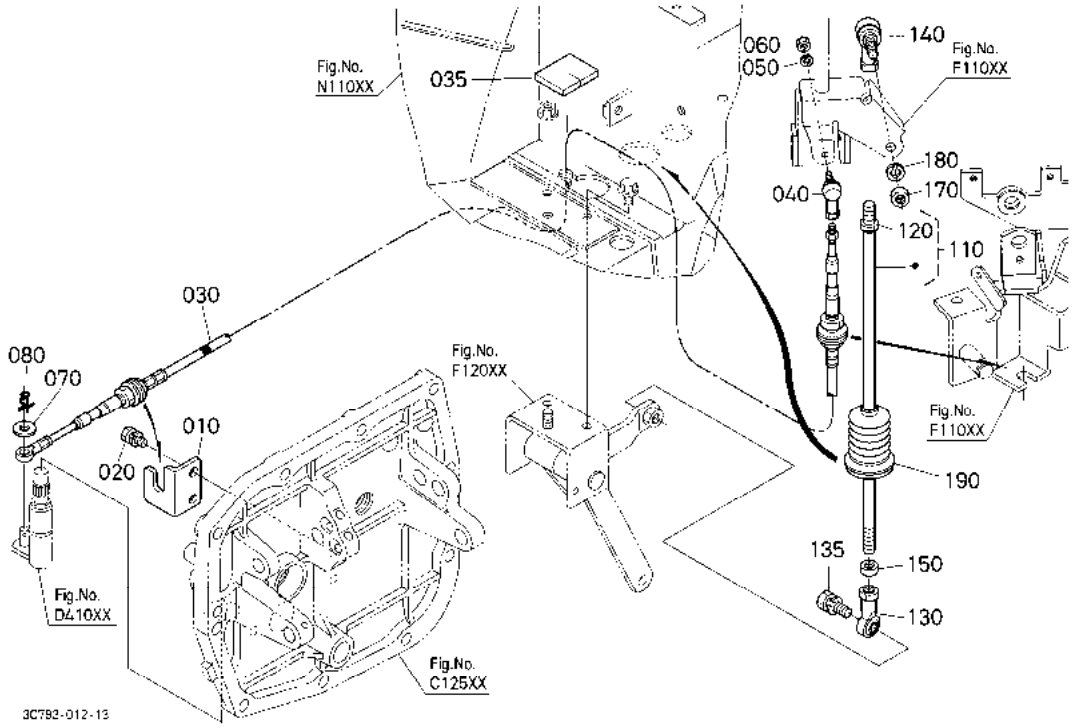

A:M954(M9540DTH) B:M954-CAB(M9540DTHC)

序号 REF.No.	零件号 PART No.	零件名称	PART NAME	数量/机器序列号 Q'TY/S.No. A	B	互换 I.C.	备注 REMARKS
010	3C081-2978-0	线托架	BRACKET,WIRE	-	1		
020	01123-60816	螺栓	BOLT	-	2		
030	3C581-2977-0	精选线	WIRE,SELECT	-	1		
035	3C581-3004-0	海绵垫	SPONGE	-	1		
040	3A851-8297-0	杆末端	END,ROD	-	1		
050	04512-60050	弹簧垫圈	WASHER,SPRING	-	1		
060	02054-50050	螺母	NUT	-	1		
070	04013-60080	平垫圈	WASHER,PLAIN	-	1		
080	50080-3412-0	卡销	PIN,SNAP	-	1		
110	3C581-3008-3	主杆组件	ASSY ROD,MAIN	-	1		
120	02112-50100	螺母	NUT	-	1		
130	3N640-2950-0	左杆末端	END,ROD LH	-	1		
135	01133-51030	螺栓	BOLT	-	1		
140	3F740-2981-0	右杆实体	ENS,ROD RH	-	1		
150	68731-6524-0	锁紧螺母	NUT,LOCK	-	1		
170	02112-50100	螺母	NUT	-	1		
180	04512-60100	弹簧垫圈	WASHER,SPRING	-	1		
190	3A751-3001-0	导筒	BOOT	-	1		

↔ 新旧部件可替换； ≠ 新旧部件不可替换； ← 新部件可替换旧部件； → 旧部件可替换新部件

F12002 主变速杆轴[驾驶室][新]
MAIN GEAR SHIFT LEVER SHAFT [CAB] [NEW]

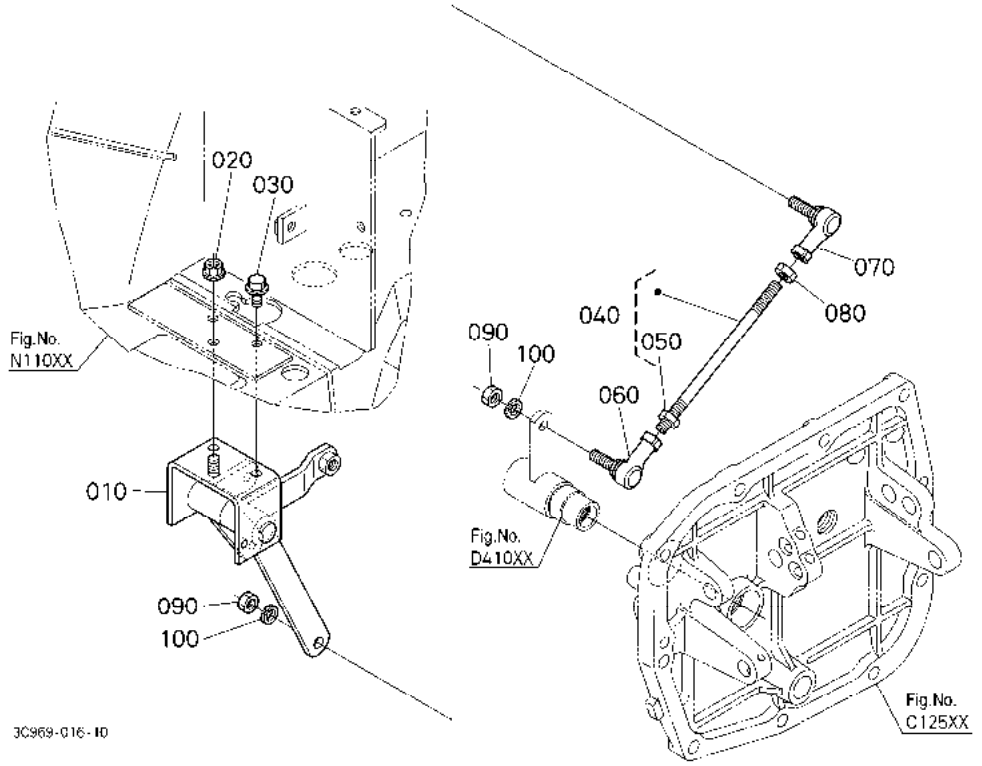

A:M954(M9540DTH) B:M954-CAB(M9540DTHC)

序号 REF.No.	零件号 PART No.	零件名称	PART NAME	数量/机器序列号 Q'TY/S.No. A	B	互换 I.C.	备注 REMARKS
010	3C794-2982-0	拉杆组件	COMP. LEVER,LINK	-	1		
020	02751-50080	法兰螺母	NUT,FLANGE	-	1		
030	01754-50816	法兰螺栓	BOLT,FLANGE	-	2		
040	3C581-3009-0	主杆组件	ASSY ROD,MAIN	-	1		
050	02116-50100	螺母	NUT	-	1		
060	52300-7517-0	连杆球头	BALL,LINK	-	1		
070	52300-7519-0	连杆球头	BALL,LINK	-	1		
080	55311-3155-0	螺帽	NUT	-	1		
090	02112-50100	螺母	NUT	-	2		
100	04512-60100	弹簧垫圈	WASHER,SPRING	-	2		

↔ 新旧部件可替换; ≠ 新旧部件不可替换; ← 新部件可替换旧部件; → 旧部件可替换新部件

F12501 梭动变速手柄［安全支架］ SHUTTLE SHIFT LEVER [ROPS]

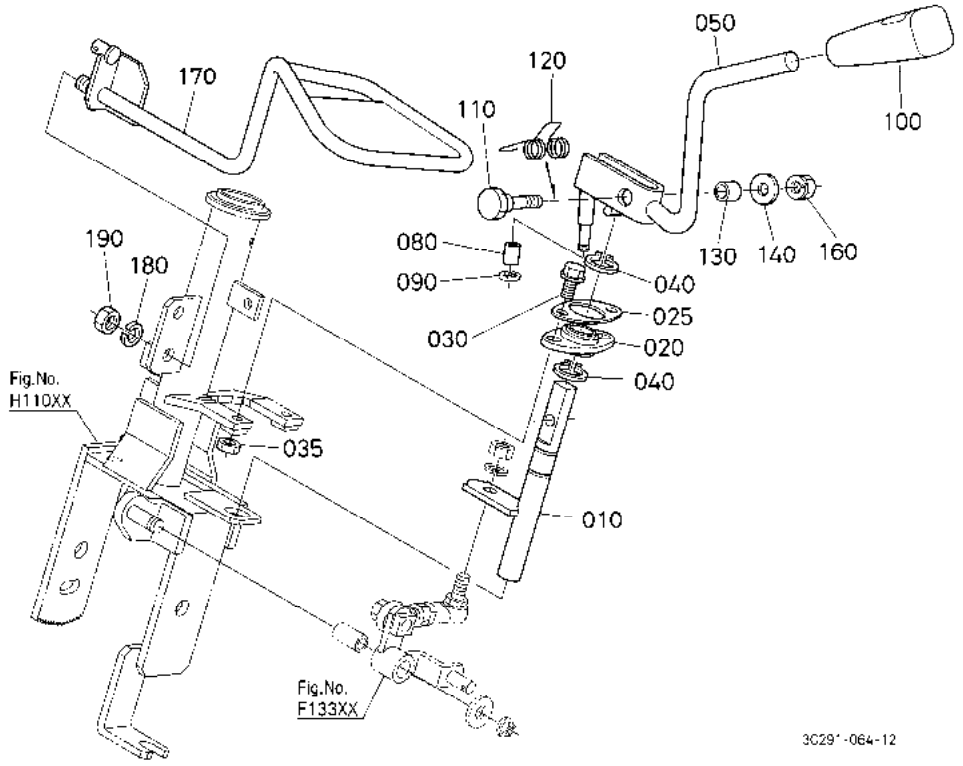

A:M954(M9540DTH) B:M954-CAB(M9540DTHC)

序号 REF.No.	零件号 PART No.	零件名称	PART NAME	数量/机器序列号 Q'TY/S.No. A	B	互换 I.C.	备注 REMARKS
010	3C291-4354-0	梭动轴	SHAFT,SHUTTLE	1	-		
020	TA040-4387-0	凸缘轴承	BEARING,FLANGE	1	-		
025	3C081-3445-0	轴承板	PLATE,BEARING	1	-		
030	01754-50625	法兰螺栓	BOLT,FLANGE	2	-		
035	02056-50060	螺母	NUT	2	-		
040	04612-00150	外卡环	CIR CLIP,EXTERNAL	2	-		
050	3C291-3444-4	梭动杆	LEVER,SHUTTLE	1	-		
060	----	无	BLANK	-	-		
070	----	无	BLANK	-	-		
080	3R600-3454-2	轴环	COLLAR,SHUTTLE	1	-		
090	04613-50040	外部挡圈	CIR CLIP,EXTERNAL	1	-		
100	3C081-3485-0	手柄	GRIP,LEVER	1	-		
110	TA040-4397-0	镶嵌螺栓	BOLT,REAMER	1	-		
120	3A211-3456-2	弹簧	SPRING	1	-		
130	TA040-4392-0	梭动轴环	COLLAR,SHUTTLE	1	-		
140	04013-60080	平垫圈	WASHER,PLAIN	1	-		
150	----	无	BLANK	-	-		
160	16429-9201-0	螺母	NUT	1	-		
170	3C291-3452-0	护轴杆	GUARD,SHATTLE LEVER	1	-		
180	04512-60100	弹簧垫圈	WASHER,SPRING	1	-		
190	02176-50100	螺母	NUT	1	-		

↔ 新旧部件可替换； ≠ 新旧部件不可替换； ← 新部件可替换旧部件； → 旧部件可替换新部件

F12502 梭动变速手柄［驾驶室］ SHUTTLE SHIFT LEVER [CAB]

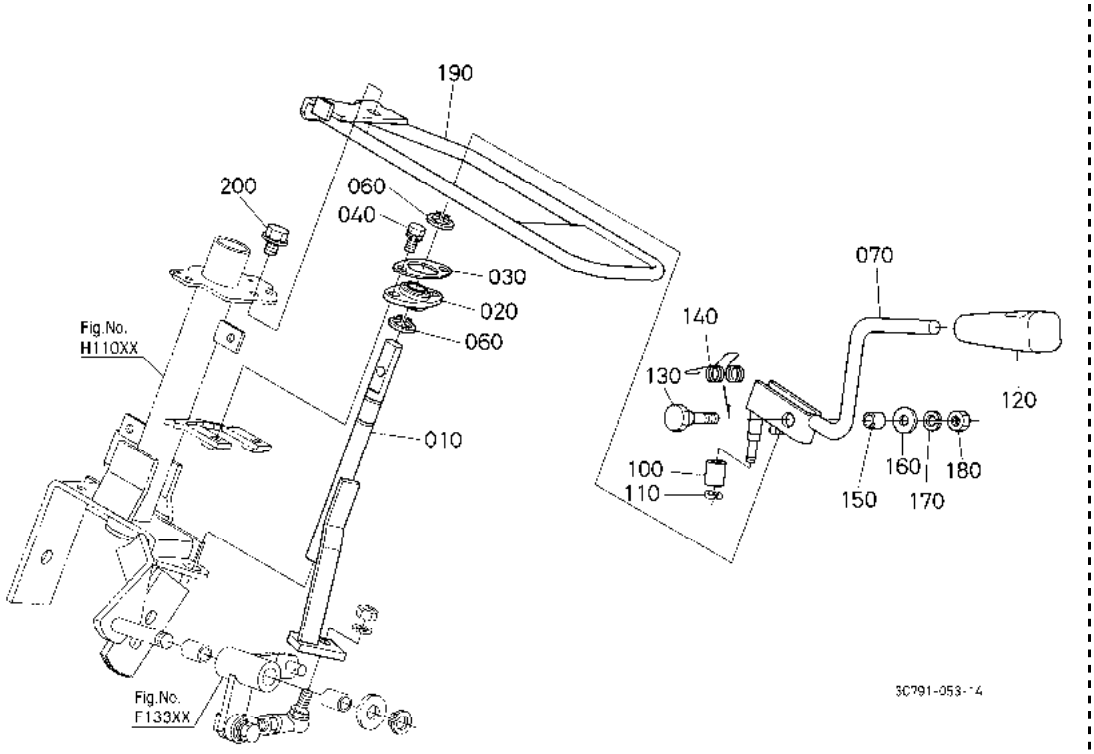

A:M954(M9540DTH) B:M954-CAB(M9540DTHC)

序号 REF.No.	零件号 PART No.	零件名称	PART NAME	数量/机器序列号 Q'TY/S.No. A	B	互换 I.C.	备注 REMARKS
010	3C791-4354-3	梭动轴	SHAFT,SHUTTLE	-	1		
020	TA040-4387-0	凸缘轴承	BEARING,FLANGE	-	1		
030	3C081-3445-0	轴承板	PLATE,BEARING	-	1		
040	01023-50618	螺栓	BOLT	-	2		
050	----	无	BLANK	-	-		
060	04612-00150	外卡环	CIR CLIP,EXTERNAL	-	2		
070	3C791-3444-5	梭动杆	LEVER,SHUTTLE	-	1		
100	3R600-3454-2	轴环	COLLAR,SHUTTLE	-	1		
110	04613-50040	外部挡圈	CIR CLIP,EXTERNAL	-	1		
120	3C081-3485-0	手柄	GRIP,LEVER	-	1		
130	TA040-4397-0	镶嵌螺栓	BOLT,REAMER	-	1		
140	3A211-3456-2	弹簧	SPRING	-	1		
150	TA040-4392-0	梭动轴环	COLLAR,SHUTTLE	-	1		
160	04013-60080	平垫圈	WASHER,PLAIN	-	1		
170	04512-60080	弹簧垫圈	WASHER,SPRING	-	1		
180	02114-50080	螺母	NUT	-	1		
190	3C791-3452-3	护轴杆	GUARD,SHATTLE LEVER	-	1		
200	01754-50812	法兰螺栓	BOLT,FLANGE	-	1		

↔ 新旧部件可替换； ≠ 新旧部件不可替换； ← 新部件可替换旧部件； → 旧部件可替换新部件

F13301 梭动电缆［安全支架］ SHUTTLE CABLE [ROPS]

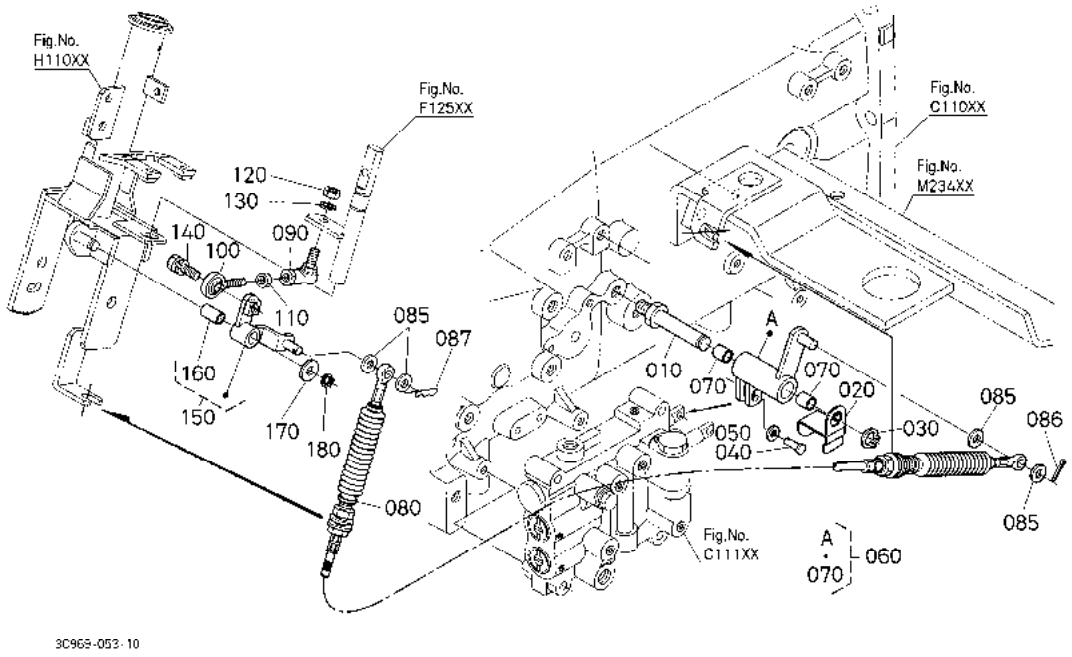

A:M954(M9540DTH) B:M954-CAB(M9540DTHC)

序号 REF.No.	零件号 PART No.	零件名称	PART NAME	数量/机器序列号 Q'TY/S.No. A	B	互换 I.C.	备注 REMARKS
010	3C291-3313-0	销	PIN	1	-		
020	3C291-3458-2	梭动阀板	PLATE,SHUTTLE VALVE	1	-		
030	04612-00140	外卡环	CIR CLIP,EXTERNAL	1	-		
040	3A051-2682-0	带头销	PIN,JOINT	1	-		
050	04013-60060	平垫圈	WASHER,PLAIN	1	-		
060	3C291-3460-3	梭动杆组件	ASSY LEVER,SHUTTLE	1	-		
070	08511-01412	轴套	BUSH	2	-		
080	3C291-3459-3	梭动电缆	CABLE,SHUTTLE	1	-		
085	04013-60080	平垫圈	WASHER,PLAIN	4	-		
086	05511-50215	开口销	PIN,SPLIT	1	-		
087	52300-3412-0	卡销	PIN,SNAP	1	-		
090	45404-9577-0	杆末端	END,ROD	1	-		
100	3N640-2431-0	右手侧杆端	END,ROD RH	1	-		
110	02112-50080	螺母	NUT	1	-		
120	02156-50080	螺母	NUT	1	-		
130	04512-60080	弹簧垫圈	WASHER,SPRING	1	-		
140	01123-50825	螺栓	BOLT	1	-		
150	3C291-3480-0	梭动杆组件	ASSY LEVER,SHUTTLE	1	-		
160	08511-01020	衬套	BUSH	1	-		
170	04013-60100	平垫圈	WASHER,PLAIN	1	-		
180	04612-00100	外卡环	CIR CLIP,EXTERNAL	1	-		

↔ 新旧部件可替换； ≠ 新旧部件不可替换； ← 新部件可替换旧部件； → 旧部件可替换新部件

F13302 梭动电缆［驾驶室］ SHUTTLE CABLE [CAB]

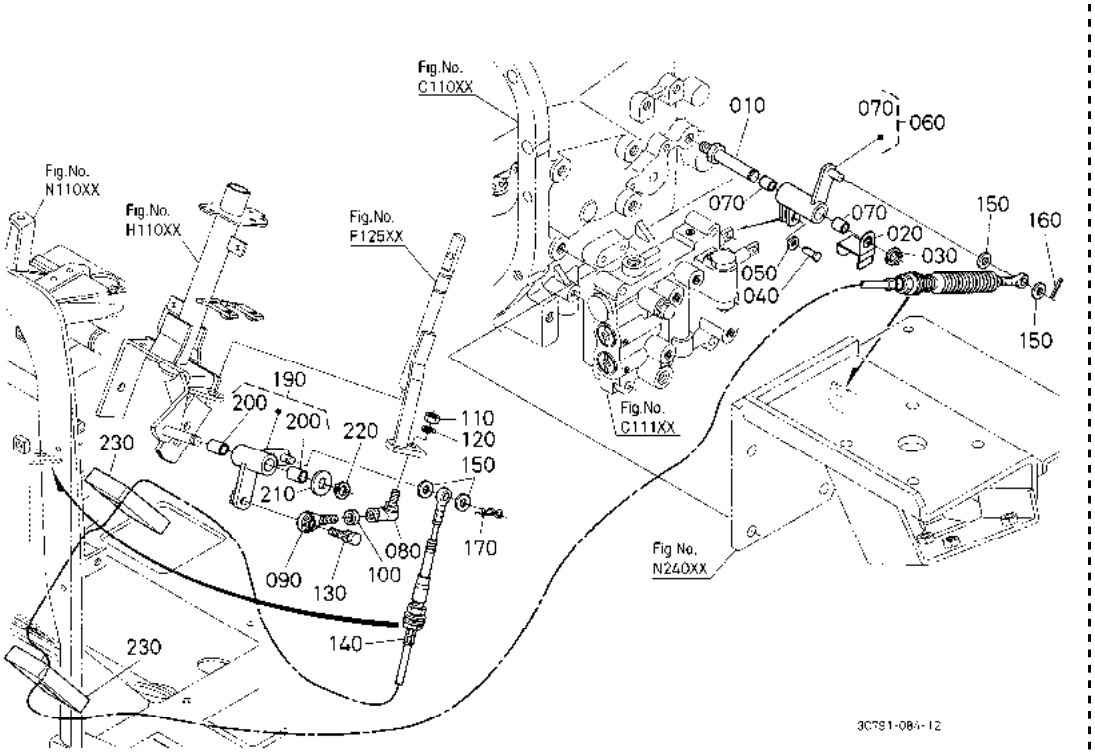

A:M954(M9540DTH) B:M954-CAB(M9540DTHC)

序号 REF.No.	零件号 PART No.	零件名称	PART NAME	数量/机器序列号 Q'TY/S.No. A	B	互换 I.C.	备注 REMARKS
010	3C291-3313-0	销	PIN	-	1		
020	3C291-3458-2	梭动阀板	PLATE,SHUTTLE VALVE	-	1		
030	04612-00140	外卡环	CIR CLIP,EXTERNAL	-	1		
040	3A051-2682-0	带头销	PIN,JOINT	-	1		
050	04013-60060	平垫圈	WASHER,PLAIN	-	1		
060	3C291-3460-3	梭动杆组件	ASSY LEVER,SHUTTLE	-	1		
070	08511-01412	轴套	BUSH	-	2		
080	45404-9577-0	杆末端	END,ROD	-	1		
090	3N640-2431-0	右手侧杆端	END,ROD RH	-	1		
100	02112-50080	螺母	NUT	-	1		
110	02156-50080	螺母	NUT	-	1		
120	04512-60080	弹簧垫圈	WASHER,SPRING	-	1		
130	01123-50825	螺栓	BOLT	-	1		
140	3C791-3459-2	梭动电缆	CABLE,SHUTTLE	-	1		
150	04013-60080	平垫圈	WASHER,PLAIN	-	4		
160	05511-50215	开口销	PIN,SPLIT	-	1		
170	52300-3412-0	卡销	PIN,SNAP	-	1		
180	----	无	BLANK	-	-		
190	3C791-3480-4	梭动杆组件	ASSY LEVER,SHUTTLE	-	1		
200	08511-01215	衬套	BUSH	-	2		
210	04011-50120	平垫圈	WASHER,PLAIN	-	1		
220	04612-00120	外卡环	CIR CLIP,EXTERNAL	-	1		
230	3C581-5439-4	海绵垫	SPONGE	-	2		

↔ 新旧部件可替换； ≠ 新旧部件不可替换； ← 新部件可替换旧部件； → 旧部件可替换新部件

F13601 副变速（滑动变速）手柄[安全支架]
RANGE AND CREEP GEAR SHIFT LEVER [ROPS]

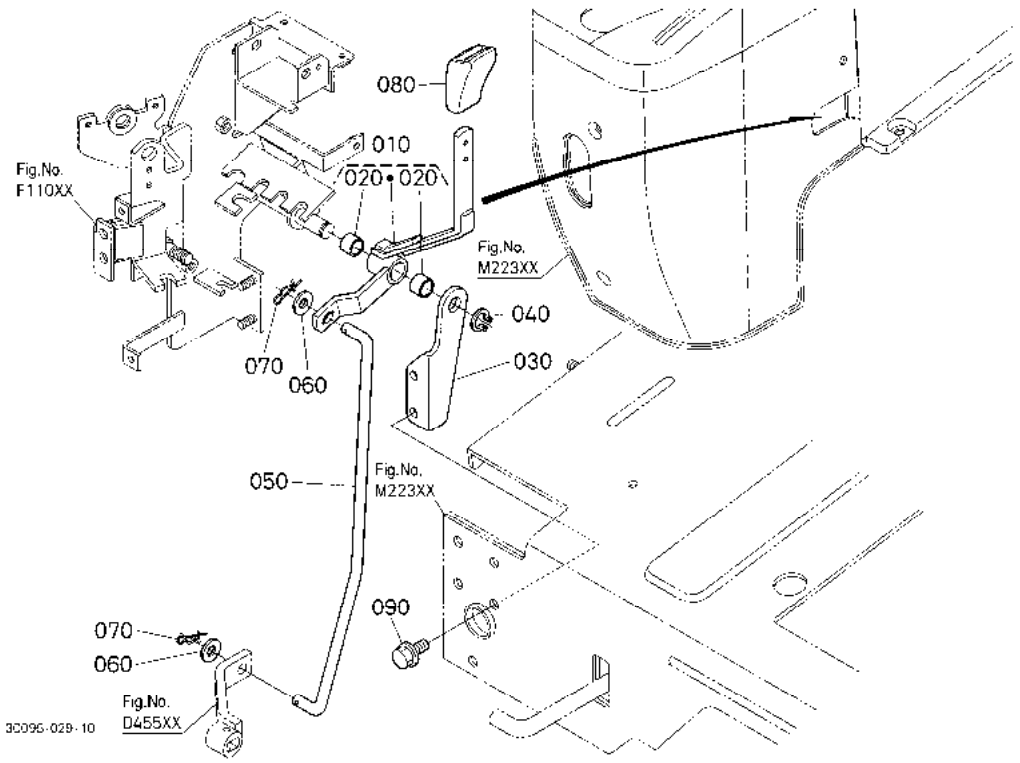

A:M954(M9540DTH) B:M954-CAB(M9540DTHC)

序号 REF.No.	零件号 PART No.	零件名称	PART NAME	数量/机器序列号 Q'TY/S.No. A	B	互换 I.C.	备注 REMARKS
010	3C081-2996-4	副变速手柄	LEVER,RANGE SHIFT	1	-		
020	08511-01612	轴套	BUSH	2	-		
030	3C081-2973-0	托架固定件	STAY,BRACKET	1	-		
040	04612-00160	外卡环	CIR CLIP,EXTERNAL	1	-		
050	3C081-2989-5	副变速杆	ROD,SUB SHIFT	1	-		
060	04013-60120	平垫圈	WASHER,PLAIN	2	-		
070	PA401-7647-0	卡销	PIN,SNAP	2	-		
080	3C081-2997-0	把手	GRIP	1	-		
090	01754-50825	法兰螺栓	BOLT,FLANGE	2	-		

↔ 新旧部件可替换； ≠ 新旧部件不可替换； ← 新部件可替换旧部件； → 旧部件可替换新部件

F13602 副变速（滑动变速）手柄[驾驶室]
RANGE AND CREEP GEAR SHIFT LEVER [CAB]

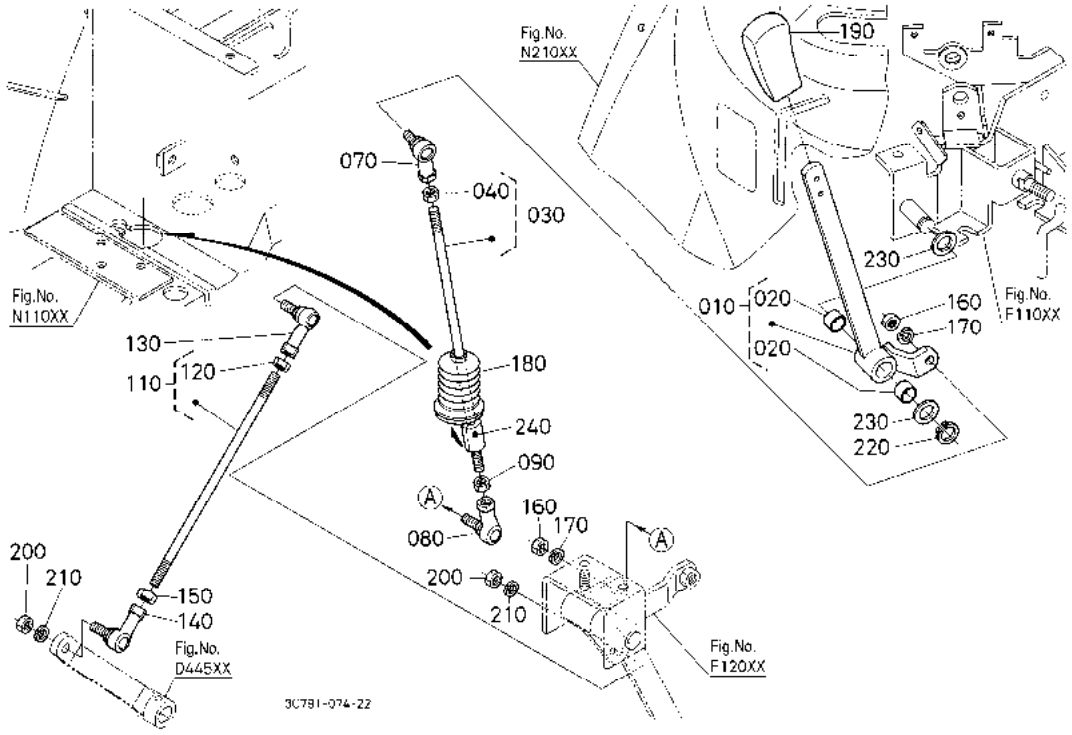

A:M954(M9540DTH) B:M954-CAB(M9540DTHC)

序号 REF.No.	零件号 PART No.	零件名称	PART NAME	数量/机器序列号 Q'TY/S.No. A	B	互换 I.C.	备注 REMARKS
010	3C581-2996-0	副变速手柄	LEVER,RANGE SHIFT	-	1		
020	08511-01612	轴套	BUSH	-	2		
030	3C581-2989-2	副变速杆组件	ASSY ROD,RANGE	-	1		
040	02112-50080	螺母	NUT	-	1		
050	----	无	BLANK	-	-		
060	----	无	BLANK	-	-		
070	45404-9577-0	杆末端	END,ROD	-	1		
080	54721-3185-0	钢珠	BALL,LINK	-	1		
090	31351-2426-0	螺帽	NUT	-	1		
100	----	无	BLANK	-	-		
110	3C581-2980-0	变速杆组件	ASSY ROD,RANGE	-	1		
120	02112-50080	螺母	NUT	-	1		
130	45404-9577-0	杆末端	END,ROD	-	1		
140	54721-3185-0	钢珠	BALL,LINK	-	1		
150	31351-2426-0	螺帽	NUT	-	1		
160	02112-50080	螺母	NUT	-	2		
170	04512-60080	弹簧垫圈	WASHER,SPRING	-	2		
180	3A751-3001-0	导筒	BOOT	-	1		
190	6A700-1835-2	把手	GRIP	-	1		
200	02112-50080	螺母	NUT	-	2		
210	04512-60080	弹簧垫圈	WASHER,SPRING	-	2		
220	04612-00160	外卡环	CIR CLIP,EXTERNAL	-	1		
230	04011-60160	平垫圈	WASHER,PLAIN	-	2		
240	3C581-7499-0	控制棒	ABSORBER,ROD	-	1		

↔ 新旧部件可替换； ≠ 新旧部件不可替换； ← 新部件可替换旧部件； → 旧部件可替换新部件

F14501 ＰＴＯ离合器手柄［安全支架］ PTO CLUTCH LEVER [ROPS]

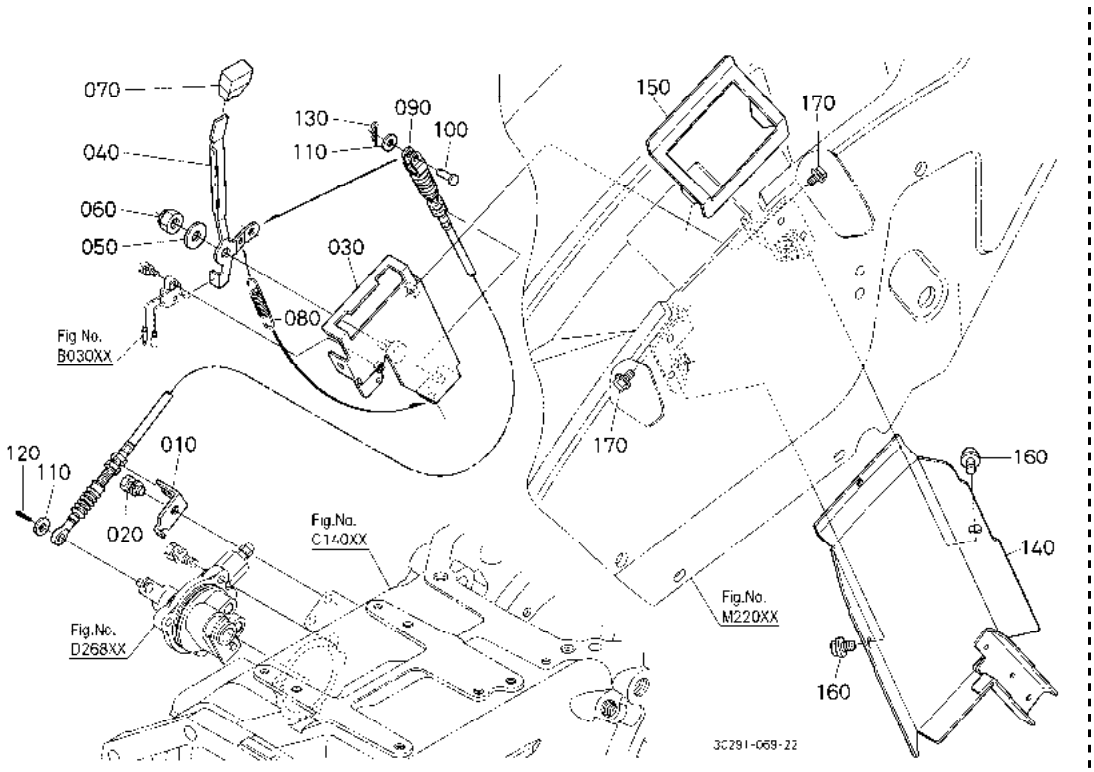

A:M954(M9540DTH) B:M954-CAB(M9540DTHC)

序号 REF.No.	零件号 PART No.	零件名称	PART NAME	数量/机器序列号 Q'TY/S.No. A	B	互换 I.C.	备注 REMARKS
010	3C081-2779-0	线托架(PTO)	STAY,WIRE	1	-		
020	01123-60816	螺栓	BOLT	1	-		
030	3C081-2780-2	PTO 手柄托架	BRACKET,PTO LEVER	1	-		
040	3C081-2781-2	PTO 离合器手柄	LEVER,PTO CLUTCH	1	-		
050	04015-60080	平垫圈	WASHER,PLAIN	1	-		
060	02552-50080	锁紧螺母	NUT,LOCK	1	-		
070	36919-2782-0	PTO 手柄把手	GRIP,PTO LEVER	1	-		
080	31391-4714-0	弹簧	SPRING	1	-		
090	3C081-2774-0	PTO 线	WIRE,PTO	1	-		
100	05122-50616	连接销	PIN,JOINT	1	-		
110	04012-50060	平垫圈	WASHER,PLAIN	2	-		
120	05511-51612	开口销	PIN,SPLIT	1	-		
130	05525-60600	卡销	PIN,SNAP	1	-		
140	3C301-2785-0	PTO 离合器盖	COVER,PTO CLUTCH	1	-		
150	3C081-2786-2	橡胶圈	GROMMET	1	-		
160	01754-50812	法兰螺栓	BOLT,FLANGE	2	-		
170	01754-50812	法兰螺栓	BOLT,FLANGE	2	-		

↔ 新旧部件可替换； ≠ 新旧部件不可替换； ← 新部件可替换旧部件； → 旧部件可替换新部件

F14502 ＰＴＯ离合器手柄［驾驶室］ PTO CLUTCH LEVER [CAB]

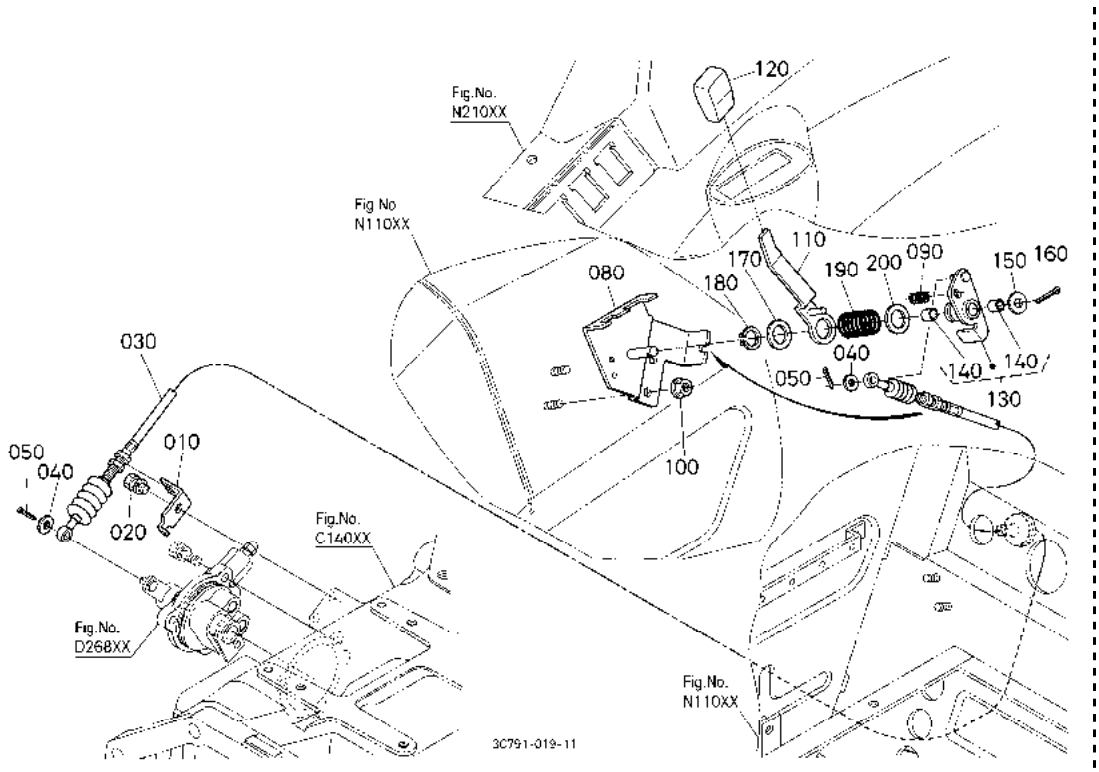

A:M954(M9540DTH) B:M954-CAB(M9540DTHC)

序号 REF.No.	零件号 PART No.	零件名称	PART NAME	数量/机器序列号 Q'TY/S.No. A	B	互换 I.C.	备注 REMARKS
010	3C081-2779-0	线托架(PTO)	STAY,WIRE	-	1		
020	01123-60816	螺栓	BOLT	-	1		
030	3C581-2774-0	PTO 线	WIRE,PTO	-	1		
040	04012-50060	平垫圈	WASHER,PLAIN	-	2		
050	05511-51612	开口销	PIN,SPLIT	-	2		
060	----	无	BLANK	-	-		
070	----	无	BLANK	-	-		
080	3C581-2780-2	PTO 杆托架	BRACKET,PTO LEVER	-	1		
090	3A111-2783-0	PTO 杆弹簧	SPRING,PTO LEVER	-	1		
100	02751-50080	法兰螺母	NUT,FLANGE	-	2		
110	3C581-2781-0	PTO 离合器杆	LEVER,PTO CLUTCH	-	1		
120	36919-2782-0	PTO 手柄把手	GRIP,PTO LEVER	-	1		
130	3C581-2784-0	PTO 拉杆组件	ASSY LINK,PTO LEVER	-	1		
140	08511-00812	轴套	BUSH	-	2		
150	04013-60080	平垫圈	WASHER,PLAIN	-	1		
160	05511-50215	开口销	PIN,SPLIT	-	1		
170	04011-50180	平垫圈	WASHER,PLAIN	-	1		
180	04612-00180	外卡环	CIR CLIP,EXTERNAL	-	1		
190	53961-4613-0	弹簧	SPRING	-	1		
200	15841-9401-0	平垫圈	WASHER,PLAIN	-	1		

↔ 新旧部件可替换； ≠ 新旧部件不可替换； ← 新部件可替换旧部件； → 旧部件可替换新部件

F15000 ＰＴＯ变速手柄
PTO GEAR SHIFT LEVER

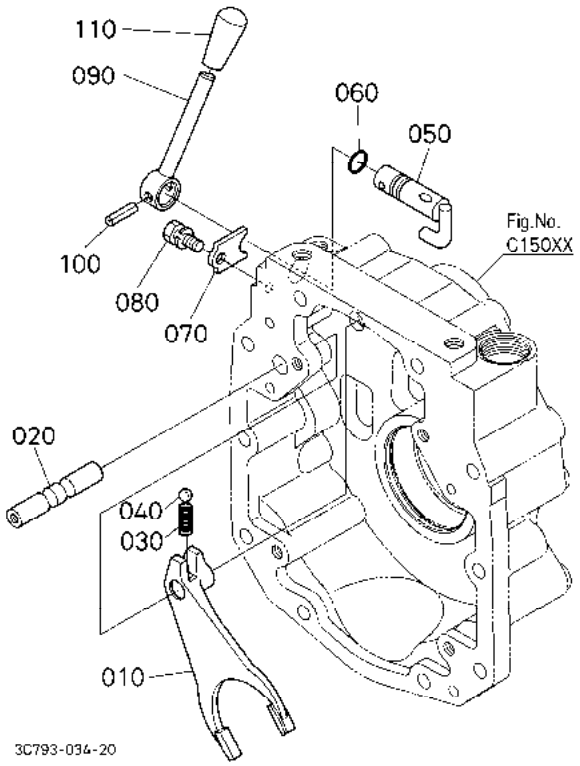

A:M954(M9540DTH) B:M954-CAB(M9540DTHC)

序号 REF.No.	零件号 PART No.	零件名称	PART NAME	数量/机器序列号 Q'TY/S.No. A	B	互换 I.C.	备注 REMARKS
010	36330-8024-3	PTO 变速叉	FORK,PTO SHIFT	1	1		
020	3C083-8025-0	PTO 杆	ROD,PTO FORK	1	1		
030	62231-1853-0	弹簧	SPRING	1	1		
040	07715-03211	钢珠	BALL	1	1		
050	3C083-8026-0	PTO 变速杆	LEVER,PTO SHIFT	1	1		
060	04816-00150	O 型密封圈	O RING	1	1		
070	34150-2435-0	止动部件杆	STOPPER,LEVER	1	1		
080	01123-60816	螺栓	BOLT	1	1		
090	36330-8027-0	PTO 变速杆	LEVER,PTO SHIFT	1	1		
100	05411-00630	弹簧销	PIN,SPRING	1	1		
110	06914-00120	手柄把手	GRIP,LEVER	1	1		

↔ 新旧部件可替换； ≠ 新旧部件不可替换； ← 新部件可替换旧部件； → 旧部件可替换新部件

F15301 前轮驱动手柄［安全支架］ FRONT WHEEL DRIVE LEVER [ROPS]

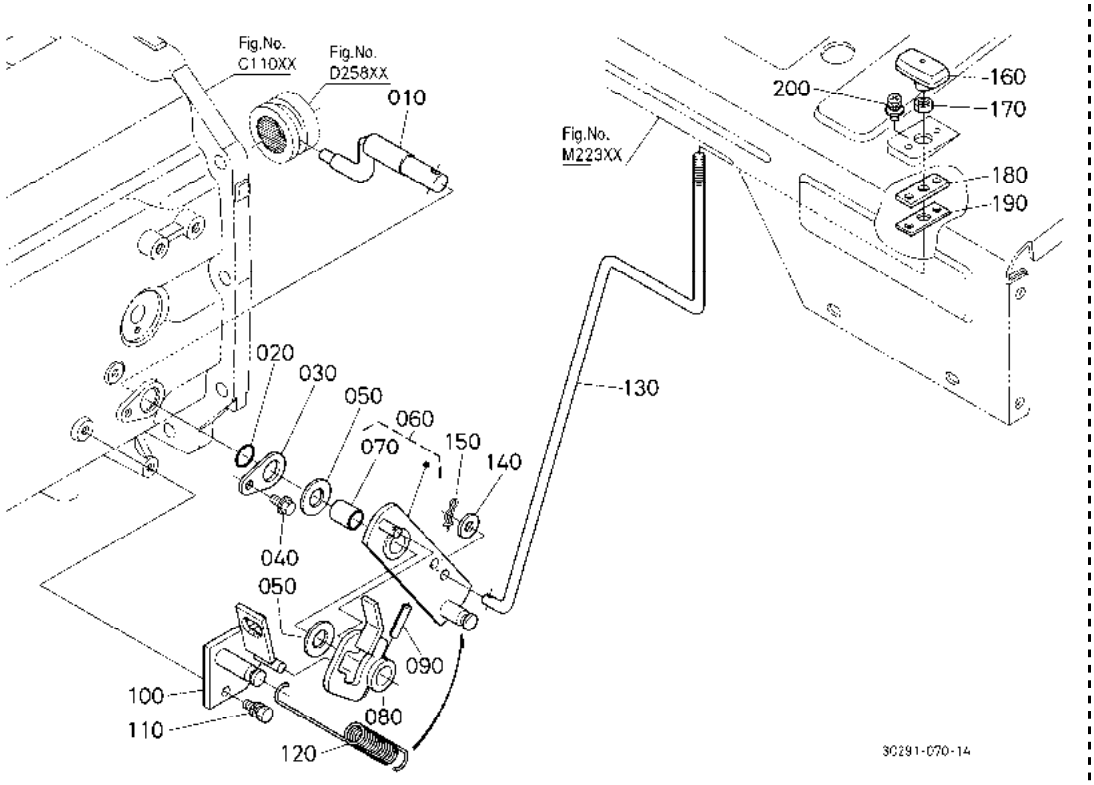

A:M954(M9540DTH) B:M954-CAB(M9540DTHC)

序号 REF.No.	零件号 PART No.	零件名称	PART NAME	数量/机器序列号 Q'TY/S.No. A	B	互换 I.C.	备注 REMARKS
010	3C091-4142-0	轴臂(DT)	ARM,DT SHIFT	1	-		
020	04816-00200	O 型密封圈	O RING	1	-		
030	34070-2435-0	止动部件	STOPPER	1	-		
040	01754-50812	法兰螺栓	BOLT,FLANGE	1	-		
050	15841-9401-0	平垫圈	WASHER,PLAIN	2	-		
060	3C091-4150-3	轴杆组件(DT)	ASSY LEVER,DT SHIFT	1	-		
070	08511-01820	轴套	BUSH	1	-		
080	3C091-4143-2	止动部件杆	LEVER,STOPPER	1	-		
090	05411-00630	弹簧销	PIN,SPRING	1	-		
100	3C091-4144-2	弹簧托架	STAY,SPRING	1	-		
110	01123-50818	螺栓	BOLT	2	-		
120	3C091-4149-0	弹簧(DT)	SPRING	1	-		
130	3C081-4157-2	杆(DT)	ROD	1	-		
140	04013-60100	平垫圈	WASHER,PLAIN	1	-		
150	52300-3413-0	卡销	PIN,SNAP	1	-		
160	3A121-4145-0	把手	GRIP,LEVER	1	-		
170	02116-50100	螺母	NUT	1	-		
180	33960-9454-0	减震橡胶	CUSHION	1	-		
190	33960-9455-0	座	HOLDER	1	-		
200	33960-9456-0	附垫圈的螺钉	SCREW,WITH WASHER	2	-		

↔ 新旧部件可替换； ≠ 新旧部件不可替换； ← 新部件可替换旧部件； → 旧部件可替换新部件

F15302 前轮驱动手柄［驾驶室］ FRONT WHEEL DRIVE LEVER [CAB]

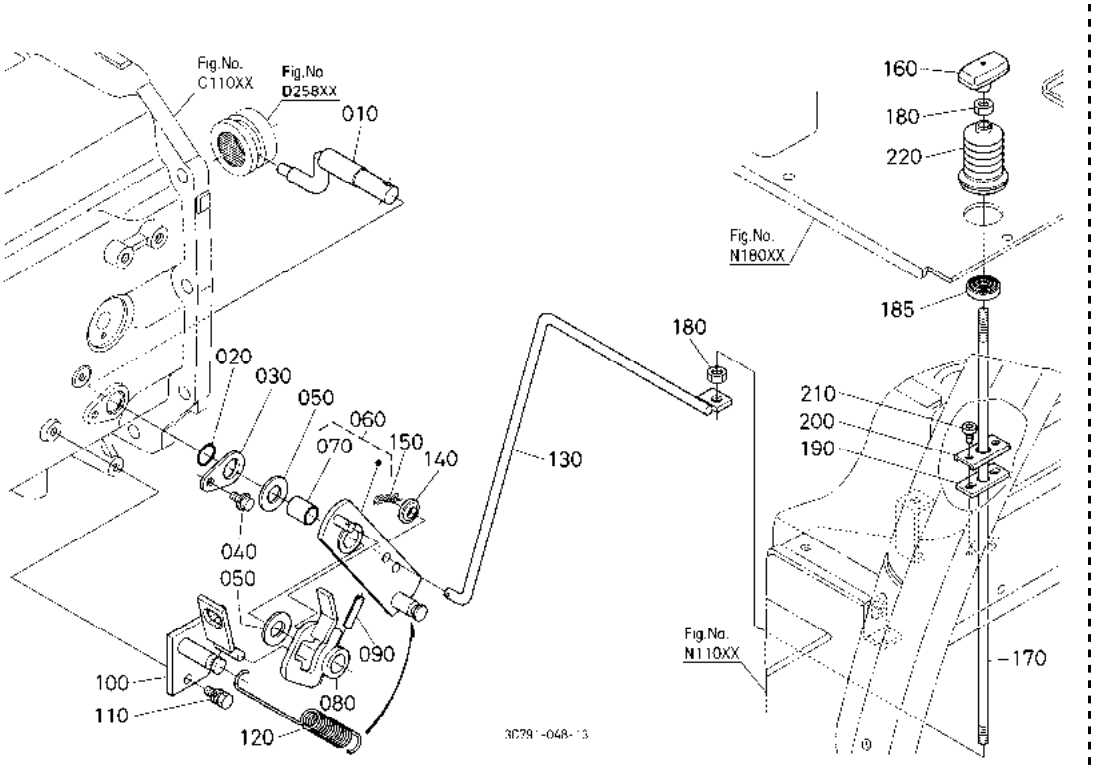

A:M954(M9540DTH) B:M954-CAB(M9540DTHC)

序号 REF.No.	零件号 PART No.	零件名称	PART NAME	数量/机器序列号 Q'TY/S.No. A	B	互换 I.C.	备注 REMARKS
010	3C091-4142-0	轴臂(DT)	ARM,DT SHIFT	-	1		
020	04816-00200	O 型密封圈	O RING	-	1		
030	34070-2435-0	止动部件	STOPPER	-	1		
040	01754-50812	法兰螺栓	BOLT,FLANGE	-	1		
050	15841-9401-0	平垫圈	WASHER,PLAIN	-	2		
060	3C091-4150-3	轴杆组件(DT)	ASSY LEVER,DT SHIFT	-	1		
070	08511-01820	轴套	BUSH	-	1		
080	3C091-4143-2	止动部件杆	LEVER,STOPPER	-	1		
090	05411-00630	弹簧销	PIN,SPRING	-	1		
100	3C091-4144-2	弹簧托架	STAY,SPRING	-	1		
110	01123-50818	螺栓	BOLT	-	2		
120	3C091-4149-0	弹簧(DT)	SPRING	-	1		
130	3C591-4157-3	下杆	ROD,LOWER	-	1		
140	04717-01000	带橡胶的垫圈	WASHER,WITH RUBBER	-	1		
150	52300-3413-0	卡销	PIN,SNAP	-	1		
160	3A121-4145-0	把手	GRIP,LEVER	-	1		
170	3C591-4158-0	上杆	ROD,UPPER	-	1		
180	02116-50100	螺母	NUT	-	2		
185	3C581-4159-0	缓冲垫	CUSHION	-	1		
190	3C581-4146-0	缓冲垫	CUSHION	-	1		
200	3A651-4147-0	支架	HOLDER	-	1		
210	3F740-8067-0	螺栓	BOLT	-	2		
220	3A751-3001-0	导筒	BOOT	-	1		

↔ 新旧部件可替换; ≠ 新旧部件不可替换; ← 新部件可替换旧部件; → 旧部件可替换新部件

F20000 后车轴 REAR AXLE

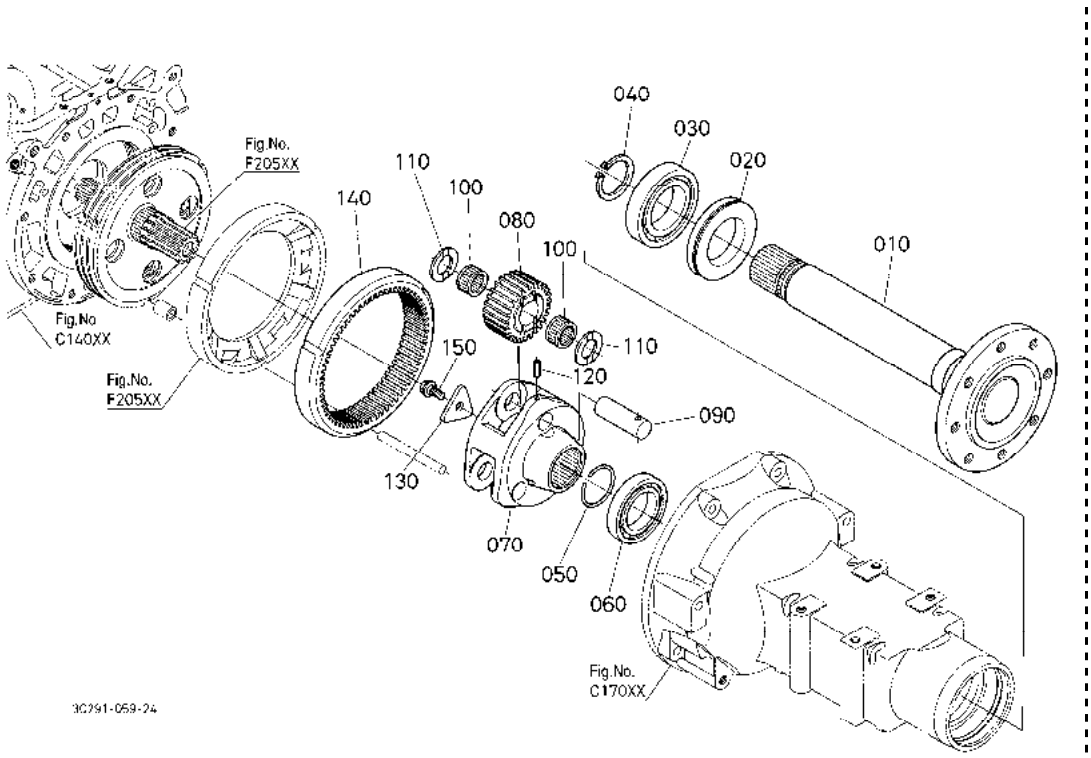

A:M954(M9540DTH) B:M954-CAB(M9540DTHC)

序号 REF.No.	零件号 PART No.	零件名称	PART NAME	数量/机器序列号 Q'TY/S.No. A	B	互换 I.C.	备注 REMARKS
010	3C081-4821-0	后车轴	AXLE,REAR	2	2		
020	3A151-4825-0	油封	SEAL,OIL	2	2		
030	08101-06215	球轴承	BEARING,BALL	2	2		
040	04612-00700	外部挡圈	CIR CLIP,EXTERNAL	2	2		
050	3C081-4827-0	卡环	CIR CLIP,EXTERNAL	2	2		
060	08101-06014	球轴承	BEARING,BALL	2	2		
070	3C081-4834-0	平面减速器支承件	SUPPORT,PLANE.GEAR	2	2		
080	3C081-4832-0	行星齿轮	GEAR,PLANETARY	6	6		27T
090	3F240-4836-0	行星轴	SHAFT,PLANETARY	6	6		
100	35593-4835-0	滚针轴承	BEARING,NEEDLE	12	12		
110	36330-4837-0	推力轴环	COLLAR,THRUST	12	12		
120	05411-00828	弹簧销	PIN,SPRING	6	6		
130	36500-4828-0	支承定位器	RETAINER,SUPPORT	2	2		
140	3C091-4831-0	内齿轮	GEAR,INTERNAL	2	2		66T
150	01779-01225	UBS 螺栓	BOLT,UBS	2	2		

⟷ 新旧部件可替换; ≠ 新旧部件不可替换; ⟵ 新部件可替换旧部件; ⟶ 旧部件可替换新部件

F20500 刹车 BRAKE

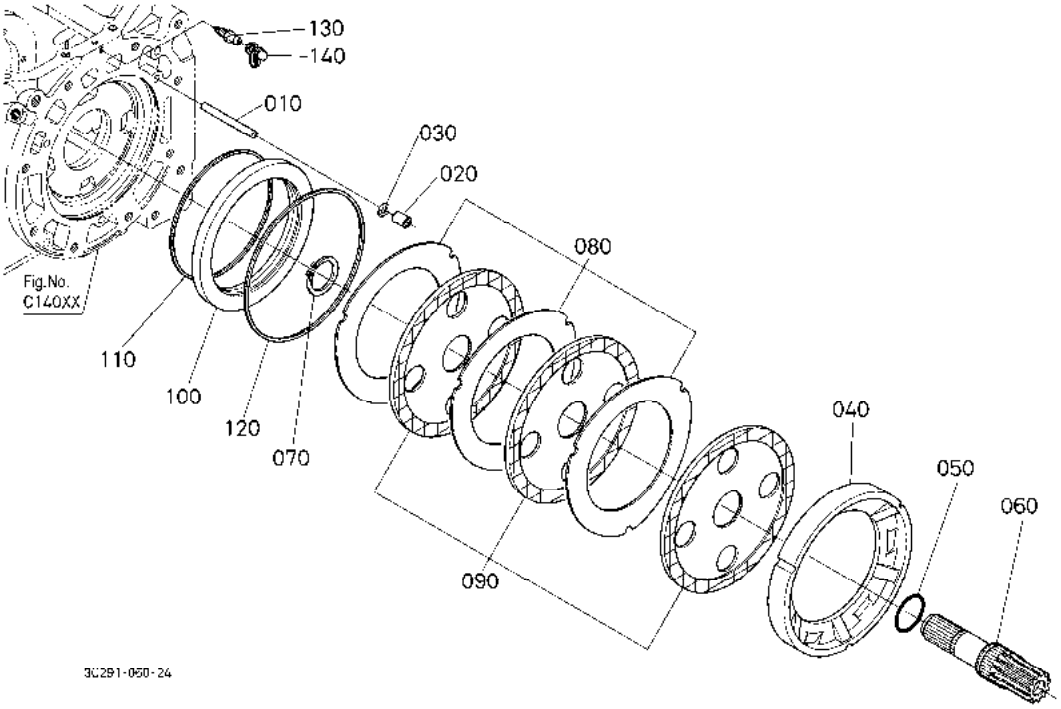

A:M954(M9540DTH) B:M954-CAB(M9540DTHC)

序号 REF.No.	零件号 PART No.	零件名称	PART NAME	数量/机器序列号 Q'TY/S.No. A	B	互换 I.C.	备注 REMARKS
010	3C081-4841-0	刹车销	PIN,BRAKE	6	6		
020	3C081-6516-0	轴环	COLLAR	6	6		
030	04612-00110	外部挡圈	CIR CLIP,EXTERNAL	6	6		
040	3C091-6512-0	刹车板	PLATE,BRAKE	2	2		
050	04816-08480	O 型密封圈	O RING	2	2		
060	3C081-4846-0	刹车轴齿轮	GEAR-SHAFT,BRAKE	2	2		12T
070	04612-00550	外卡环	CIR CLIP,EXTERNAL	2	2		
080	3C081-6513-0	板	PLATE	6	6		
090	3C081-6518-0	制动盘	DISK,BRAKE	6	6		
100	3C081-6561-2	活塞	PISTON	2	2		
110	3C081-6562-0	刹车密封装置	SEAL,BRAKE	2	2		
120	3C081-6563-0	刹车密封装置	SEAL,BRAKE	2	2		
130	3C081-4819-0	放出管	BLEEDER	2	2		
140	K7561-4368-0	放出管盖	CAP,BREEDER	2	2		

↔ 新旧部件可替换; ≠ 新旧部件不可替换; ← 新部件可替换旧部件; → 旧部件可替换新部件

F21501 停车刹车凸轮轴［安全支架］ PARKING BRAKE CAMSHAFT [ROPS]

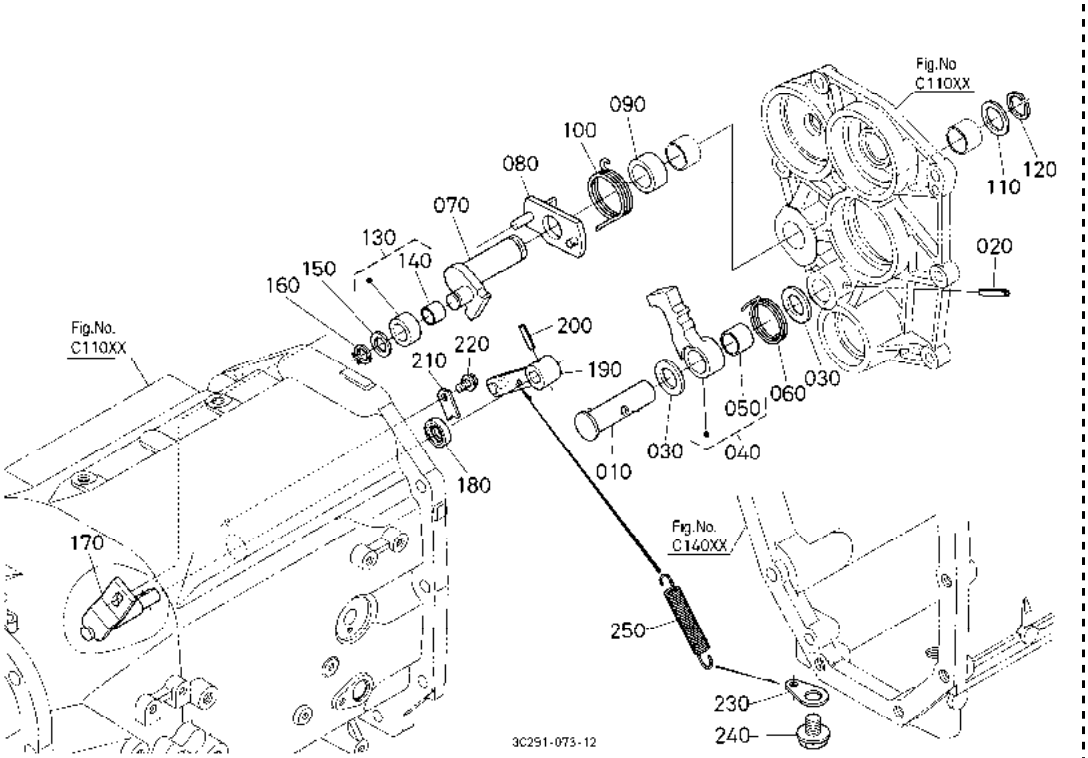

A:M954(M9540DTH) B:M954-CAB(M9540DTHC)

序号 REF.No.	零件号 PART No.	零件名称	PART NAME	数量/机器序列号 Q'TY/S.No. A	B	互换 I.C.	备注 REMARKS
010	3C081-3152-0	停车销	PIN,PARKING	1	-		
020	05411-00645	弹簧销	PIN,SPRING	1	-		
030	38450-2378-0	垫圈	WASHER	2	-		
040	3C081-3150-0	停车齿轮组件	ASSY GEAR,PARKING	1	-		
050	08511-02420	衬套	BUSH	1	-		
060	3C081-3155-0	弹簧	SPRING	1	-		
070	3C081-3153-2	停车轴	SHAFT,PARKING	1	-		
080	3C081-3157-4	停车杆	LEVER,PARKING	1	-		
090	3C081-3161-0	停车轴环	COLLAR,PARKING	1	-		
100	3C081-3156-0	弹簧	SPRING	1	-		
110	T1153-2259-0	梭动垫圈	WASHER,SHUTTLE	1	-		
120	37410-1454-0	卡环	CIR-CLIP	1	-		
130	3C081-3160-0	停车轴环组件	ASSY COLLAR,PARKING	1	-		
140	08511-01815	轴套	BUSH	1	-		
150	61592-1446-0	止推轴环	COLLAR,THRUST	1	-		
160	04612-00180	外卡环	CIR CLIP,EXTERNAL	1	-		
170	3C081-3158-5	停车臂	ARM,PARKING	1	-		
180	52200-1567-0	油封	SEAL,OIL	1	-		
190	3C081-3159-4	刹车杆	LEVER,BRAKE	1	-		
200	05411-00630	弹簧销	PIN,SPRING	1	-		
210	34150-2435-0	止动部件杆	STOPPER,LEVER	1	-		
220	01754-50812	法兰螺栓	BOLT,FLANGE	1	-		
230	34070-2435-0	止动部件	STOPPER	1	-		
240	01774-51616	法兰螺栓	BOLT,FLANGE	1	-		
250	66204-4332-3	弹簧	SPRING	1	-		

↔ 新旧部件可替换； ≠ 新旧部件不可替换； ← 新部件可替换旧部件； → 旧部件可替换新部件

F21502 停车刹车凸轮轴［驾驶室］ PARKING BRAKE CAMSHAFT [CAB]

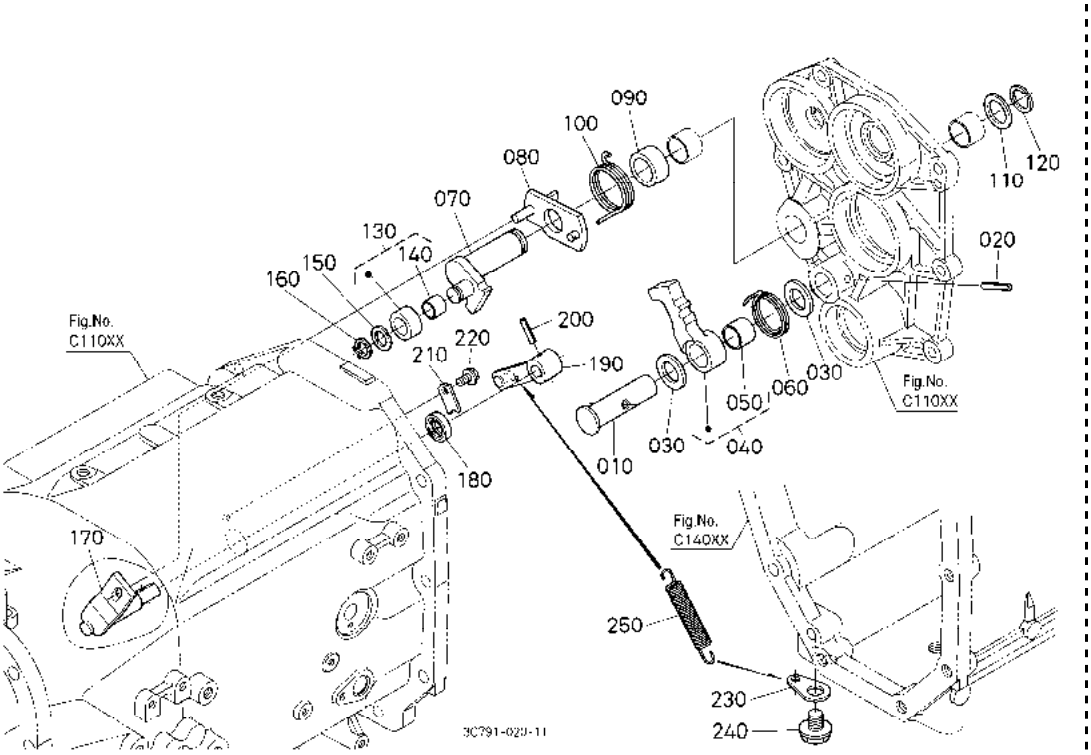

A:M954(M9540DTH) B:M954-CAB(M9540DTHC)

序号 REF.No.	零件号 PART No.	零件名称	PART NAME	数量/机器序列号 Q'TY/S.No. A	B	互换 I.C.	备注 REMARKS
010	3C081-3152-0	停车销	PIN,PARKING	-	1		
020	05411-00645	弹簧销	PIN,SPRING	-	1		
030	38450-2378-0	垫圈	WASHER	-	2		
040	3C081-3150-0	停车齿轮组件	ASSY GEAR,PARKING	-	1		
050	08511-02420	衬套	BUSH	-	1		
060	3C081-3155-0	弹簧	SPRING	-	1		
070	3C081-3153-2	停车轴	SHAFT,PARKING	-	1		
080	3C081-3157-4	停车杆	LEVER,PARKING	-	1		
090	3C081-3161-0	停车轴环	COLLAR,PARKING	-	1		
100	3C081-3156-0	弹簧	SPRING	-	1		
110	T1153-2259-0	梭动垫圈	WASHER,SHUTTLE	-	1		
120	37410-1454-0	卡环	CIR-CLIP	-	1		
130	3C081-3160-0	停车轴环组件	ASSY COLLAR,PARKING	-	1		
140	08511-01815	轴套	BUSH	-	1		
150	61592-1446-0	止推轴环	COLLAR,THRUST	-	1		
160	04612-00180	外卡环	CIR CLIP,EXTERNAL	-	1		
170	3C081-3158-5	停车臂	ARM,PARKING	-	1		
180	52200-1567-0	油封	SEAL,OIL	-	1		
190	3C581-3159-0	刹车杆	LEVER,BRAKE	-	1		
200	05411-00630	弹簧销	PIN,SPRING	-	1		
210	34150-2435-0	止动部件杆	STOPPER,LEVER	-	1		
220	01754-50812	法兰螺栓	BOLT,FLANGE	-	1		
230	34070-2435-0	止动部件	STOPPER	-	1		
240	01774-51616	法兰螺栓	BOLT,FLANGE	-	1		
250	66204-4332-3	弹簧	SPRING	-	1		

↔ 新旧部件可替换； ≠ 新旧部件不可替换； ← 新部件可替换旧部件； → 旧部件可替换新部件

F22001 停车刹车杆［安全支架］ PARKING BRAKE LEVER [ROPS]

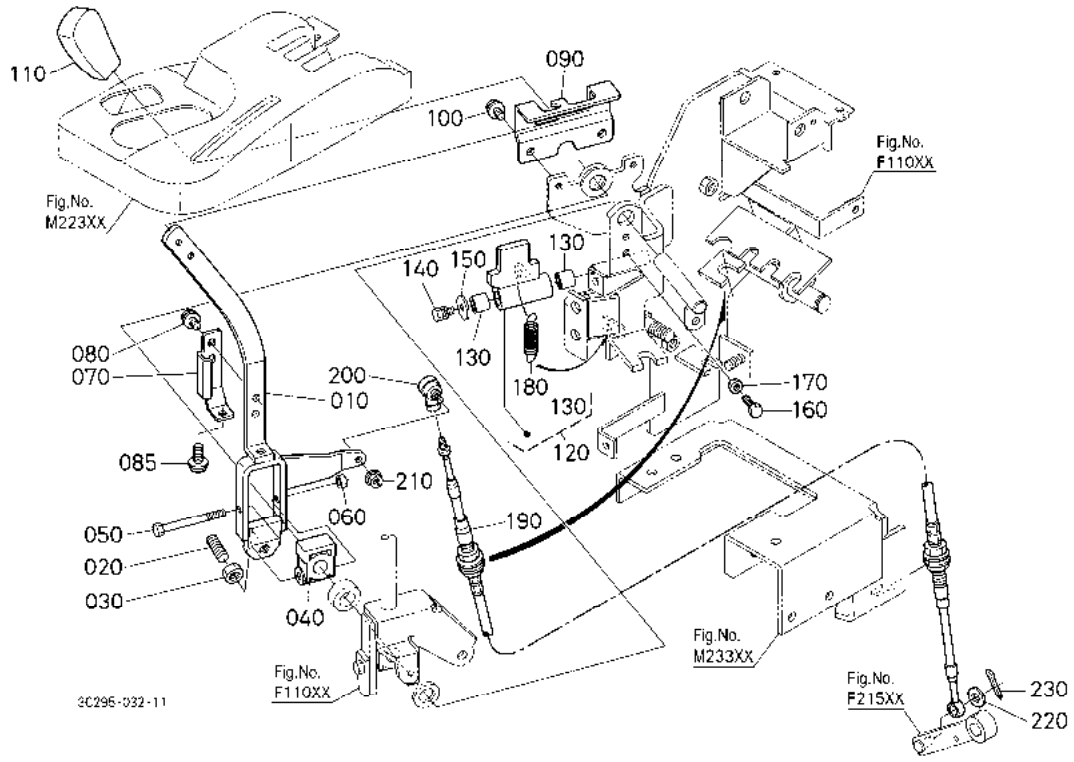

A:M954(M9540DTH) B:M954-CAB(M9540DTHC)

序号 REF.No.	零件号 PART No.	零件名称	PART NAME	数量/机器序列号 Q'TY/S.No. A	B	互换 I.C.	备注 REMARKS
010	3C292-3011-2	刹车杆	LEVER,BRAKE	1	-		
020	3C081-3164-0	梗钉	SCREW,SET	1	-		
030	02116-50100	螺母	NUT	1	-		
040	3C081-2937-0	轴座	HOLDER	1	-		
050	T2050-2479-0	螺栓	BOLT	1	-		
060	02056-50060	螺母	NUT	1	-		
070	3C081-3017-0	锁板	PLATE,LOCK	1	-		
080	01754-50608	法兰螺栓	BOLT,FLANGE	2	-		
085	01754-50616	法兰螺栓	BOLT,FLANGE	1	-		
090	3C081-3013-3	导板	PLATE,GUIDE	1	-		
100	01754-50608	法兰螺栓	BOLT,FLANGE	2	-		
110	6A700-1859-2	把手	GRIP	1	-		
120	3C081-3014-5	杆组件	ASSY LEVER,PARKING	1	-		
130	08511-01210	轴套	BUSH	2	-		
140	01023-50614	螺栓	BOLT	1	-		
150	04015-60060	平垫圈	WASHER,PLAIN	1	-		
160	01053-50625	螺栓	BOLT	1	-		
170	02012-60060	螺母	NUT	1	-		
180	31391-4714-0	弹簧	SPRING	1	-		
190	3C081-2981-4	停车拉线	WIRE,PARKING	1	-		
200	3A851-8297-0	杆末端	END,ROD	1	-		
210	02021-50050	螺母	NUT	1	-		
220	04013-60080	平垫圈	WASHER,PLAIN	1	-		
230	05511-50215	开口销	PIN,SPLIT	1	-		

↔ 新旧部件可替换； ≠ 新旧部件不可替换； ← 新部件可替换旧部件； → 旧部件可替换新部件

F22002 停车刹车杆［驾驶室］ PARKING BRAKE LEVER [CAB]

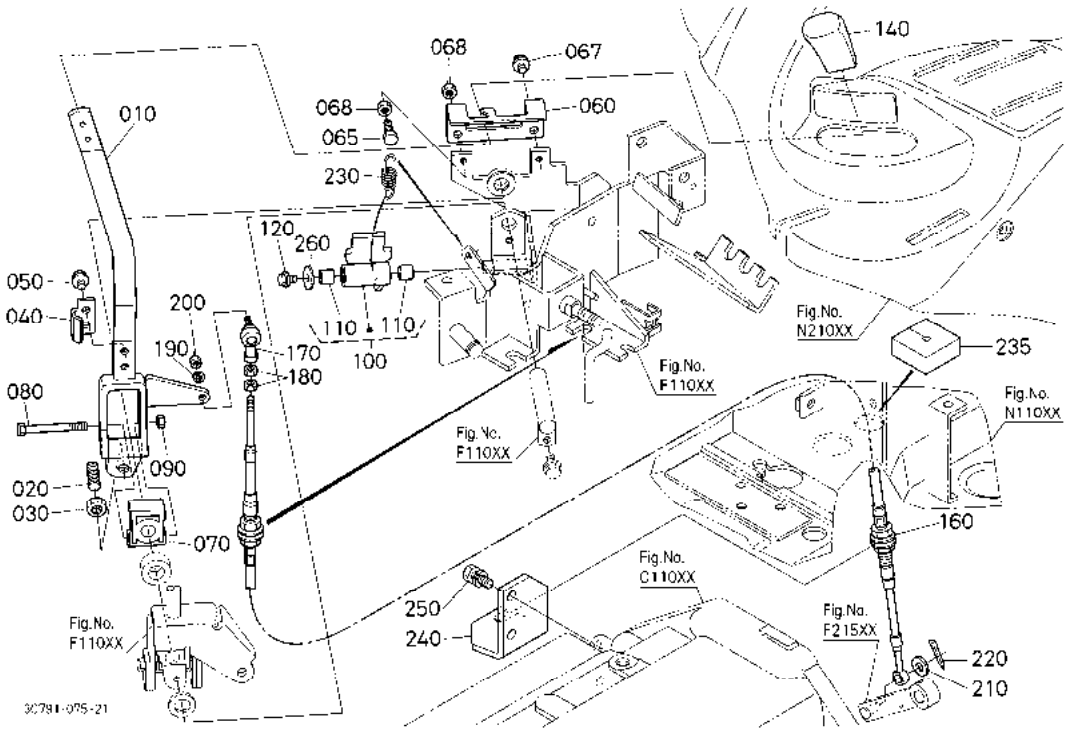

A:M954(M9540DTH) B:M954-CAB(M9540DTHC)

序号 REF.No.	零件号 PART No.	零件名称	PART NAME	数量/机器序列号 Q'TY/S.No. A	B	互换 I.C.	备注 REMARKS
010	3C581-3011-5	刹车杆	LEVER,BRAKE	-	1		
020	3C081-3164-0	槎钉	SCREW,SET	-	1		
030	02116-50100	螺母	NUT	-	1		
040	3C581-3012-0	锁板	PLATE,LOCK	-	1		
050	01754-50608	法兰螺栓	BOLT,FLANGE	-	2		
060	3C581-3013-3	导板	PLATE,GUIDE	-	1		
065	01055-50635	螺栓	BOLT	-	1		
067	01754-50608	法兰螺栓	BOLT,FLANGE	-	1		
068	02056-50060	螺母	NUT	-	2		
070	3C081-2937-0	轴座	HOLDER	-	1		
080	T2050-2479-0	螺栓	BOLT	-	1		
090	02056-50060	螺母	NUT	-	1		
100	3C581-3014-0	杆组件	ASSY LEVER	-	1		
110	08511-01210	轴套	BUSH	-	2		
120	01754-50608	法兰螺栓	BOLT,FLANGE	-	1		
130	----	无	BLANK	-	-		
140	6A700-1859-2	把手	GRIP	-	1		
150	----	无	BLANK	-	-		
160	3C581-2981-2	停车拉线	WIRE,PARKING	-	1		
170	3A851-8297-0	杆末端	END,ROD	-	1		
180	02054-50050	螺母	NUT	-	2		
190	04512-60050	弹簧垫圈	WASHER,SPRING	-	1		
200	02054-50050	螺母	NUT	-	1		
210	04013-60080	平垫圈	WASHER,PLAIN	-	1		
220	05511-50215	开口销	PIN,SPLIT	-	1		
230	T1060-4112-0	弹簧	SPRING	-	1		
235	3C581-3003-2	停车拉线盖	COVER,PARKING WIRE	-	1		
240	3C581-3019-2	停车拉线托架	STAY,PARKING WIRE	-	1		
250	01133-51020	螺栓	BOLT	-	2		
260	04015-60060	平垫圈	WASHER,PLAIN	-	1		

↔ 新旧部件可替换； ≠ 新旧部件不可替换； ← 新部件可替换旧部件； → 旧部件可替换新部件

F23501 刹车踏板［安全支架］ BRAKE PEDAL [ROPS]

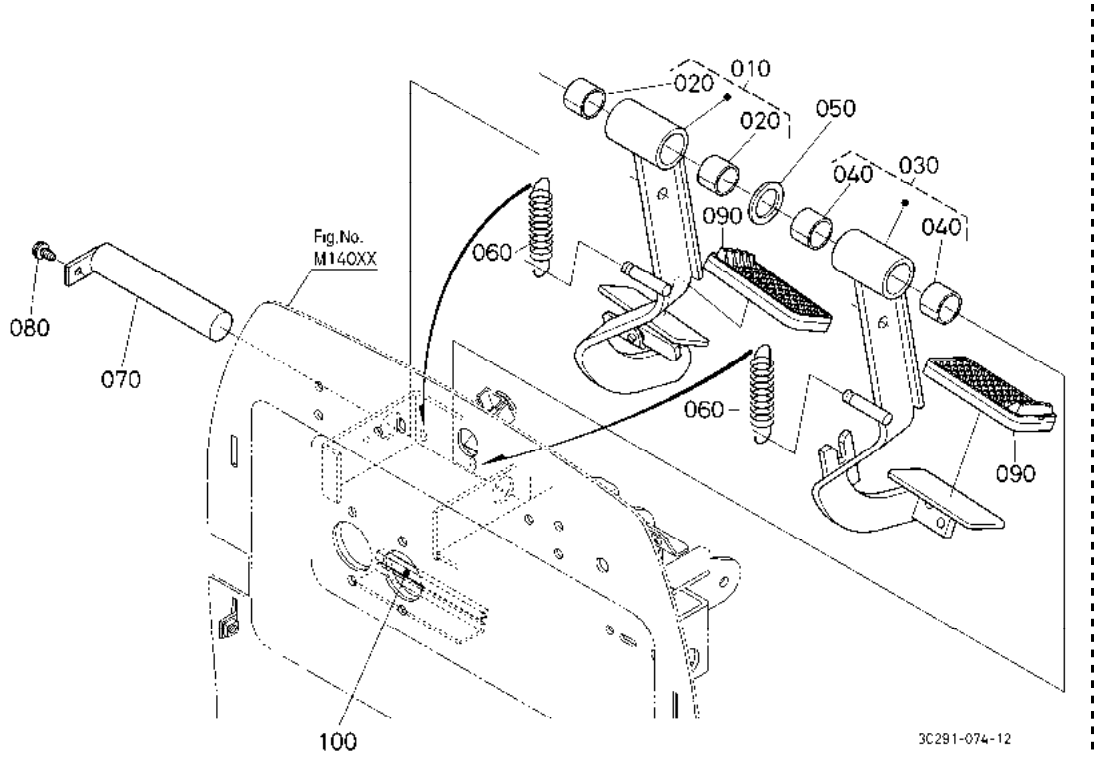

A:M954(M9540DTH) B:M954-CAB(M9540DTHC)

序号 REF.No.	零件号 PART No.	零件名称	PART NAME	数量/机器序列号 Q'TY/S.No. A	B	互换 I.C.	备注 REMARKS
010	3C081-6710-0	刹车踏板组件(R)	ASSY PEDAL,BRAKE RH	1	-		
020	TD060-4408-0	衬套	BUSH	2	-		
030	3C081-6720-0	刹车踏板组件(左)	ASSY PEDAL,BRAKE L	1	-		
040	TD060-4408-0	衬套	BUSH	2	-		
050	04011-50250	平垫圈	WASHER,PLAIN	1	-		
060	37150-1584-0	弹簧	SPRING	2	-		
070	3C081-6731-0	踏板轴	SHAFT,PEDAL	1	-		
080	3G710-7114-0	螺栓	BOLT	1	-		
090	T2050-4412-0	踏板盖	COVER,PEDAL	2	-		
100	52500-2119-0	橡胶	RUBBER,U TYPE	1	-		

↔ 新旧部件可替换; ≠ 新旧部件不可替换; ← 新部件可替换旧部件; → 旧部件可替换新部件

F23502 刹车踏板［驾驶室］ BRAKE PEDAL [CAB]

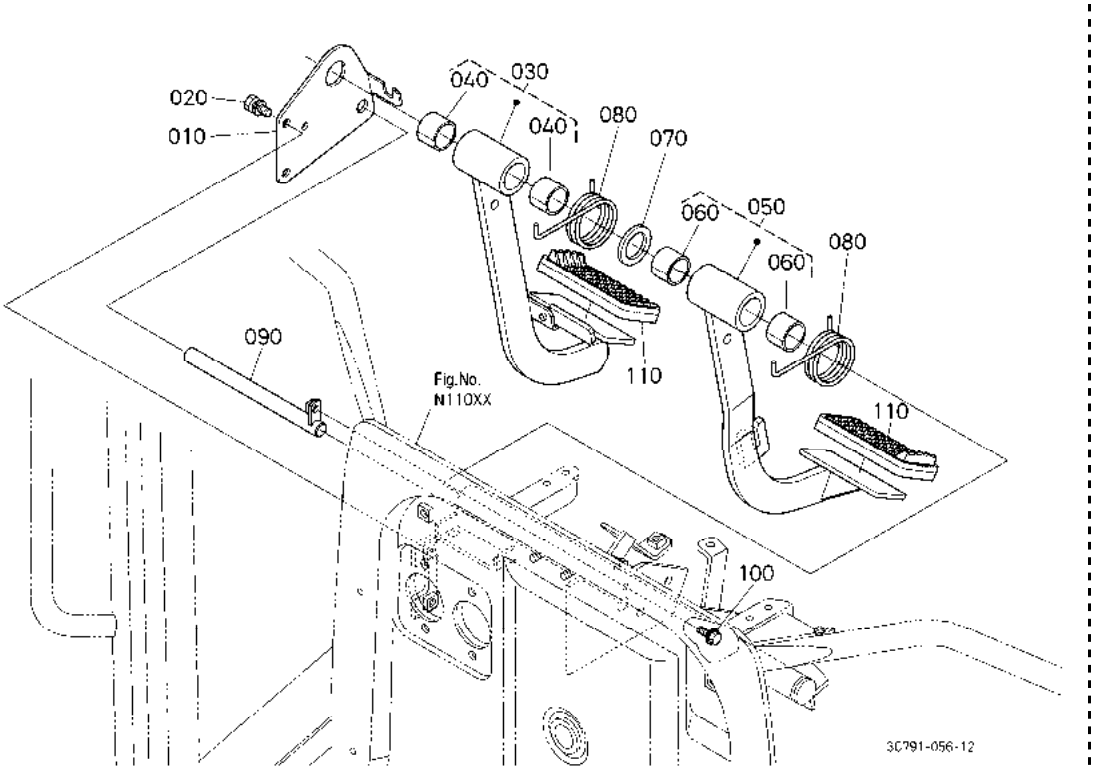

A:M954(M9540DTH) B:M954-CAB(M9540DTHC)

序号 REF.No.	零件号 PART No.	零件名称	PART NAME	数量/机器序列号 Q'TY/S.No. A	B	互换 I.C.	备注 REMARKS
010	3C581-4407-2	踏板轴支承件	SUPPORT,PEDAL SHAFT	-	1		
020	01123-60816	螺栓	BOLT	-	2		
030	3C581-4412-2	刹车踏板(R)	PEDAL,BRAKE RH	-	1		
040	08511-02520	轴套	BUSH	-	2		
050	3C581-4411-2	刹车踏板	PEDAL,BRAKE LH	-	1		
060	08511-02520	轴套	BUSH	-	2		
070	04011-50250	平垫圈	WASHER,PLAIN	-	1		
080	3C581-4417-0	弹簧	SPRING	-	2		
090	3C581-4400-0	刹车踏板支承件	STOPPER,BRAKE PEDAL	-	1		
100	01754-50616	法兰螺栓	BOLT,FLANGE	-	1		
110	T2050-4412-0	踏板盖	COVER,PEDAL	-	2		

⟷ 新旧部件可替换; ≠ 新旧部件不可替换; ⟵ 新部件可替换旧部件; ⟶ 旧部件可替换新部件

F31501 刹车主缸［安全支架］ BRAKE MASTER CYLINDER [ROPS]

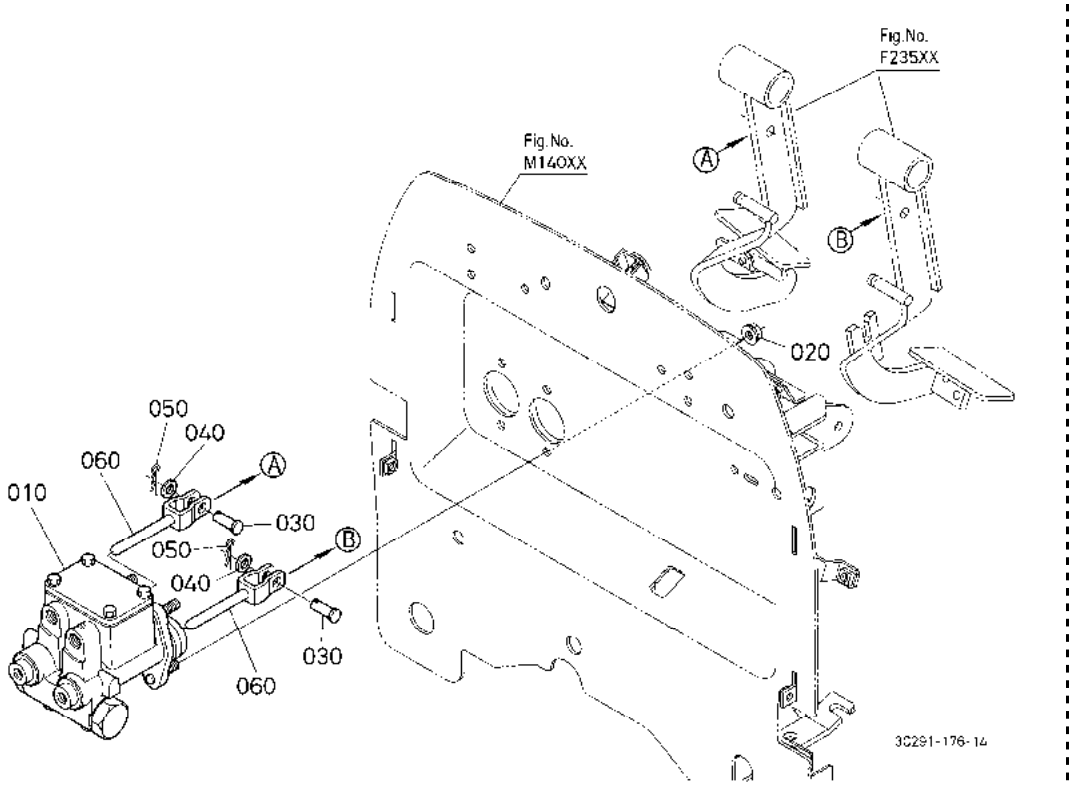

A:M954(M9540DTH) B:M954-CAB(M9540DTHC)

序号 REF.No.	零件号 PART No.	零件名称	PART NAME	数量/机器序列号 Q'TY/S.No. A	B	互换 I.C.	备注 REMARKS
010	3C081-6740-3	主缸	CYLINDER,MASTER	1	-		
020	02751-50080	法兰螺母	NUT,FLANGE	4	-		
030	05122-51025	连接销	PIN,JOINT	2	-		
040	04013-60100	平垫圈	WASHER,PLAIN	2	-		
050	05525-61000	卡销	PIN,SNAP	2	-		
060	3C081-6739-0	推杆组件	ASSY ROD,PUSH	2	-		

↔ 新旧部件可替换； ≠ 新旧部件不可替换； ← 新部件可替换旧部件； → 旧部件可替换新部件

F31502 刹车主缸［驾驶室］ BRAKE MASTER CYLINDER [CAB]

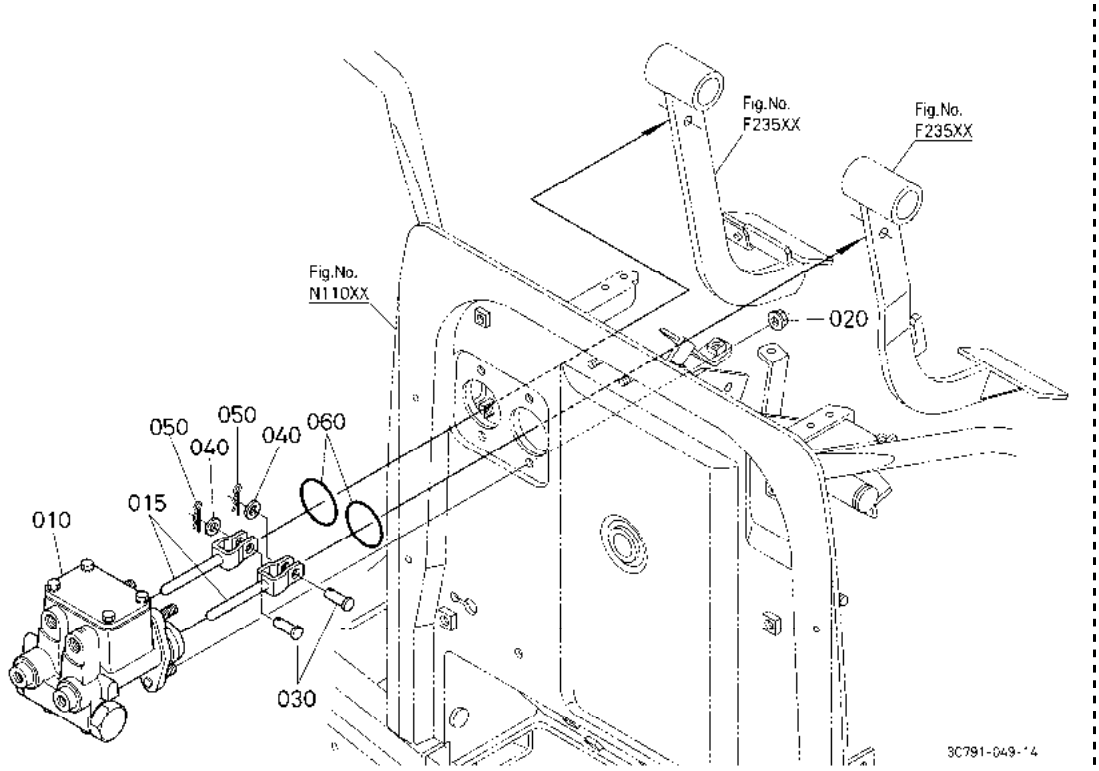

A:M954(M9540DTH) B:M954-CAB(M9540DTHC)

序号 REF.No.	零件号 PART No.	零件名称	PART NAME	数量/机器序列号 Q'TY/S.No. A	B	互换 I.C.	备注 REMARKS
010	3C581-6740-2	主缸	CYLINDER,MASTER	-	1		
015	3C081-6739-0	推杆组件	ASSY ROD,PUSH	-	2		
020	02751-50080	法兰螺母	NUT,FLANGE	-	4		
030	05122-51025	连接销	PIN,JOINT	-	2		
040	04013-60100	平垫圈	WASHER,PLAIN	-	2		
050	05525-61000	卡销	PIN,SNAP	-	2		
060	04816-00410	0 型密封圈	O RING	-	2		

↔ 新旧部件可替换； ≠ 新旧部件不可替换； ← 新部件可替换旧部件； → 旧部件可替换新部件

F32001 刹车主缸[分解][安全支架]
BRAKE MASTER CYLINDER [COMPONENT PARTS] [ROPS]

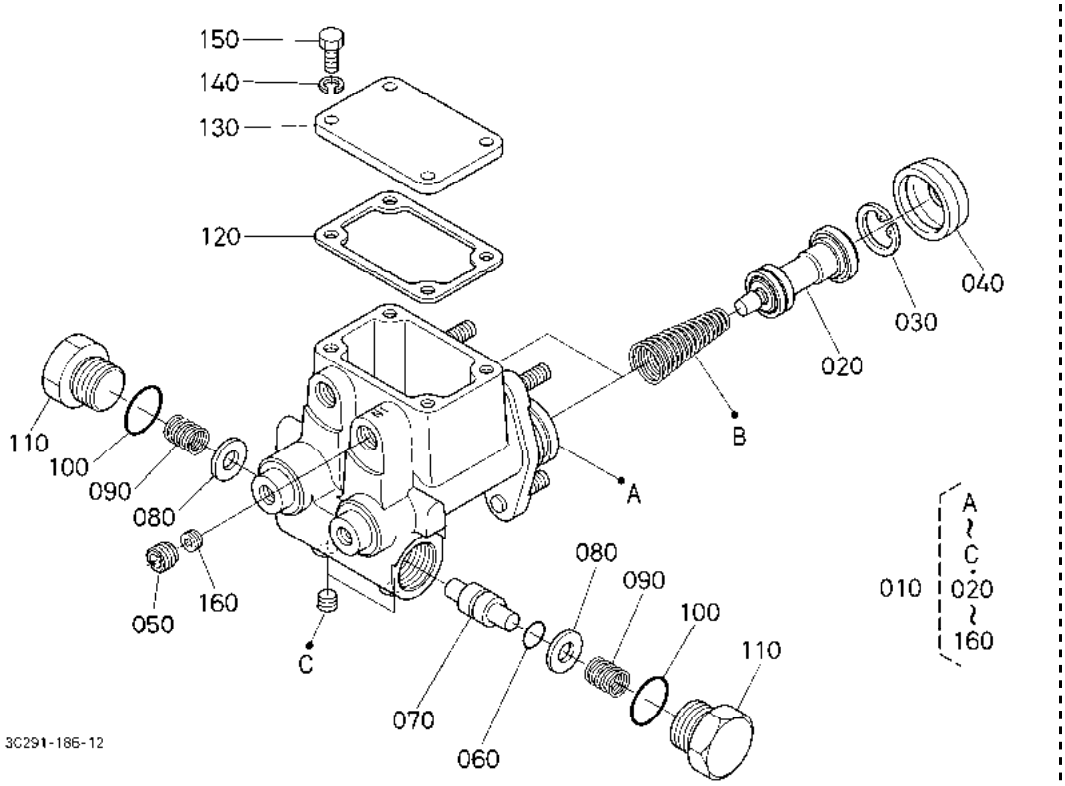

A:M954(M9540DTH) B:M954-CAB(M9540DTHC)

序号 REF.No.	零件号 PART No.	零件名称	PART NAME	数量/机器序列号 Q'TY/S.No. A	B	互换 I.C.	备注 REMARKS
010	3C081-6740-3	主缸	CYLINDER,MASTER	1	-		
020	3C081-9931-0	抿翁銤懱组審	ASSY CYLINDER,PISTON	2	-		
030	3C081-9932-0	开口环	RING,CLIP	2	-		
040	3C081-9933-0	防尘盖	COVER,DUST	2	-		
050	3C081-9934-0	滤清器	FILTER	1	-		
060	3C081-9935-0	0 型密封圈	O RING	1	-		
070	3C081-9936-0	平衡活塞	PISTON,EQUALIZER	1	-		
080	3C081-9937-0	垫圈	WASHER	2	-		
090	3C081-9938-0	弹簧	SPRING	2	-		
100	3C081-9939-0	0 型密封圈	O RING	2	-		
110	3C081-9940-0	塞	PLUG	2	-		
120	3C081-9941-0	衬垫	GASKET	1	-		
130	3C081-9942-4	箱盖	COVER,TANK	1	-		
140	3C081-9943-0	弹簧垫圈	WASHER,SPRING	4	-		
150	3C081-9944-0	螺栓	BOLT	4	-		
160	3C081-9945-0	节棳岷	ORIFICE	1	-		

↔ 新旧部件可替换; ≠ 新旧部件不可替换; ← 新部件可替换旧部件; → 旧部件可替换新部件

F32002 刹车主缸[分解][驾驶室]
BRAKE MASTER CYLINDER [COMPONENT PARTS] [CAB]

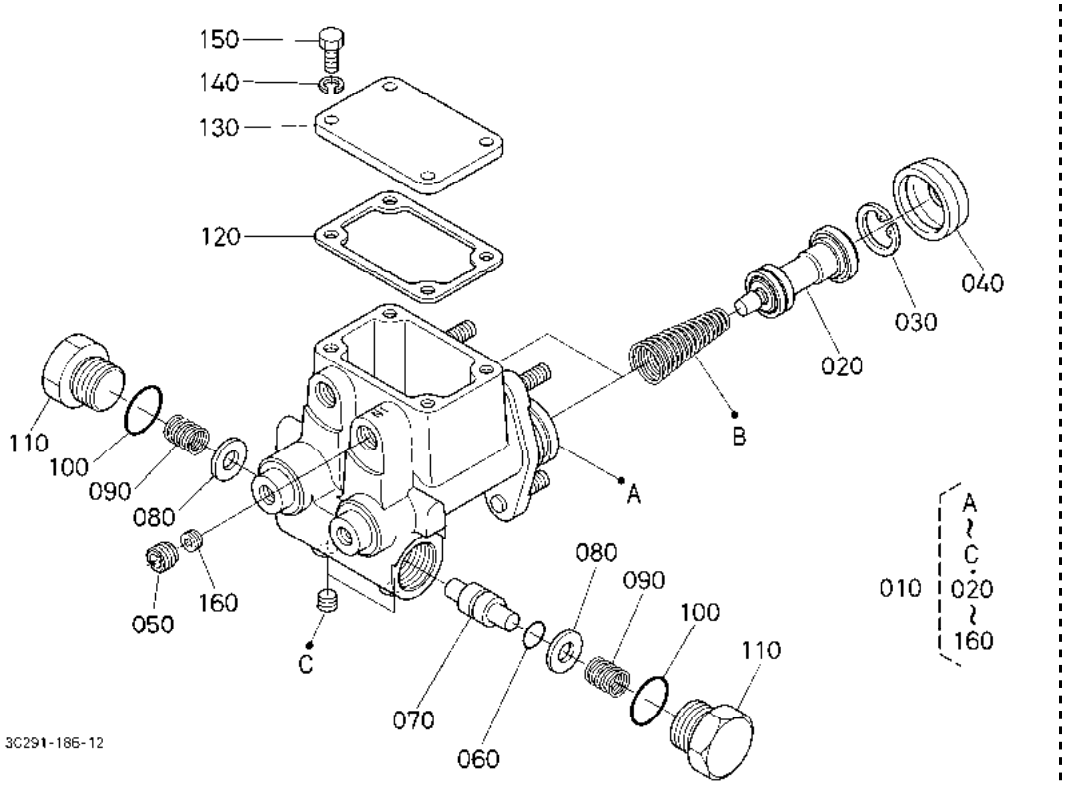

A:M954(M9540DTH) B:M954-CAB(M9540DTHC)

序号 REF.No.	零件号 PART No.	零件名称	PART NAME	数量/机器序列号 Q'TY/S.No. A	B	互换 I.C.	备注 REMARKS
010	3C581-6740-2	主缸	CYLINDER,MASTER	-	1		
020	3C081-9931-0	抿翁銤懱组審	ASSY CYLINDER,PISTON	-	2		
030	3C081-9932-0	开口环	RING,CLIP	-	2		
040	3C081-9933-0	防尘盖	COVER,DUST	-	2		
050	3C081-9934-0	滤清器	FILTER	-	1		
060	3C081-9935-0	0 型密封圈	O RING	-	1		
070	3C081-9936-0	平衡活塞	PISTON,EQUALIZER	-	1		
080	3C081-9937-0	垫圈	WASHER	-	2		
090	3C081-9938-0	弹簧	SPRING	-	2		
100	3C081-9939-0	0 型密封圈	O RING	-	2		
110	3C081-9940-0	塞	PLUG	-	2		
120	3C081-9941-0	衬垫	GASKET	-	1		
130	3C081-9942-4	箱盖	COVER,TANK	-	1		
140	3C081-9943-0	弹簧垫圈	WASHER,SPRING	-	4		
150	3C081-9944-0	螺栓	BOLT	-	4		
160	3C581-9945-0	喷油嘴孔	ORIFICE	-	1		

↔ 新旧部件可替换; ≠ 新旧部件不可替换; ← 新部件可替换旧部件; → 旧部件可替换新部件

F33001 刹车管［安全支架］ BRAKE PIPE [ROPS]

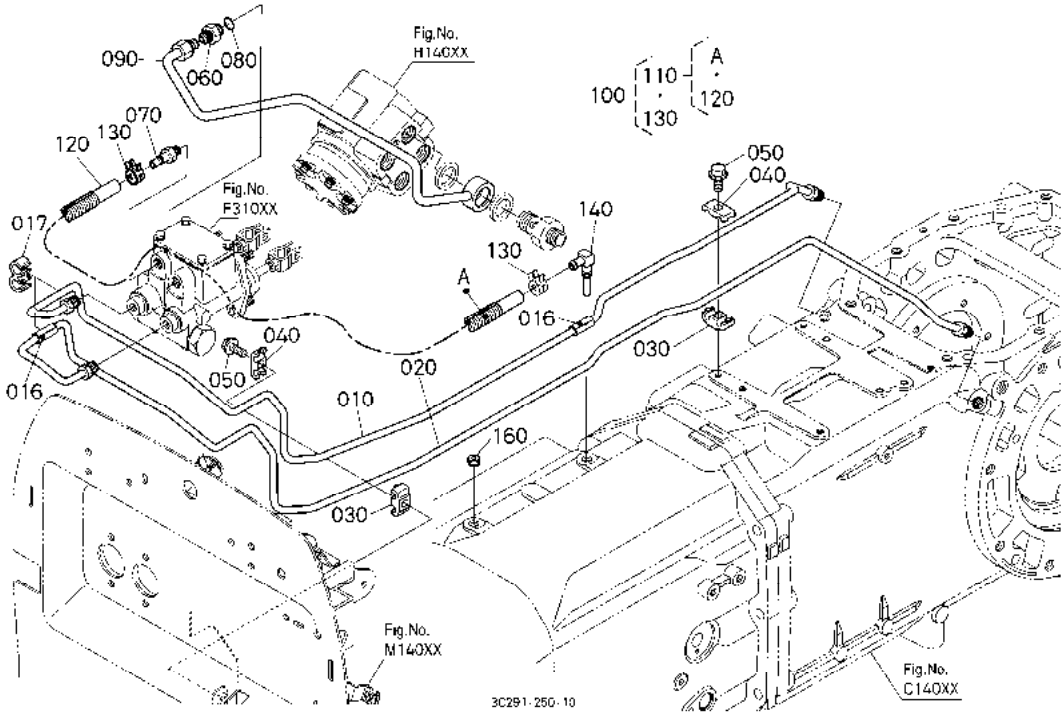

A:M954(M9540DTH) B:M954-CAB(M9540DTHC)

序号 REF.No.	零件号 PART No.	零件名称	PART NAME	数量/机器序列号 Q'TY/S.No. A	B	互换 I.C.	备注 REMARKS
010	3C081-6757-2	刹车管(右)	PIPE,BRAKE RH	1	-		
016	36919-6768-0	橡胶保护装置	RUBBER,PROTECTOR	2	-		
017	3F748-4893-0	无	CLIP	1	-		
020	3C081-6758-2	刹车管(左)	PIPE,BRAKE LH	1	-		
030	3F740-6767-0	固定夹	CLAMP	2	-		
040	3F740-6768-0	固定夹	CLAMP	2	-		
050	01754-50825	法兰螺栓	BOLT,FLANGE	2	-		
060	06012-50823	管接头	JOINT,PIPE	1	-		
070	RB411-6386-0	管接头	JOINT,PIPE	1	-		
080	04817-00110	O 形圈	O RING	1	-		
090	3C081-6755-0	管	PIPE	1	-		
100	3C294-6770-0	回油管组件(M/S)	ASSY TUBE,RETURN	1	-		
110	3C294-6771-0	管组件(M/S)	ASSY TUBE	1	-		
120	09664-81200	燃油管	TUBE,FUEL	1	-		
130	09318-88130	软管夹	CLAMP,HOSE	2	-		
140	3C791-6751-0	接头	JOINT	1	-		
150	----	无	BLANK	-	-		
160	16851-9601-0	塞	PLUG	1	-		

⟷ 新旧部件可替换； ≠ 新旧部件不可替换； ⟵ 新部件可替换旧部件； ⟶ 旧部件可替换新部件

F33002 刹车管［驾驶室］ BRAKE PIPE [CAB]

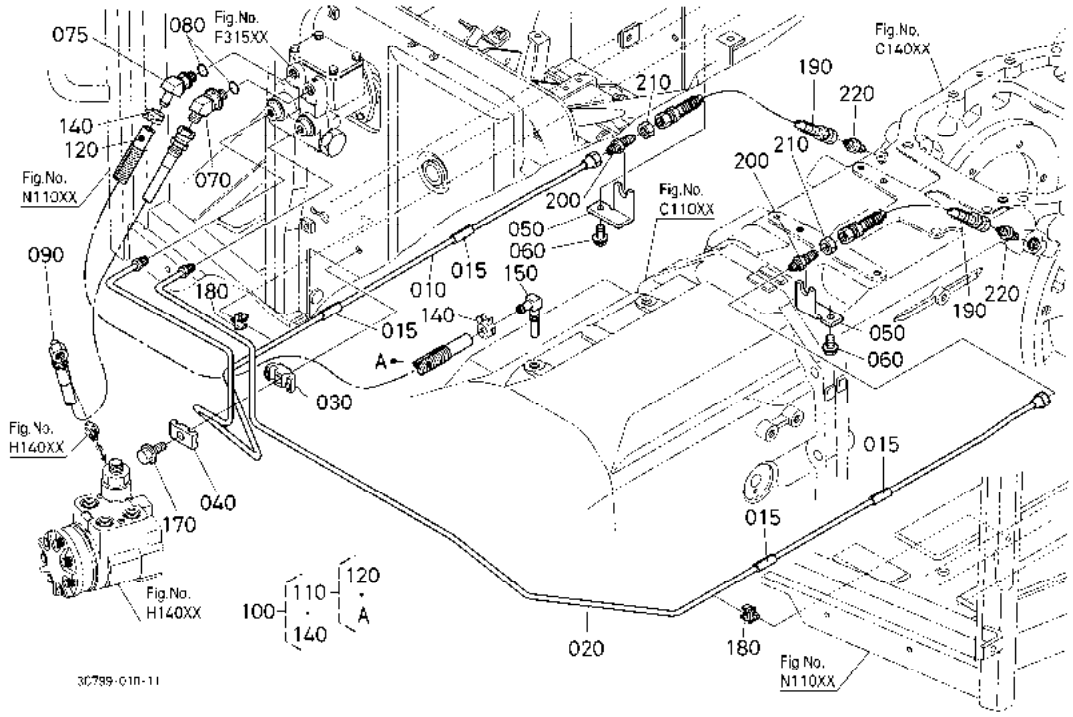

A:M954(M9540DTH) B:M954-CAB(M9540DTHC)

序号 REF.No.	零件号 PART No.	零件名称	PART NAME	数量/机器序列号 Q'TY/S.No. A	B	互换 I.C.	备注 REMARKS
010	3C581-6757-0	刹车管(R)	PIPE,BRAKE RH	-	1		
015	3C581-6748-0	刹车管	TUBE,BRAKE PIPE	-	4		
020	3C581-6758-0	刹车管(L)	PIPE,BRAKE LH	-	1		
030	3F740-6767-0	固定夹	CLAMP	-	1		
040	3F740-6768-0	固定夹	CLAMP	-	1		
050	3C581-6750-0	刹车管托架	STAY,BRAKE PIPE	-	2		
060	01754-50816	法兰螺栓	BOLT,FLANGE	-	2		
070	RP301-6186-0	管接头	JOINT,PIPE	-	1		
075	RP421-6174-0	管接头	JOINT,PIPE	-	1		
080	04817-00110	O 形圈	O RING	-	2		
090	3C581-6755-2	软管(PTO,M/S)	HOSE	-	1		
100	3C294-6770-0	回油管组件(M/S)	ASSY TUBE,RETURN	-	1		
110	3C294-6771-0	管组件(M/S)	ASSY TUBE	-	1		
120	09664-81200	燃油管	TUBE,FUEL	-	1		
130	----	无	BLANK	-	-		
140	09318-88130	软管夹	CLAMP,HOSE	-	2		
150	3C791-6751-0	接头	JOINT	-	1		
170	01754-50825	法兰螺栓	BOLT,FLANGE	-	1		
180	3A794-6759-0	夹子	CLAMP	-	2		
190	3C581-6764-0	软管	HOSE,BRAKE	-	2		
200	3F740-6746-0	管接头	JOINT,PIPE	-	2		
210	02172-50120	螺母	NUT	-	2		
220	36919-6745-0	转换惹头	ADAPTER	-	2		

↔ 新旧部件可替换； ≠ 新旧部件不可替换； ← 新部件可替换旧部件； → 旧部件可替换新部件

G10501 前车轴支架［安全支架］ FRONT AXLE FRAME [ROPS]

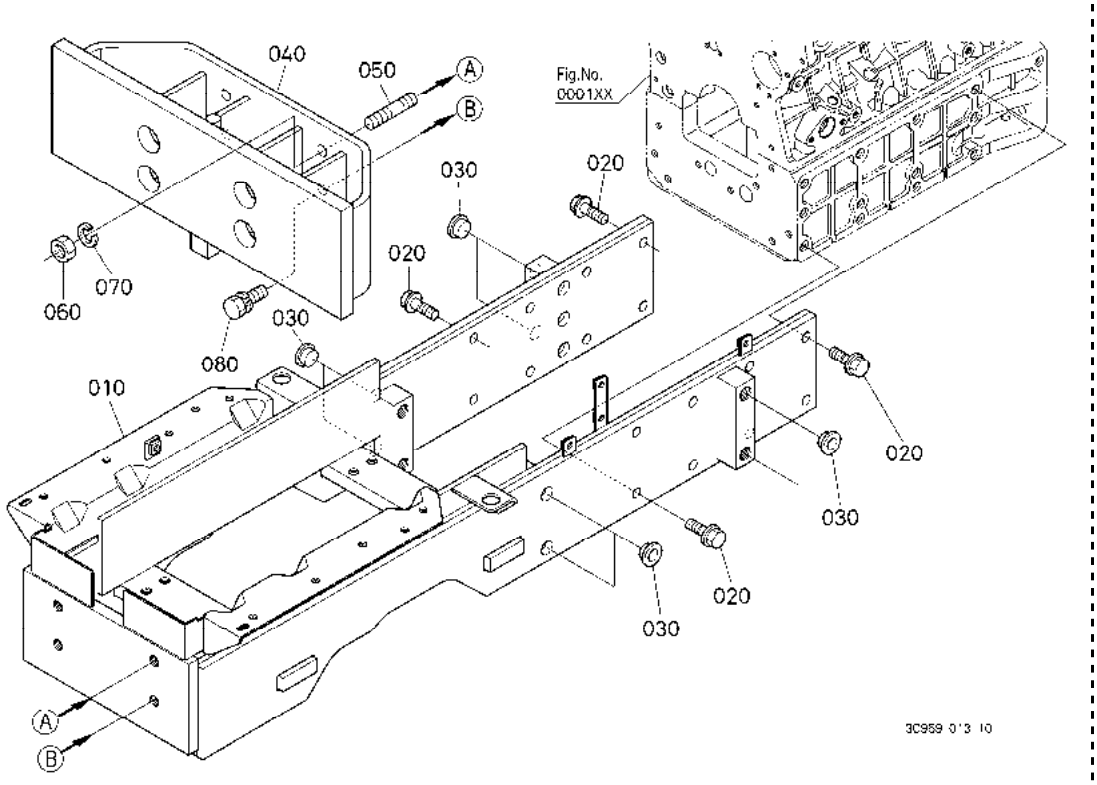

A:M954(M9540DTH) B:M954-CAB(M9540DTHC)

序号 REF.No.	零件号 PART No.	零件名称	PART NAME	数量/机器序列号 Q'TY/S.No. A	B	互换 I.C.	备注 REMARKS
010	3C091-2171-3	前车轴支架	FRAME,FRONT AXLE	1	-		
020	01779-51440	UBS 螺栓	BOLT,UBS	16	-		
030	67211-7617-0	塞	PLUG	8	-		
040	3C909-2176-0	保险杆	BUMPER	1	-		
050	32530-2741-0	双头螺栓	STUD	2	-		
060	02076-50160	螺母	NUT	2	-		
070	04512-60160	弹簧垫圈	WASHER,SPRING	2	-		
080	01138-51640	螺栓	BOLT	2	-		

↔ 新旧部件可替换； ≠ 新旧部件不可替换； ← 新部件可替换旧部件； → 旧部件可替换新部件

G10503 前车轴支架［驾驶室］［新］ FRONT AXLE FRAME [CAB] [NEW]

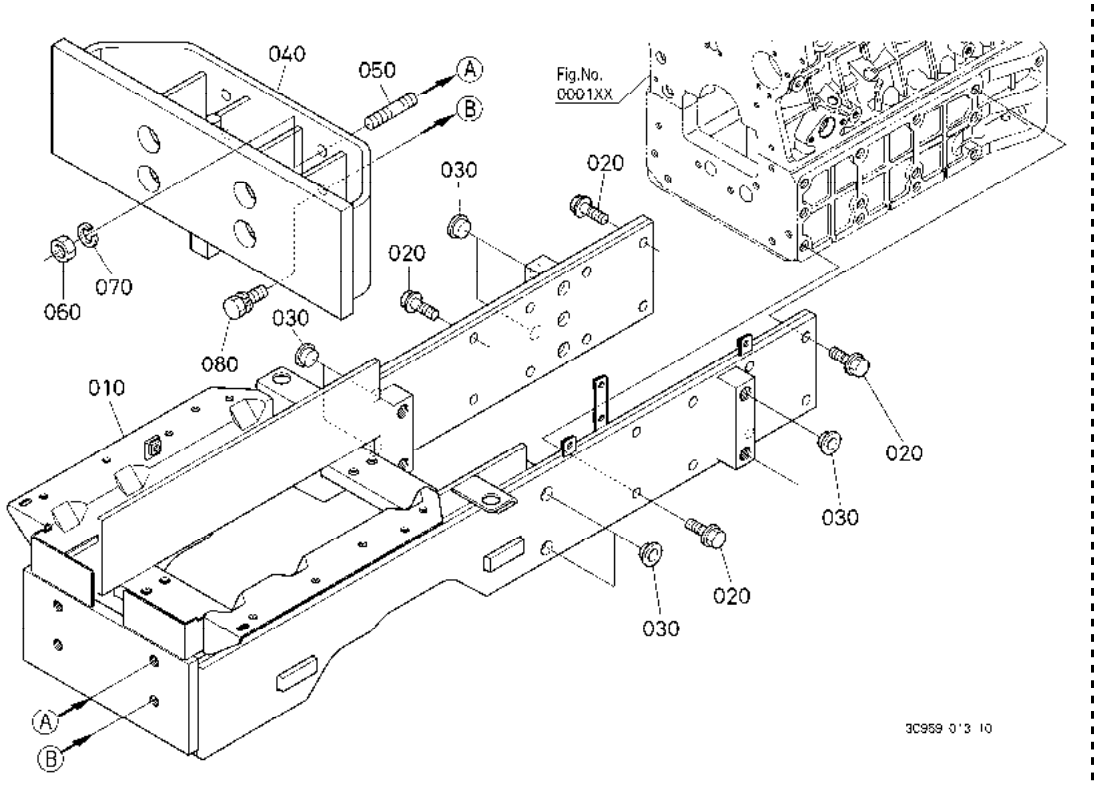

A:M954(M9540DTH) B:M954-CAB(M9540DTHC)

序号 REF.No.	零件号 PART No.	零件名称	PART NAME	数量/机器序列号 Q'TY/S.No. A	B	互换 I.C.	备注 REMARKS
010	3C091-2171-3	前车轴支架	FRAME,FRONT AXLE	-	1		
020	67211-7617-0	塞	PLUG	-	16		
030	67211-7617-0	塞	PLUG	-	8		
040	3C909-2176-0	保险杆	BUMPER	-	1		
050	32530-2741-0	双头螺栓	STUD	-	2		
060	02076-50160	螺母	NUT	-	2		
070	04512-60160	弹簧垫圈	WASHER,SPRING	-	2		
080	01138-51640	螺栓	BOLT	-	2		

⟷ 新旧部件可替换； ≠ 新旧部件不可替换； ⟵ 新部件可替换旧部件； ⟶ 旧部件可替换新部件

G10600 前平衡块［新］
FRONT WEIGHT [NEW]

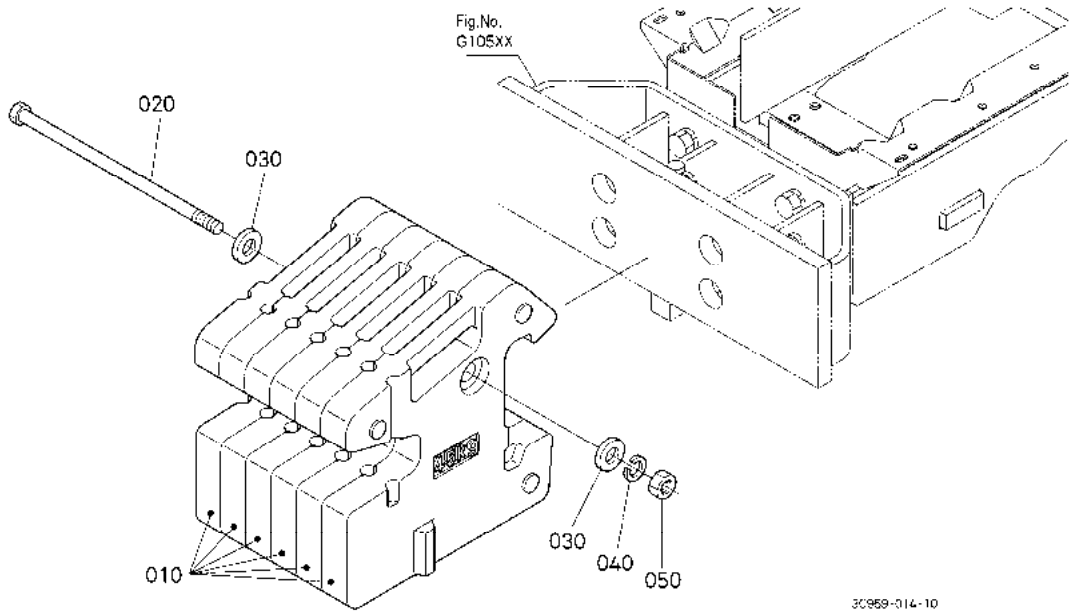

A:M954(M9540DTH) B:M954-CAB(M9540DTHC)

序号 REF.No.	零件号 PART No.	零件名称	PART NAME	数量/机器序列号 Q'TY/S.No. A	B	互换 I.C.	备注 REMARKS
010	3C909-1208-0	前平衡块	WEIGHT,FRONT	6	6		45kg
020	99651-1212-0	紧配螺栓	BOLT,FITTING	1	1		
030	99651-1214-0	垫圈	WASHER	2	2		
040	04512-60160	弹簧垫圈	WASHER,SPRING	1	1		
050	02174-50160	螺母	NUT	1	1		

⟷ 新旧部件可替换； ≠ 新旧部件不可替换； ⟵ 新部件可替换旧部件； ⟶ 旧部件可替换新部件

G11000 前车轴托架
FRONT AXLE BRACKET

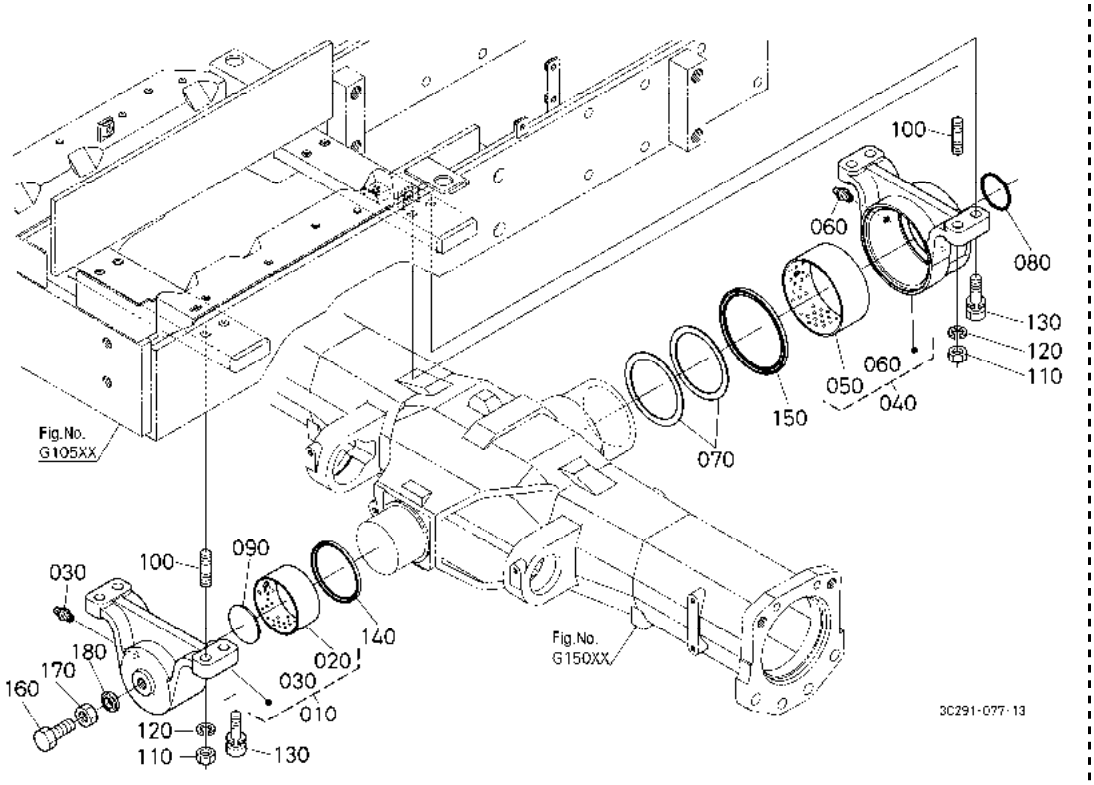

A:M954(M9540DTH) B:M954-CAB(M9540DTHC)

序号 REF.No.	零件号 PART No.	零件名称	PART NAME	数量/机器序列号 Q'TY/S.No. A	B	互换 I.C.	备注 REMARKS
010	3C091-4163-0	前托架组件	ASSY BRACKET,FRONT	1	1		
020	3C091-4169-0	轴套	BUSH	1	1		
030	06611-15010	黄油嘴	NIPPLE,GREASE	1	1		
040	3C091-4164-0	后托架组件	ASSY BRACKET,REAR	1	1		
050	3C091-4168-0	轴套	BUSH	1	1		
060	06611-15010	黄油嘴	NIPPLE,GREASE	1	1		
070	3C091-4167-0	轴环	COLLAR	2	2		
080	04816-00480	O 型密封圈	O RING	1	1		
090	36280-4163-0	垫圈	WASHER	1	1		
100	01517-51440	双头螺栓	STUD	4	4		
110	02176-50140	螺母	NUT	4	4		
120	04512-60140	弹簧垫圈	WASHER,SPRING	4	4		
130	01138-51450	螺栓	BOLT	4	4		
140	3C091-4216-0	油封	SEAL,OIL	1	1		
150	3C091-4217-0	油封	SEAL,OIL	1	1		
160	01175-51645	螺栓	BOLT	1	1		
170	02176-50160	螺母	NUT	1	1		
180	04717-01610	带橡胶的垫圈	WASHER,WITH RUBBER	1	1		

↔ 新旧部件可替换; ≠ 新旧部件不可替换; ← 新部件可替换旧部件; → 旧部件可替换新部件

G14000 前转动轴 FRONT PROPELLER SHAFT

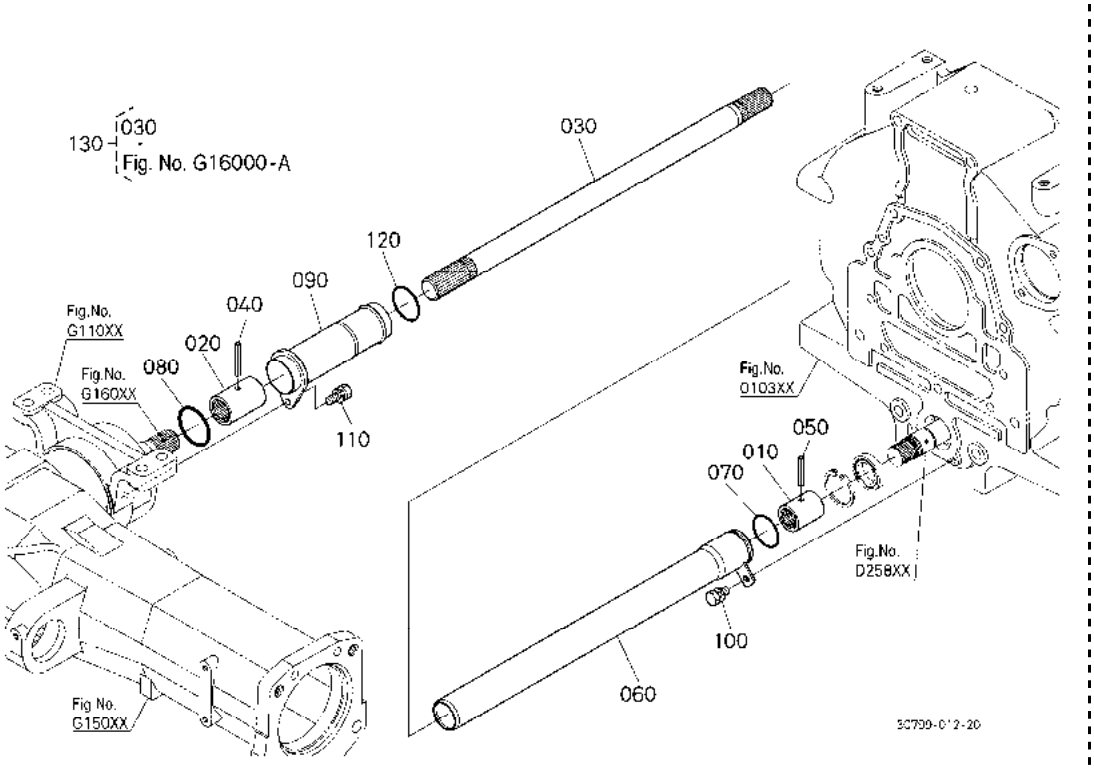

A:M954(M9540DTH) B:M954-CAB(M9540DTHC)

序号 REF.No.	零件号 PART No.	零件名称	PART NAME	数量/机器序列号 Q'TY/S.No. A	B	互换 I.C.	备注 REMARKS
010	3A181-4131-0	联轴器	COUPLING	1	1		
020	33750-4131-0	联轴器	COUPLING	1	1		
030	3C091-4132-2	螺旋轴	SHAFT,PROPELLER	1	1		
040	05411-00640	弹簧销	PIN,SPRING	1	1		
050	05411-00635	弹簧销	PIN,SPRING	1	1		
060	3C091-4134-3	后轴盖	COVER,SHAFT REAR	1	1		
070	04811-10420	O 型密封圈	O RING	1	1		
080	04816-00480	O 型密封圈	O RING	1	1		
090	3C091-4135-0	前轴盖	COVER,SHAFT FRONT	1	1		
100	01123-60816	螺栓	BOLT	1	1		
110	01123-50820	螺栓	BOLT	1	1		
120	04816-00420	O 型密封圈	O RING	1	1		
130	3C091-9708-0	锥形齿轮组	KIT GEAR,BEVEL	1	1		17T

↔ 新旧部件可替换； ≠ 新旧部件不可替换； ← 新部件可替换旧部件； → 旧部件可替换新部件

G15000 前差动箱
FRONT DIFFERENTIAL CASE

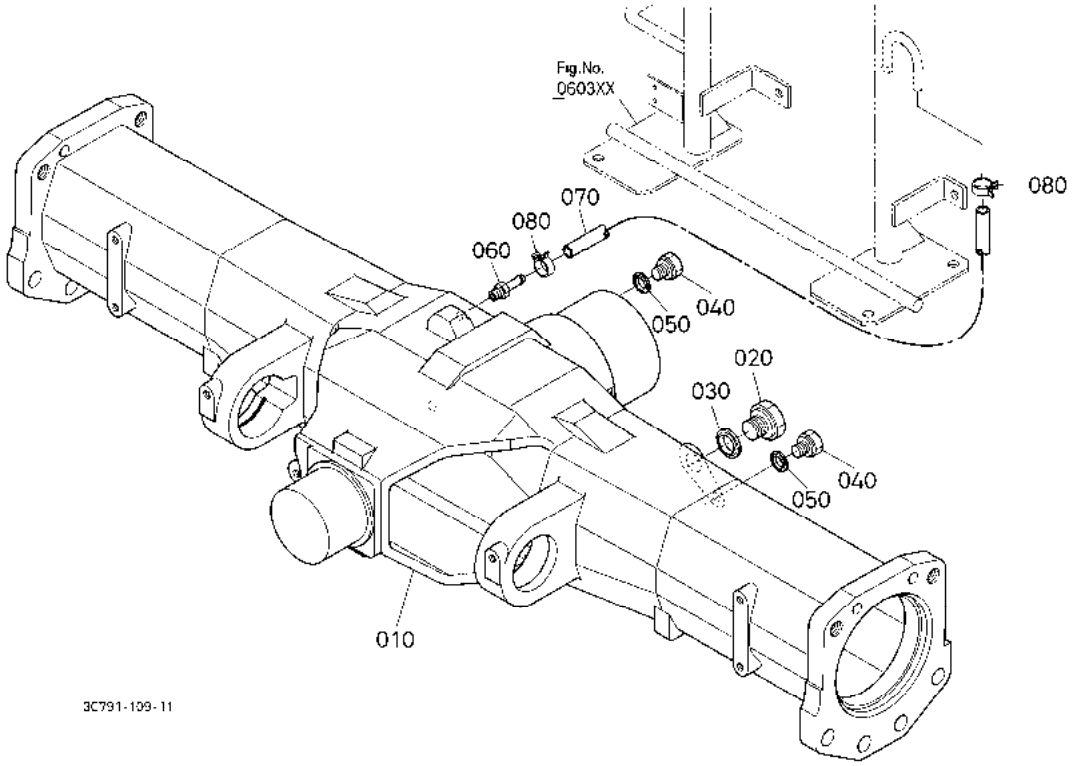

A:M954(M9540DTH) B:M954-CAB(M9540DTHC)

序号 REF.No.	零件号 PART No.	零件名称	PART NAME	数量/机器序列号 Q'TY/S.No. A	B	互换 I.C.	备注 REMARKS
010	3C591-4215-0	前车轴箱	CASE,FRONT AXLE	1	1		
020	06331-35020	塞	PLUG	1	1		
030	04717-02000	带橡胶的垫圈	WASHER,WITH RUBBER	1	1		
040	06331-45010	塞	PLUG	2	2		
050	04717-01000	带橡胶的垫圈	WASHER,WITH RUBBER	2	2		
060	T0180-1207-0	通气管	PIPE,BREATHER	1	1		
070	09663-80650	燃油管	TUBE,FUEL	1	1		
080	09318-88115	软管夹	CLAMP,HOSE	2	2		

↔ 新旧部件可替换; ≠ 新旧部件不可替换; ← 新部件可替换旧部件; → 旧部件可替换新部件

G16000 锥形齿轮（前）
BEVEL GEAR (FRONT)

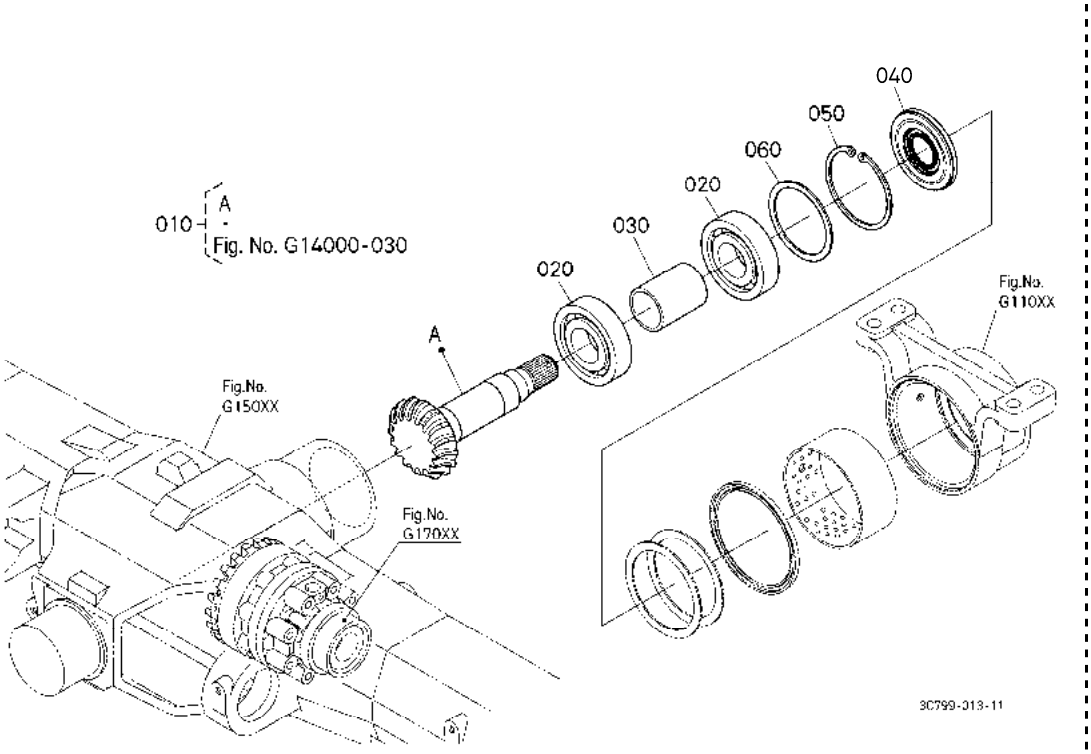

A:M954(M9540DTH) B:M954-CAB(M9540DTHC)

序号 REF.No.	零件号 PART No.	零件名称	PART NAME	数量/机器序列号 Q'TY/S.No. A	B	互换 I.C.	备注 REMARKS
010	3C091-9708-0	锥形齿轮组	KIT GEAR,BEVEL	1	1		17T
020	35831-4338-0	滚珠轴承	BEARING,BALL	2	2		
030	3F750-2811-0	推力轴环	COLLAR,THRUST	1	1		
040	3C091-4412-0	油封	SEAL,OIL	1	1		
050	04611-00900	内卡环	CIR CLIP,INTERNAL	1	1		
060	35533-4408-0	垫片	SHIM	1	1		0.1mm
060	35533-4409-0	垫片	SHIM	1	1		0.2mm
060	35533-4410-0	垫片	SHIM	1	1		0.4mm
060	35533-4411-0	垫片	SHIM	1	1		0.8mm
060	35533-4412-0	垫片	SHIM	1	1		1.0mm
060	35533-4413-0	垫片	SHIM	1	1		1.2mm

↔ 新旧部件可替换； ≠ 新旧部件不可替换； ← 新部件可替换旧部件； → 旧部件可替换新部件

G17000 前轮差动装置 DIFFERENTIAL FRONT

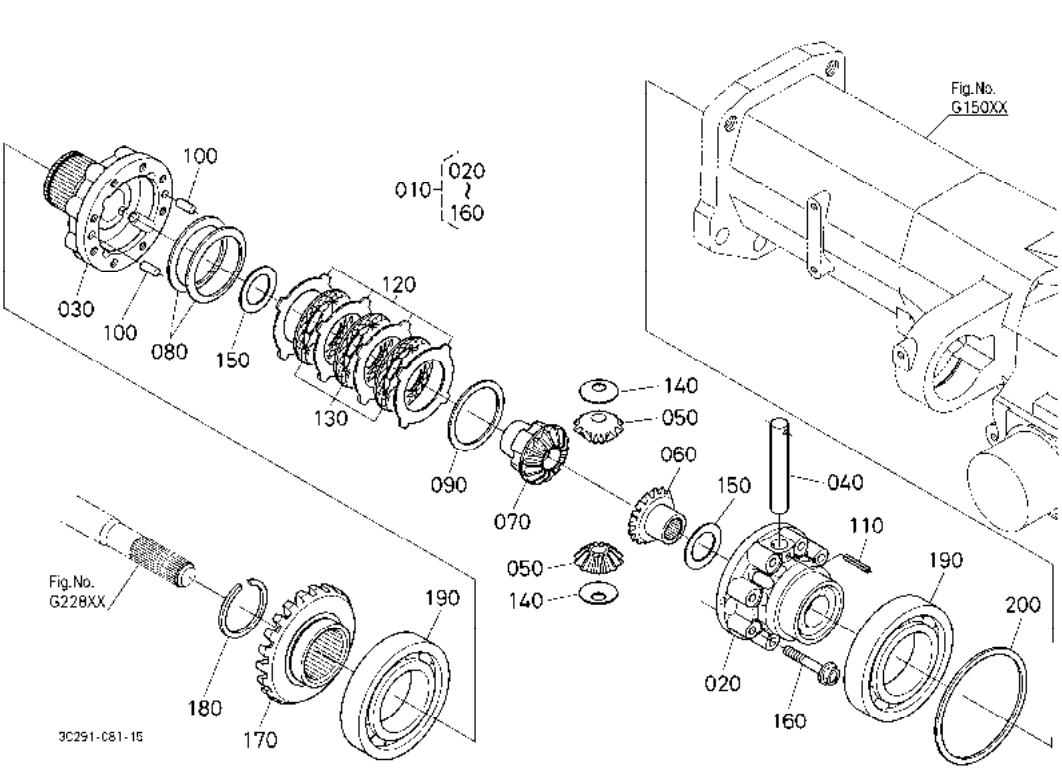

A:M954(M9540DTH) B:M954-CAB(M9540DTHC)

序号 REF.No.	零件号 PART No.	零件名称	PART NAME	数量/机器序列号 Q'TY/S.No. A	B	互换 I.C.	备注 REMARKS
010	3C092-4310-0	差动装置组件	ASSY DIFFERENTIAL	1	1		
020	3C091-4312-4	差动装置箱	CASE,DIFF.	1	1		
030	3C091-4241-4	差动装置箱盖	COVER,DIFF.CASE	1	1		
040	3C091-4303-0	差动小齿轮销	PIN,DIFF.PINION	1	1		
050	67711-1492-0	侧差动齿轮	PINION,DIFF.	2	2		12T
060	3A121-4314-0	侧差动齿轮	GEAR,DIFF.SIDE	1	1		14T
070	3C091-4311-0	侧差动齿轮(LSD)	GEAR,DIFF.SIDE	1	1		14T
080	3C091-4309-0	钢板弹簧	SPRING,PLATE	2	2		
090	35533-4301-0	垫片	SHIM	1	1		0.1mm
090	35533-4302-0	垫片	SHIM	1	1		0.2mm
090	35533-4303-0	垫片	SHIM	1	1		0.4mm
090	35533-4304-0	垫片	SHIM	1	1		0.8mm
090	35533-4305-0	垫片	SHIM	1	1		1.0mm
090	35533-4306-0	垫片	SHIM	1	1		1.2mm
100	05012-00816	圆柱销	PIN,STRAIGHT	2	2		
110	05411-00530	弹簧销	PIN,SPRING	1	1		
120	3C091-4308-2	压板(LSD)	PLATE	4	4		
130	3C091-4307-0	盘片(LSD)	DISK	3	3		
140	67311-1498-0	小齿轮推动轴环	COLLAR,PINION THRUST	2	2		
150	67211-1516-0	垫片	SHIM	2	2		1.0mm
150	67211-1517-0	垫片	SHIM	2	2		0.8mm
150	67211-1518-0	垫片	SHIM	2	2		1.2mm
160	01759-50850	UBS 螺栓	BOLT,UBS	8	8		
170	3C091-4231-0	锥形齿轮	GEAR,BEVEL	1	1		23T
180	33740-2467-0	卡环	CIR CLIP,EXTERNAL	1	1		
190	3C001-4314-0	滚珠轴承	BEARING,BALL	2	2		
200	3A151-3213-0	垫片	SHIM	1	1		0.8mm
200	3A151-3214-0	垫片	SHIM	1	1		1.0mm
200	3A151-3215-0	垫片	SHIM	1	1		1.2mm
200	3A151-3216-0	垫片	SHIM	1	1		1.4mm

↔ 新旧部件可替换; ≠ 新旧部件不可替换; ← 新部件可替换旧部件; → 旧部件可替换新部件

G17000 前轮差动装置 DIFFERENTIAL FRONT

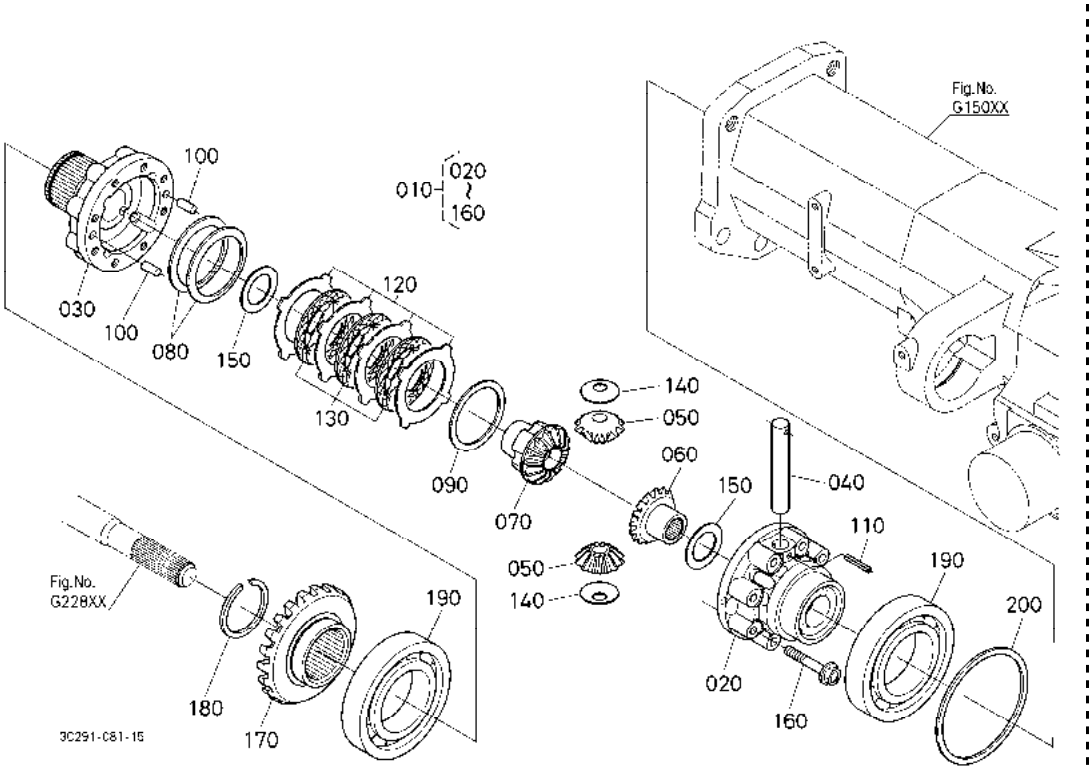

A:M954(M9540DTH) B:M954-CAB(M9540DTHC)

序号 REF.No.	零件号 PART No.	零件名称	PART NAME	数量/机器序列号 Q'TY/S.No. A	B	互换 I.C.	备注 REMARKS
200	3A151-3217-0	垫片	SHIM	1	1		2.3mm
200	3A151-3218-0	垫片	SHIM	1	1		0.7mm

↔ 新旧部件可替换; ≠ 新旧部件不可替换; ← 新部件可替换旧部件; → 旧部件可替换新部件

G22100 锥形齿轮箱 右
BEVEL GEAR CASE RH

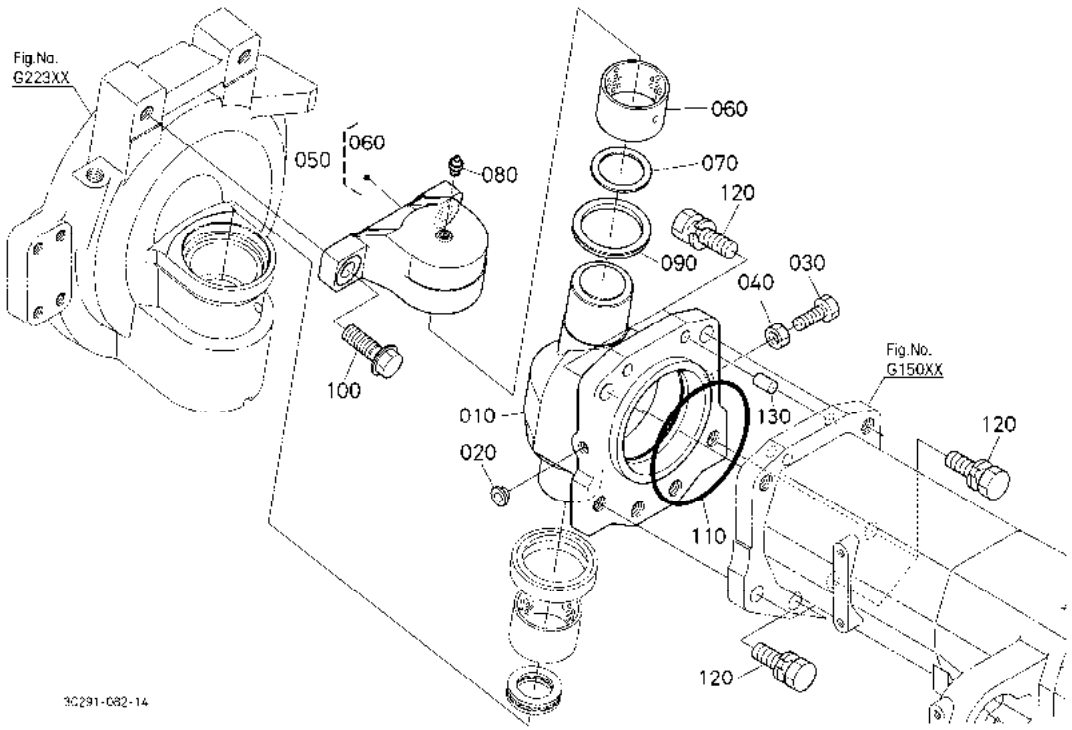

A:M954(M9540DTH) B:M954-CAB(M9540DTHC)

序号 REF.No.	零件号 PART No.	零件名称	PART NAME	数量/机器序列号 Q'TY/S.No. A	B	互换 I.C.	备注 REMARKS
010	3C091-4361-3	锥形齿轮箱	CASE,BEVEL GEAR	1	1		
020	32210-2758-0	塞	PLUG	1	1		
030	01173-51235	螺栓	BOLT	1	1		
040	02176-50120	螺母	NUT	1	1		
050	3C091-4330-5	支撑组件箱	ASSY SUPPORT,CASE	1	1		
060	5J042-1417-0	轴套	BUSH	1	1		
070	44512-2327-0	轴环	COLLAR	1	1		
080	06611-15010	黄油嘴	NIPPLE,GREASE	1	1		
090	09230-60756	油封	SEAL,OIL	1	1		
100	3C091-4331-0	UBS 螺栓	BOLT	2	2		
110	04811-51250	O 型密封圈	O RING	1	1		
120	01138-51650	螺栓	BOLT	6	6		
130	31353-4388-0	圆柱销	PIN,STRAIGHT	2	2		

↔ 新旧部件可替换; ≠ 新旧部件不可替换; ← 新部件可替换旧部件; → 旧部件可替换新部件

G22200 锥形齿轮箱 左
BEVEL GEAR CASE LH

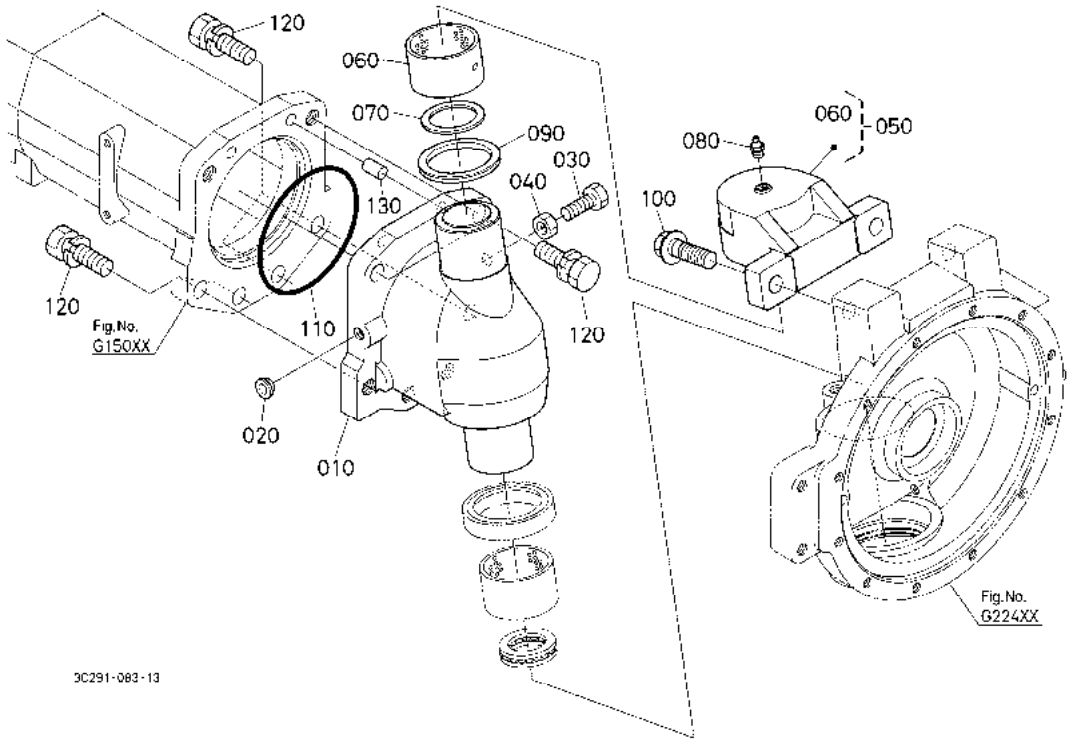

A:M954(M9540DTH) B:M954-CAB(M9540DTHC)

序号 REF.No.	零件号 PART No.	零件名称	PART NAME	数量/机器序列号 Q'TY/S.No. A	B	互换 I.C.	备注 REMARKS
010	3C091-4361-3	锥形齿轮箱	CASE,BEVEL GEAR	1	1		
020	32210-2758-0	塞	PLUG	1	1		
030	01173-51235	螺栓	BOLT	1	1		
040	02176-50120	螺母	NUT	1	1		
050	3C091-4330-5	支撑组件箱	ASSY SUPPORT,CASE	1	1		
060	5J042-1417-0	轴套	BUSH	1	1		
070	44512-2327-0	轴环	COLLAR	1	1		
080	06611-15010	黄油嘴	NIPPLE,GREASE	1	1		
090	09230-60756	油封	SEAL,OIL	1	1		
100	3C091-4331-0	UBS 螺栓	BOLT	2	2		
110	04811-51250	O 型密封圈	O RING	1	1		
120	01138-51650	螺栓	BOLT	6	6		
130	31353-4388-0	圆柱销	PIN,STRAIGHT	2	2		

⟷ 新旧部件可替换; ≠ 新旧部件不可替换; ⟵ 新部件可替换旧部件; ⟶ 旧部件可替换新部件

G22300 前车轴箱 右
FRONT AXLE CASE RH

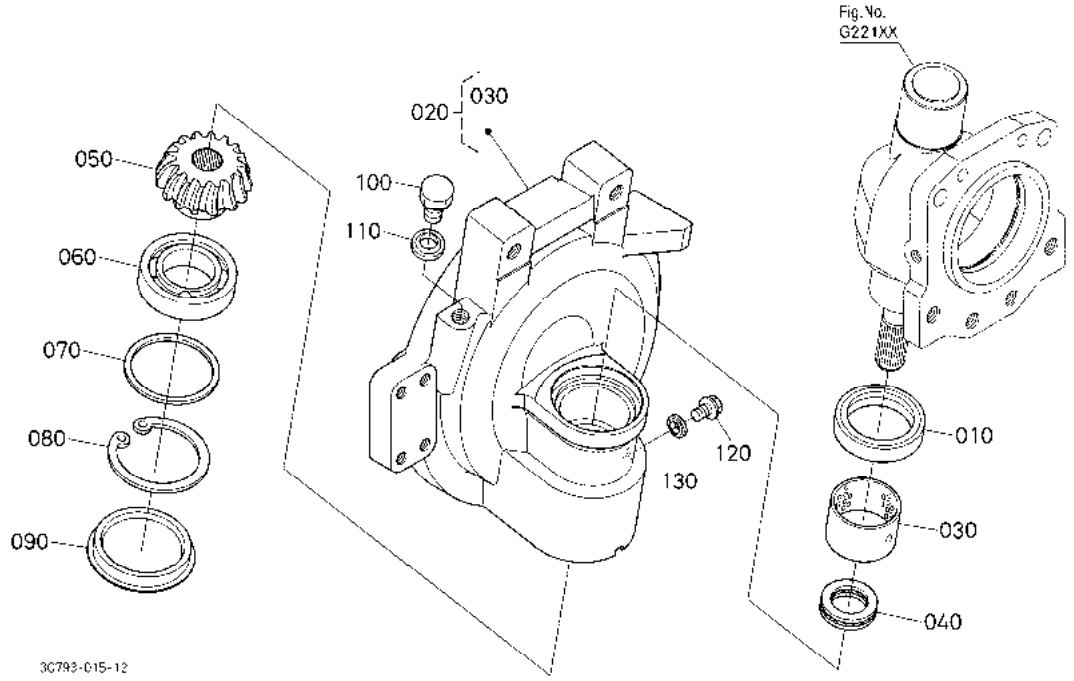

A:M954(M954ODTH) B:M954-CAB(M954ODTHC)

序号 REF.No.	零件号 PART No.	零件名称	PART NAME	数量/机器序列号 Q'TY/S.No. A	B	互换 I.C.	备注 REMARKS
010	33670-4336-0	油封	SEAL,OIL	1	1		
020	3C091-4366-0	齿轮组件壳(R)	ASSY CASE,GEAR R	1	1		
030	5J042-1417-0	轴套	BUSH	1	1		
040	3C091-4346-0	轴承	BEARING,THRUST BALL	1	1		
050	3C091-4352-0	锥形齿轮	GEAR,BEVEL	1	1		15T
060	TC210-2627-0	滚珠轴承	BEARING,BALL	1	1		
070	35533-4408-0	垫片	SHIM	1	1		0.1mm
070	35533-4409-0	垫片	SHIM	1	1		0.2mm
070	35533-4410-0	垫片	SHIM	1	1		0.4mm
070	35533-4411-0	垫片	SHIM	1	1		0.8mm
070	35533-4412-0	垫片	SHIM	1	1		1.0mm
070	35533-4413-0	垫片	SHIM	1	1		1.2mm
080	04611-00900	内卡环	CIR CLIP,INTERNAL	1	1		
090	32580-4374-3	盖	CAP	1	1		
100	06331-35016	塞	PLUG	1	1		
110	04717-01600	带橡胶的垫圈	WASHER,WITH RUBBER	1	1		
120	06331-45010	塞	PLUG	1	1		
130	04717-01000	带橡胶的垫圈	WASHER,WITH RUBBER	1	1		

↔ 新旧部件可替换; ≠ 新旧部件不可替换; ← 新部件可替换旧部件; → 旧部件可替换新部件

G22400 前车轴箱 左
FRONT AXLE CASE LH

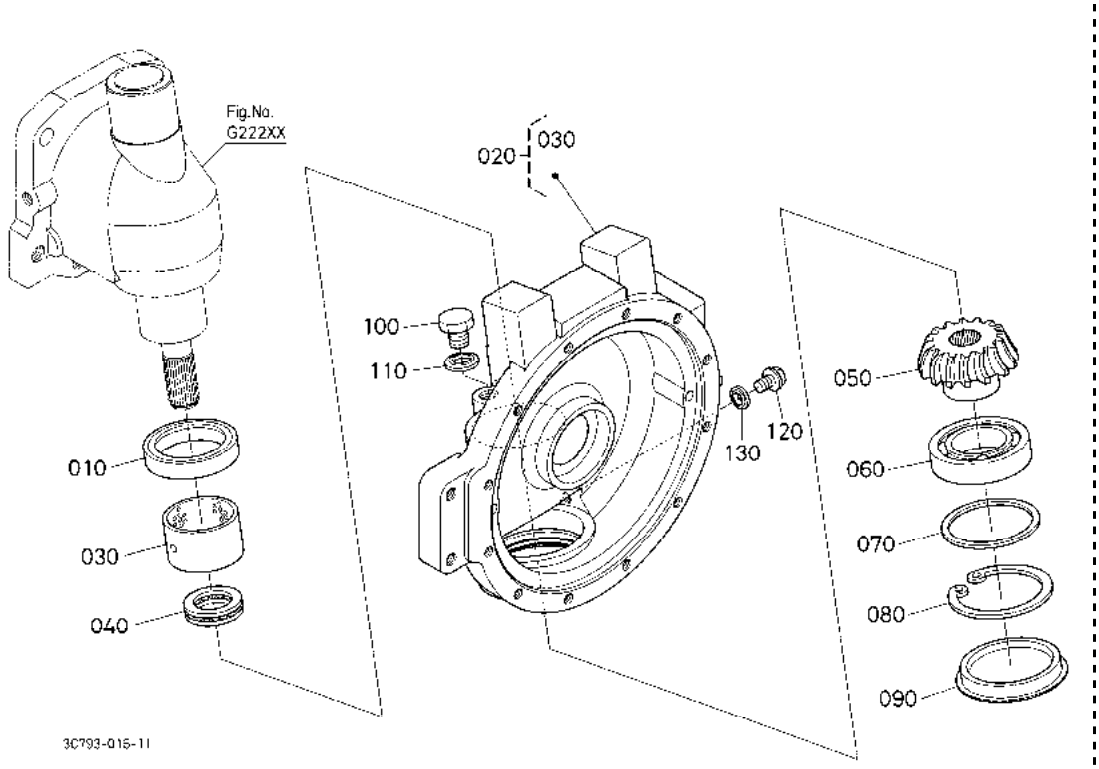

A:M954(M9540DTH) B:M954-CAB(M9540DTHC)

序号 REF.No.	零件号 PART No.	零件名称	PART NAME	数量/机器序列号 Q'TY/S.No. A	B	互换 I.C.	备注 REMARKS
010	33670-4336-0	油封	SEAL,OIL	1	1		
020	3C091-4367-0	齿轮组件壳(L)	ASSY CASE,GEAR L	1	1		
030	5J042-1417-0	轴套	BUSH	1	1		
040	3C091-4346-0	轴承	BEARING,THRUST BALL	1	1		
050	3C091-4352-0	锥形齿轮	GEAR,BEVEL	1	1		15T
060	TC210-2627-0	滚珠轴承	BEARING,BALL	1	1		
070	35533-4408-0	垫片	SHIM	1	1		0.1mm
070	35533-4409-0	垫片	SHIM	1	1		0.2mm
070	35533-4410-0	垫片	SHIM	1	1		0.4mm
070	35533-4411-0	垫片	SHIM	1	1		0.8mm
070	35533-4412-0	垫片	SHIM	1	1		1.0mm
070	35533-4413-0	垫片	SHIM	1	1		1.2mm
080	04611-00900	内卡环	CIR CLIP,INTERNAL	1	1		
090	32580-4374-3	盖	CAP	1	1		
100	06331-35016	塞	PLUG	1	1		
110	04717-01600	带橡胶的垫圈	WASHER,WITH RUBBER	1	1		
120	06331-45010	塞	PLUG	1	1		
130	04717-01000	带橡胶的垫圈	WASHER,WITH RUBBER	1	1		

↔ 新旧部件可替换; ≠ 新旧部件不可替换; ← 新部件可替换旧部件; → 旧部件可替换新部件

G22800 差动齿轮轴 右
DIFFERENTIAL GEAR SHAFT RH

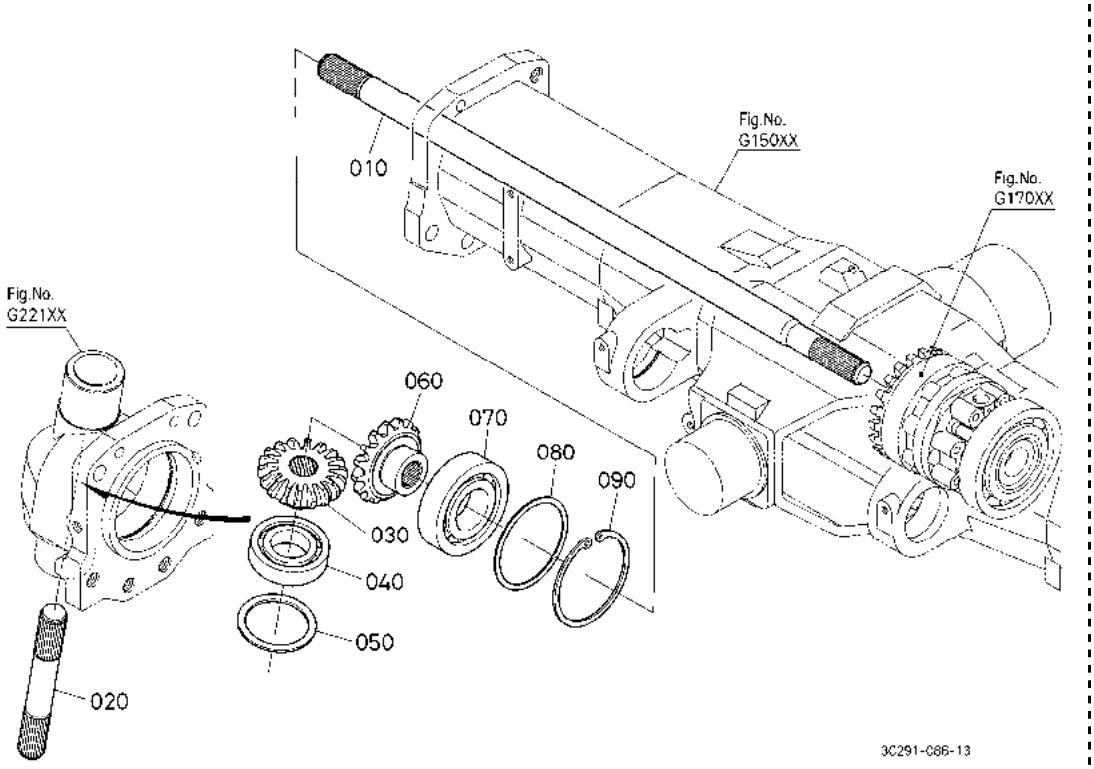

A:M954(M9540DTH) B:M954-CAB(M9540DTHC)

序号 REF.No.	零件号 PART No.	零件名称	PART NAME	数量/机器序列号 Q'TY/S.No. A	B	互换 I.C.	备注 REMARKS
010	3C091-4321-0	轴轭(R)	SHAFT,YOKE RH	1	1		
020	3C091-4341-0	轴	SHAFT	1	1		
030	3C091-4344-0	锥形齿轮	GEAR,BEVEL	1	1		18T
040	36602-2343-0	滚珠轴承	BEARING,BALL	1	1		
050	35533-4408-0	垫片	SHIM	1	1		0.1mm
050	35533-4409-0	垫片	SHIM	1	1		0.2mm
060	3C091-4324-0	锥齿轮	GEAR,BEVEL	1	1		17T
070	08141-06309	轴承	BEARING,BALL	1	1		
080	35533-4402-0	垫片	SHIM	1	1		0.1mm
080	35533-4403-0	垫片	SHIM	1	1		0.2mm
080	35533-4404-0	垫片	SHIM	1	1		0.4mm
080	35533-4405-0	垫片	SHIM	1	1		0.8mm
080	35533-4406-0	垫片	SHIM	1	1		1.0mm
080	35533-4407-0	垫片	SHIM	1	1		1.2mm
090	04611-01000	内卡环	CIR CLIP,INTERNAL	1	1		

↔ 新旧部件可替换; ≠ 新旧部件不可替换; ← 新部件可替换旧部件; → 旧部件可替换新部件

G22900 差动齿轮轴 左
DIFFERENTIAL GEAR SHAFT LH

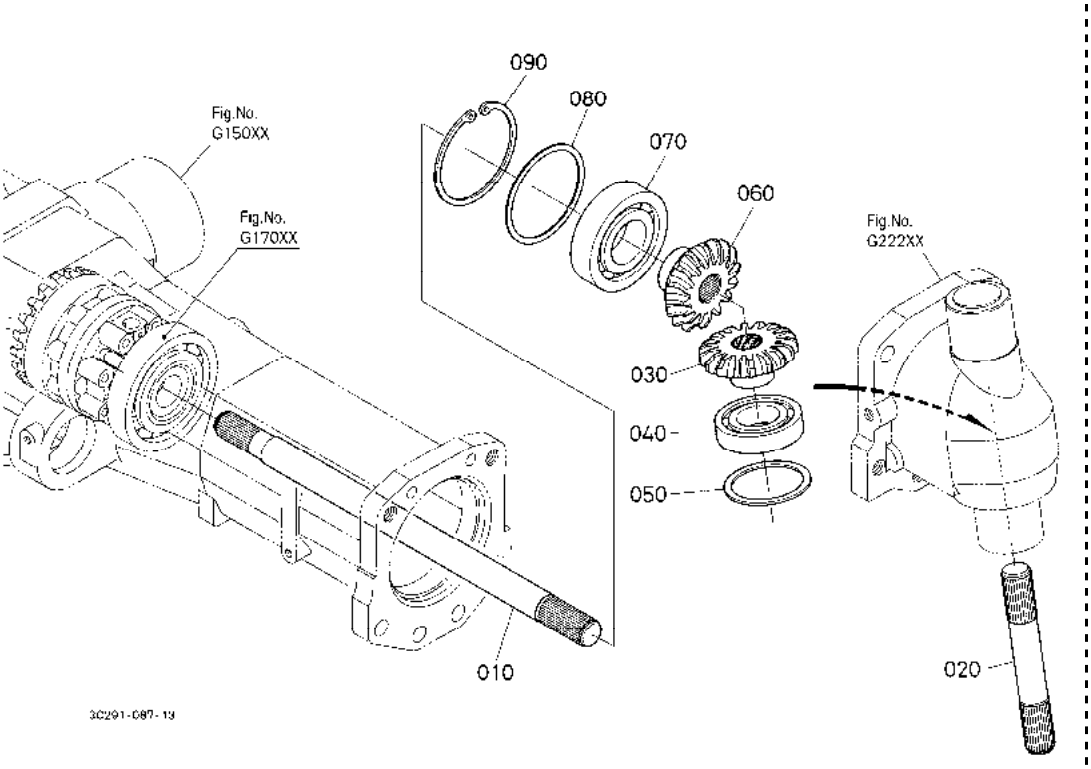

A:M954(M9540DTH) B:M954-CAB(M9540DTHC)

序号 REF.No.	零件号 PART No.	零件名称	PART NAME	数量/机器序列号 Q'TY/S.No. A	B	互换 I.C.	备注 REMARKS
010	3C091-4322-0	轴轭(L)	SHAFT,YOKE LH	1	1		
020	3C091-4341-0	轴	SHAFT	1	1		
030	3C091-4344-0	锥形齿轮	GEAR,BEVEL	1	1		18T
040	36602-2343-0	滚珠轴承	BEARING,BALL	1	1		
050	35533-4408-0	垫片	SHIM	1	1		0.1mm
050	35533-4409-0	垫片	SHIM	1	1		0.2mm
060	3C091-4324-0	锥齿轮	GEAR,BEVEL	1	1		17T
070	08141-06309	轴承	BEARING,BALL	1	1		
080	35533-4402-0	垫片	SHIM	1	1		0.1mm
080	35533-4403-0	垫片	SHIM	1	1		0.2mm
080	35533-4404-0	垫片	SHIM	1	1		0.4mm
080	35533-4405-0	垫片	SHIM	1	1		0.8mm
080	35533-4406-0	垫片	SHIM	1	1		1.0mm
080	35533-4407-0	垫片	SHIM	1	1		1.2mm
090	04611-01000	内卡环	CIR CLIP,INTERNAL	1	1		

⟷ 新旧部件可替换; ≠ 新旧部件不可替换; ⟵ 新部件可替换旧部件; ⟶ 旧部件可替换新部件

G24100 前车轴 右
FRONT AXLE RH

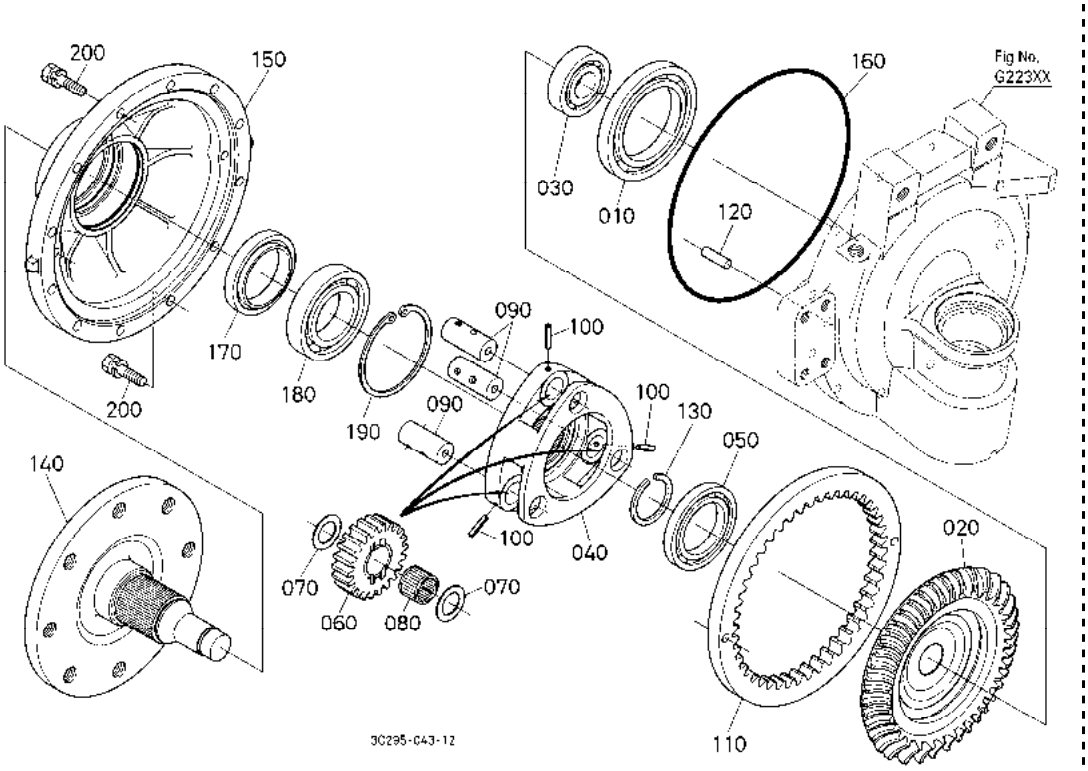

A:M954(M9540DTH) B:M954-CAB(M9540DTHC)

序号 REF.No.	零件号 PART No.	零件名称	PART NAME	数量/机器序列号 Q'TY/S.No. A	B	互换 I.C.	备注 REMARKS
010	35533-4329-0	球轴承	BEARING,BALL	1	1		
020	3C091-4372-0	锥形齿轮	GEAR,BEVEL	1	1		41T
030	38450-2535-0	滚珠轴承	BEARING,BALL	1	1		
040	3C091-4421-0	行星型支撑器	SUPPORT,PLANETARY	1	1		
050	3C091-4329-0	球轴承	BEARING,BALL	1	1		
060	3C091-4422-0	行星型齿轮	GEAR,PLANETARY	3	3		23T
070	3C091-4423-0	推力轴环	COLLAR,THRUST	6	6		
080	3F740-4424-0	滚针轴承	BEARING,NEEDLE	3	3		
090	3C091-4425-2	行星型销	PIN,PLANETARY	3	3		
100	05411-00522	弹簧销	PIN,SPRING	3	3		
110	3C091-4419-0	内齿轮	GEAR,INTERNAL	1	1		62T
120	35533-4426-0	圆柱销	PIN,STRAIGHT	2	2		
130	33740-3037-0	卡环	CIR-CLIP,EXTERNAL	1	1		
140	3C091-4371-2	前轴	AXLE,FRONT	1	1		
150	3C095-4362-0	前车轴盖	COVER,FRONT AXLE	1	1		
160	35533-4429-2	O 型密封圈	O RING	1	1		
170	3C095-4378-0	油封	SEAL,OIL	1	1		
180	08101-06211	球轴承	BEARING,BALL	1	1		
190	04611-01000	内卡环	CIR CLIP,INTERNAL	1	1		
200	01133-51040	螺栓	BOLT	12	12		

↔ 新旧部件可替换; ≠ 新旧部件不可替换; ← 新部件可替换旧部件; → 旧部件可替换新部件

G24200 前车轴 左
FRONT AXLE LH

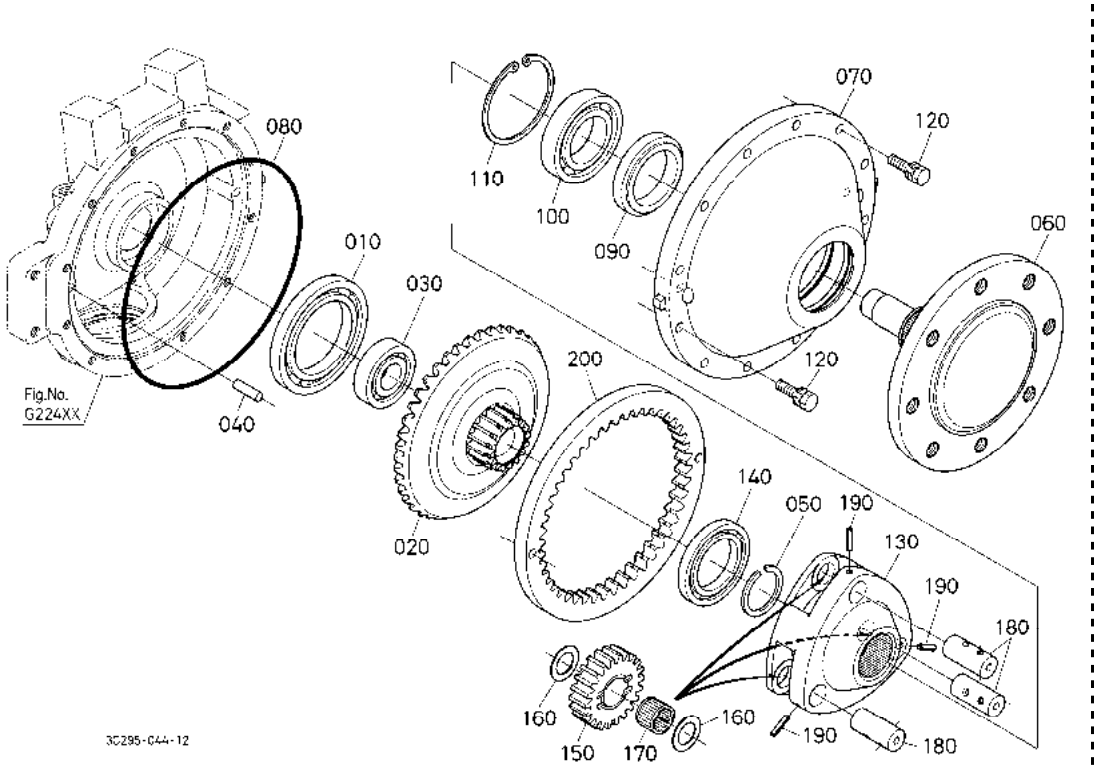

A:M954(M9540DTH) B:M954-CAB(M9540DTHC)

序号 REF.No.	零件号 PART No.	零件名称	PART NAME	数量/机器序列号 Q'TY/S.No. A	B	互换 I.C.	备注 REMARKS
010	35533-4329-0	球轴承	BEARING,BALL	1	1		
020	3C091-4372-0	锥形齿轮	GEAR,BEVEL	1	1		41T
030	38450-2535-0	滚珠轴承	BEARING,BALL	1	1		
040	35533-4426-0	圆柱销	PIN,STRAIGHT	2	2		
050	33740-3037-0	卡环	CIR-CLIP,EXTERNAL	1	1		
060	3C091-4371-2	前轴	AXLE,FRONT	1	1		
070	3C095-4362-0	前车轴盖	COVER,FRONT AXLE	1	1		
080	35533-4429-2	O 型密封圈	O RING	1	1		
090	3C095-4378-0	油封	SEAL,OIL	1	1		
100	08101-06211	球轴承	BEARING,BALL	1	1		
110	04611-01000	内卡环	CIR CLIP,INTERNAL	1	1		
120	01133-51040	螺栓	BOLT	12	12		
130	3C091-4421-0	行星型支撑器	SUPPORT,PLANETARY	1	1		
140	3C091-4329-0	球轴承	BEARING,BALL	1	1		
150	3C091-4422-0	行星型齿轮	GEAR,PLANETARY	3	3		23T
160	3C091-4423-0	推力轴环	COLLAR,THRUST	6	6		
170	3F740-4424-0	滚针轴承	BEARING,NEEDLE	3	3		
180	3C091-4425-2	行星型销	PIN,PLANETARY	3	3		
190	05411-00522	弹簧销	PIN,SPRING	3	3		
200	3C091-4419-0	内齿轮	GEAR,INTERNAL	1	1		62T

↔ 新旧部件可替换; ≠ 新旧部件不可替换; ← 新部件可替换旧部件; → 旧部件可替换新部件

H11001 转向手柄［安全支架］ STEERING HANDLE [ROPS]

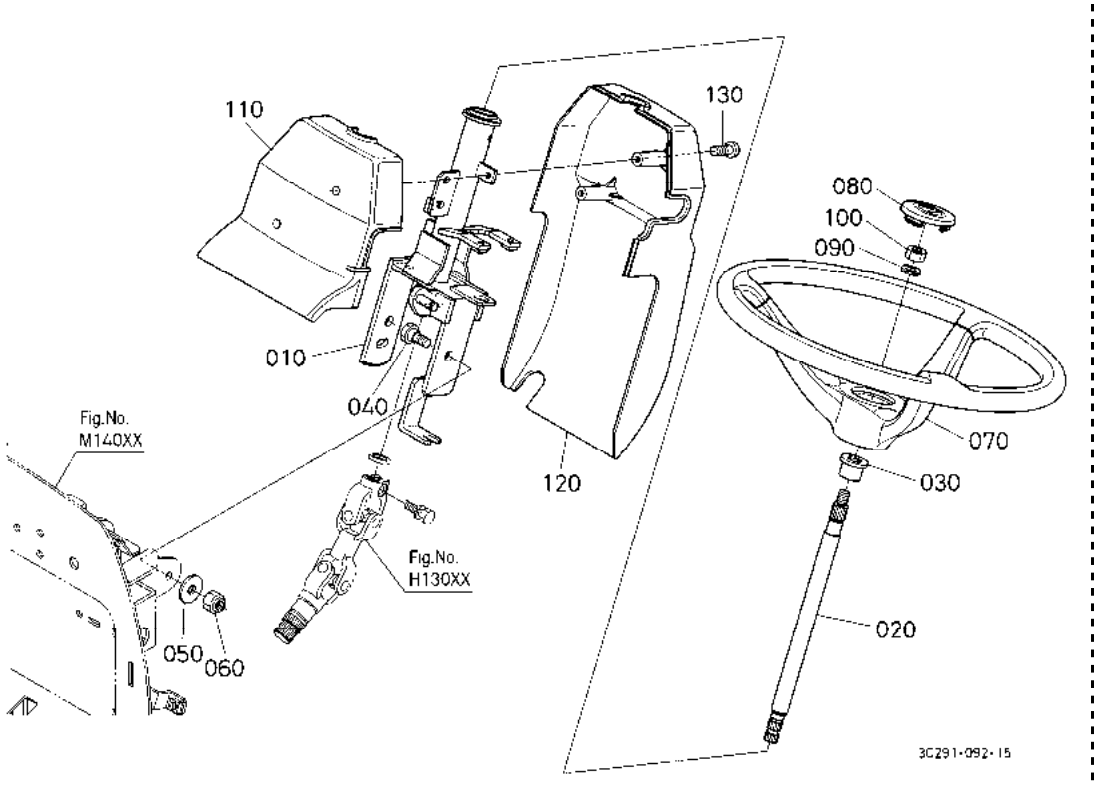

A:M954(M9540DTH) B:M954-CAB(M9540DTHC)

序号 REF.No.	零件号 PART No.	零件名称	PART NAME	数量/机器序列号 Q'TY/S.No. A	B	互换 I.C.	备注 REMARKS
010	3C291-6334-5	转向柱	POST,STEERING	1	-		
020	34070-4368-0	转向轴	SHAFT,STEERING	1	-		
030	3C291-6317-0	轴套	BUSH	1	-		
040	34070-4367-0	螺栓	BOLT	1	-		
050	04015-60080	平垫圈	WASHER,PLAIN	1	-		
060	02552-50080	锁紧螺母	NUT,LOCK	1	-		
070	3C001-6257-0	方向盘组件	WHEEL,STEERING	1	-		
080	3C001-6258-2	转向垫片	PAD,STEERING	1	-		
090	04512-60120	弹簧垫圈	WASHER,SPRING	1	-		
100	02176-50120	螺母	NUT	1	-		
110	3C081-6338-3	盖(F)	COVER,FRONT	1	-		
120	3C081-6339-3	后盖	COVER,REAR	1	-		
130	T1880-4313-0	自攻螺丝	SCREW,TAPPING	2	-		

↔ 新旧部件可替换； ≠ 新旧部件不可替换； ← 新部件可替换旧部件； → 旧部件可替换新部件

H11002 转向手柄［驾驶室］ STEERING HANDLE [CAB]

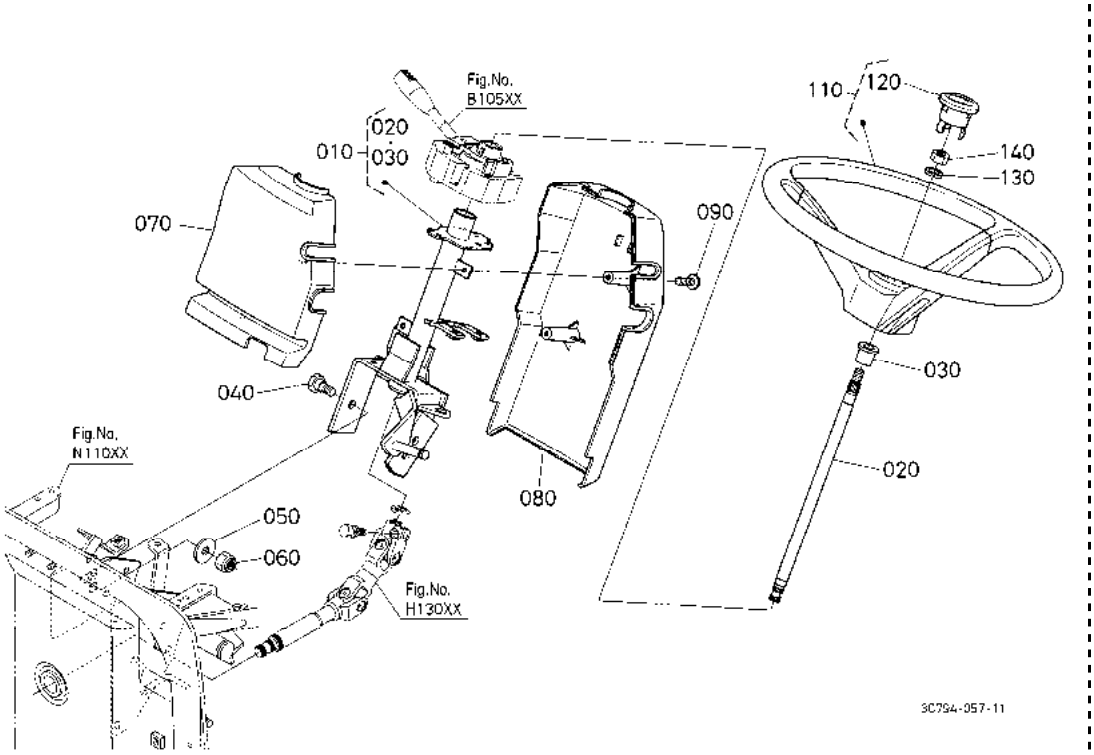

A:M954(M9540DTH) B:M954-CAB(M9540DTHC)

序号 REF.No.	零件号 PART No.	零件名称	PART NAME	数量/机器序列号 Q'TY/S.No. A	B	互换 I.C.	备注 REMARKS
010	3C791-6334-4	转向杆组件	ASSY POST,STEERING	-	1		
020	TD060-4368-0	转向轴	SHAFT,STEERING	-	1		
030	37410-4134-0	转向杆轴套	BUSH,POST	-	1		
040	34070-4367-0	螺栓	BOLT	-	1		
050	04015-60080	平垫圈	WASHER,PLAIN	-	1		
060	02552-50080	锁紧螺母	NUT,LOCK	-	1		
070	3C581-4311-4	盖(F)	COVER,FRONT	-	1		
080	3C581-4312-2	盖(R)	COVER,REAR	-	1		
090	T1880-4313-0	自攻螺丝	SCREW,TAPPING	-	2		
110	3C581-6256-2	方向盘组件	ASSY WHEEL,STEERING	-	1		
120	TC230-1812-0	转向垫片	PAD,STEERING	-	1		
130	04512-60120	弹簧垫圈	WASHER,SPRING	-	1		
140	02176-50120	螺母	NUT	-	1		

⟷ 新旧部件可替换； ≠ 新旧部件不可替换； ⟵ 新部件可替换旧部件； ⟶ 旧部件可替换新部件

H12001 斜置踏板［安全支架］ TILT PEDAL [ROPS]

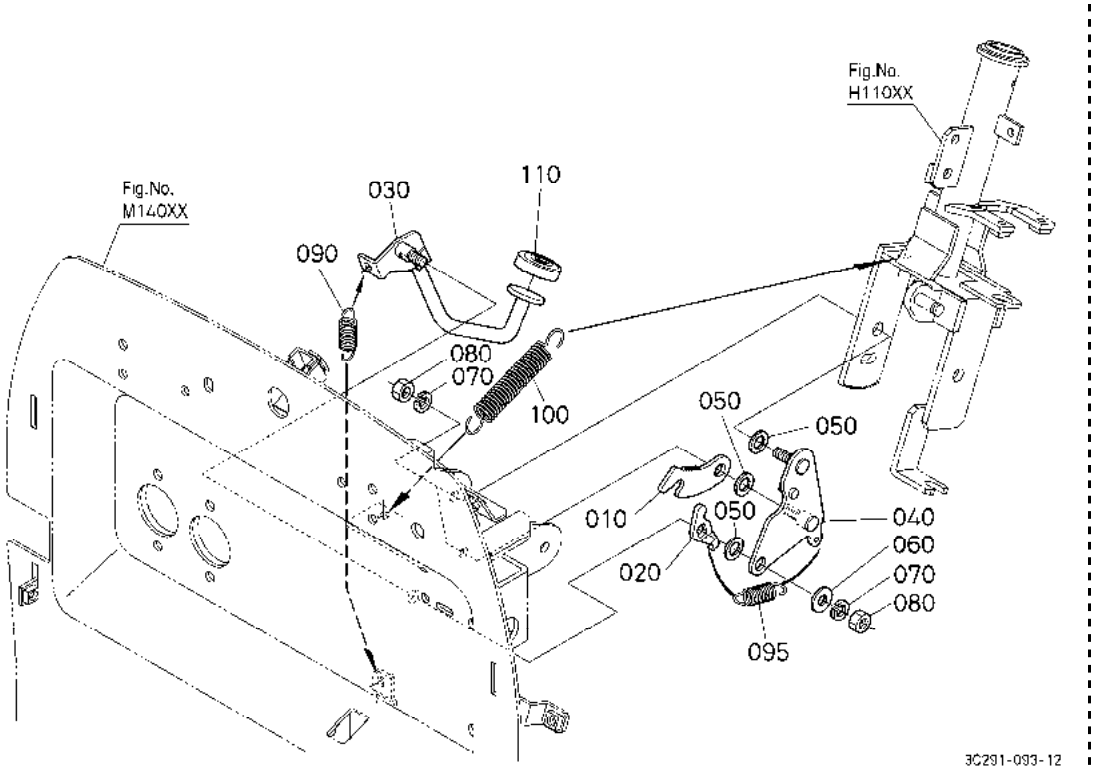

A:M954(M9540DTH) B:M954-CAB(M9540DTHC)

序号 REF.No.	零件号 PART No.	零件名称	PART NAME	数量/机器序列号 Q'TY/S.No. A	B	互换 I.C.	备注 REMARKS
010	T1060-4364-0	斜置摇动杆	ROCK,TILT	1	-		
020	T1060-4371-0	斜置杆	LEVER,TILT	1	-		
030	3C081-6327-3	斜置踏板	PEDAL,TILT	1	-		
040	T1060-4370-0	斜置固定件	BRACKET,TILT	1	-		
050	04714-00120	衬垫	GASKET	3	-		
060	04013-60080	平垫圈	WASHER,PLAIN	1	-		
070	04512-60080	弹簧垫圈	WASHER,SPRING	3	-		
080	02114-50080	螺母	NUT	3	-		
090	3C081-6326-0	弹簧	SPRING	1	-		
095	3C081-6324-0	弹簧	SPRING	1	-		
100	T1270-4714-0	弹簧	SPRING	1	-		
110	36919-6232-0	橡胶踏板	RUBBER,PEDAL	1	-		

↔ 新旧部件可替换； ≠ 新旧部件不可替换； ← 新部件可替换旧部件； → 旧部件可替换新部件

H12002 斜置踏板［驾驶室］ TILT PEDAL [CAB]

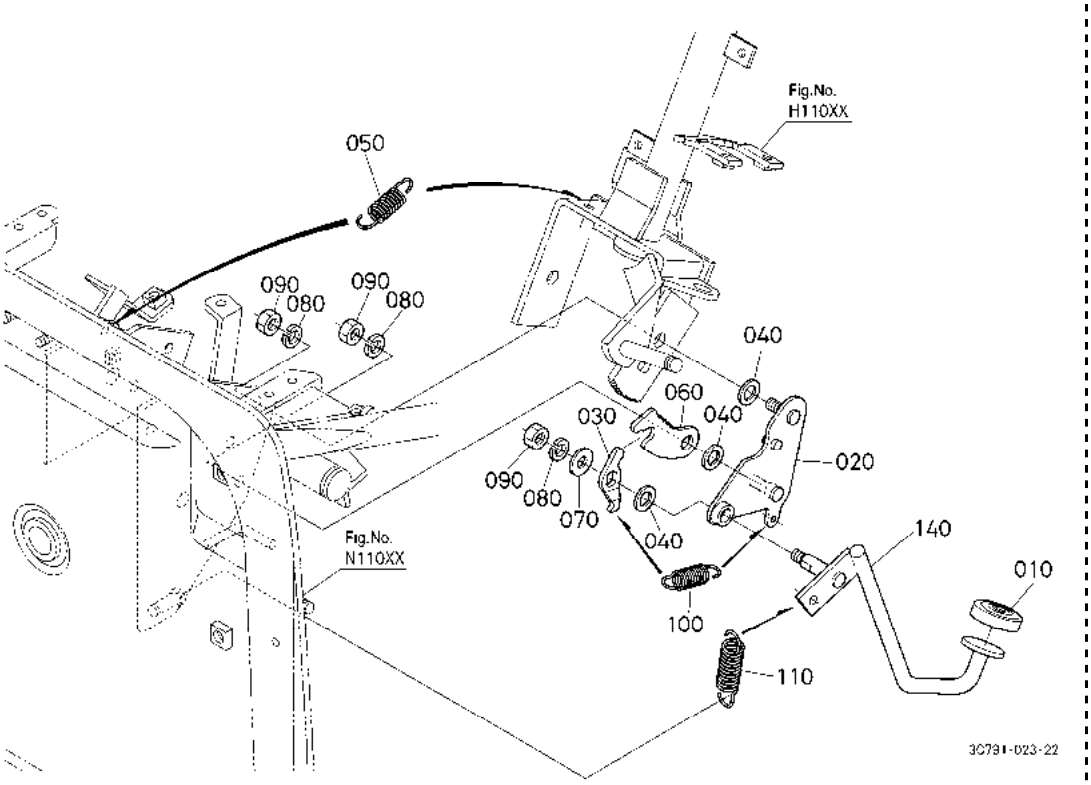

A:M954(M9540DTH) B:M954-CAB(M9540DTHC)

序号 REF.No.	零件号 PART No.	零件名称	PART NAME	数量/机器序列号 Q'TY/S.No. A	B	互换 I.C.	备注 REMARKS
010	36919-6232-0	橡胶踏板	RUBBER,PEDAL	-	1		
020	3C581-4371-0	斜置固定件	BRACKET,TILT	-	1		
030	T1060-4371-0	斜置杆	LEVER,TILT	-	1		
040	04714-00120	衬垫	GASKET	-	3		
050	3C581-6329-0	斜置弹簧	SPRING,TILT	-	1		
060	T1060-4364-0	斜置摇动杆	ROCK,TILT	-	1		
070	04013-60080	平垫圈	WASHER,PLAIN	-	1		
080	04512-60080	弹簧垫圈	WASHER,SPRING	-	3		
090	02114-50080	螺母	NUT	-	3		
100	T1060-4363-0	弹簧	SPRING	-	1		
110	3C081-6326-0	弹簧	SPRING	-	1		
140	3C581-6327-5	斜置踏板	PEDAL,TILT	-	1		

↔ 新旧部件可替换； ≠ 新旧部件不可替换； ← 新部件可替换旧部件； → 旧部件可替换新部件

H13001 转向接头［安全支架］ STEERING JOINT [ROPS]

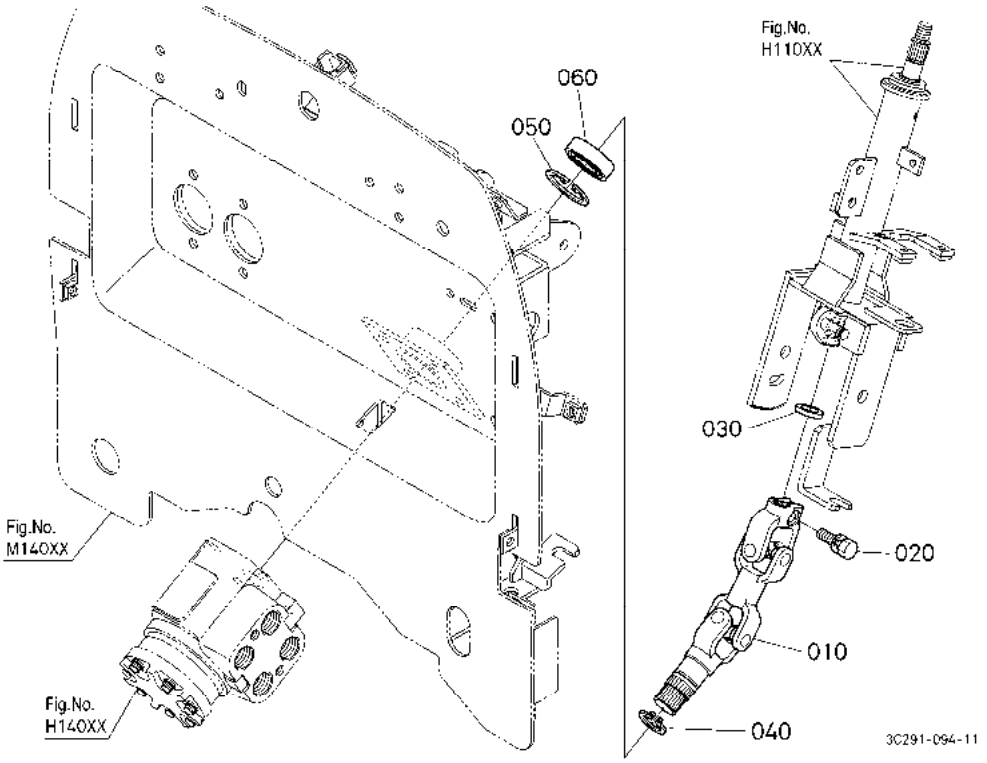

A:M954(M9540DTH) B:M954-CAB(M9540DTHC)

序号 REF.No.	零件号 PART No.	零件名称	PART NAME	数量/机器序列号 Q'TY/S.No. A	B	互换 I.C.	备注 REMARKS
010	3C081-6336-0	万向接头	JOINT,UNIVERSAL	1	-		
020	01123-50825	螺栓	BOLT	1	-		
030	37410-4132-0	轴环	COLLAR	1	-		
040	04612-00220	外部挡圈	CIR CLIP,EXTERNAL	1	-		
050	04611-00450	活塞销卡环	CIR CLIP,INTERNAL	1	-		
060	35533-6236-0	滚珠轴承	BEARING,BALL	1	-		

↔ 新旧部件可替换； ≠ 新旧部件不可替换； ← 新部件可替换旧部件； → 旧部件可替换新部件

H13002 转向接头［驾驶室］ STEERING JOINT [CAB]

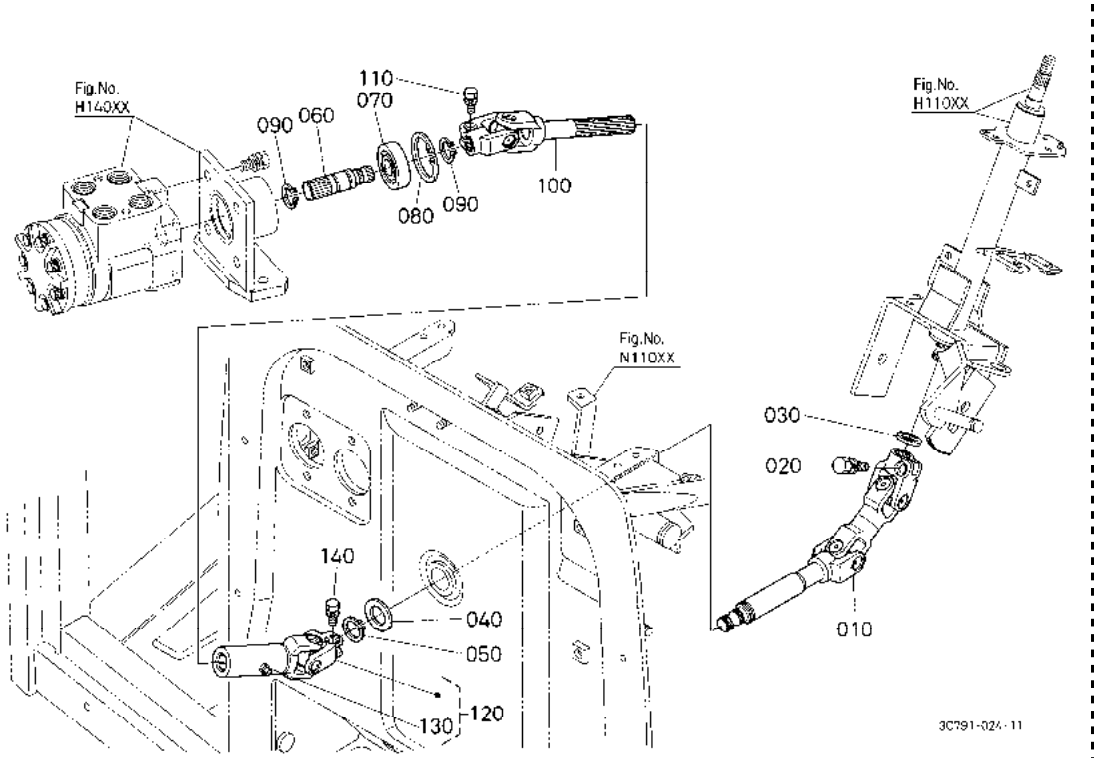

A:M954(M9540DTH) B:M954-CAB(M9540DTHC)

序号 REF.No.	零件号 PART No.	零件名称	PART NAME	数量/机器序列号 Q'TY/S.No. A	B	互换 I.C.	备注 REMARKS
010	3C581-6336-0	万向接头	JOINT,UNIVERSAL	-	1		
020	01123-50825	螺栓	BOLT	-	1		
030	37410-4132-0	轴环	COLLAR	-	1		
040	04013-50200	平垫圈	WASHER,PLAIN	-	1		
050	04612-00200	外卡环	CIR CLIP,EXTERNAL	-	1		
060	3G700-6338-0	连接轴	SHAFT,JOINT	-	1		
070	08141-06204	球轴承	BEARING,BALL	-	1		
080	04611-00470	内卡环	CIR CLIP,INTERNAL	-	1		
090	04612-00200	外卡环	CIR CLIP,EXTERNAL	-	2		
100	3C581-6342-0	万向接头	JOINT,UNIVERSAL	-	1		
110	01123-50825	螺栓	BOLT	-	1		
120	3G700-6341-0	万向接头	JOINT,UNIVERSAL	-	1		
130	06613-10010	黄油嘴	NIPPLE,GREASE	-	1		
140	01123-50825	螺栓	BOLT	-	1		

↔ 新旧部件可替换； ≠ 新旧部件不可替换； ← 新部件可替换旧部件； → 旧部件可替换新部件

H14001 转向控制器［安全支架］ STEERING CONTROLLER [ROPS]

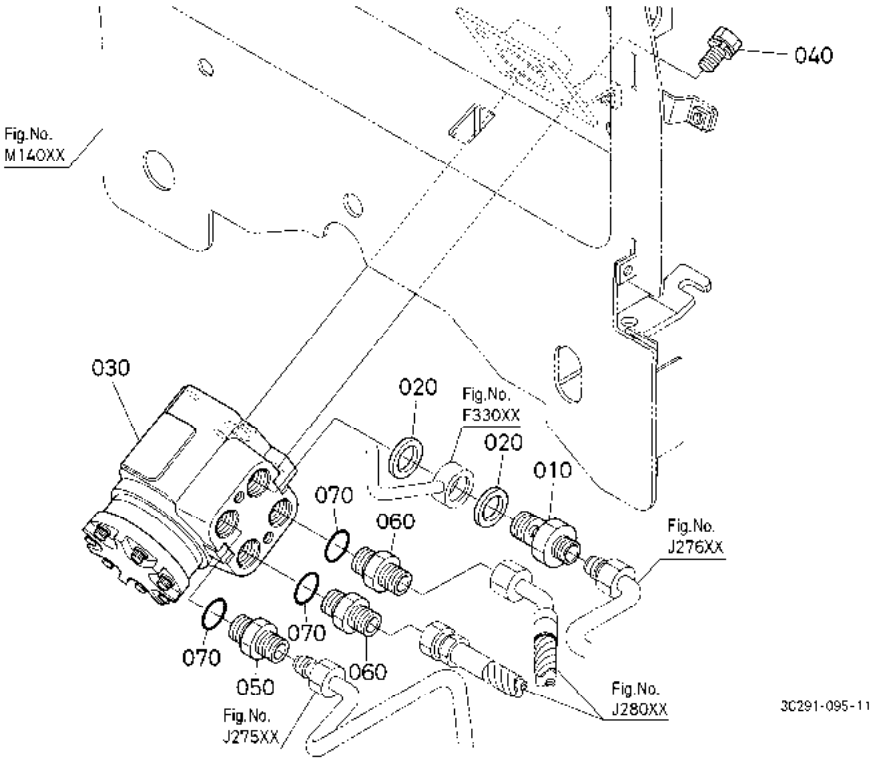

A:M954(M9540DTH) B:M954-CAB(M9540DTHC)

序号 REF.No.	零件号 PART No.	零件名称	PART NAME	数量/机器序列号 Q'TY/S.No. A	B	互换 I.C.	备注 REMARKS
010	3C081-6754-0	接头(PS)	JOINT	1	-		
020	04714-00400	衬垫	GASKET	2	-		
030	3C081-6307-2	转向控制器	CONTROLLER,STEERING	1	-		
040	01133-51020	螺栓	BOLT	4	-		
050	3A111-6309-0	管接头	JOINT,PIPE	1	-		
060	3A111-6312-0	管接头	JOINT,PIPE	2	-		
070	04816-00180	O 型密封圈	O RING	4	-		

↔ 新旧部件可替换; ≠ 新旧部件不可替换; ← 新部件可替换旧部件; → 旧部件可替换新部件

H14002 转向控制器［驾驶室］ STEERING CONTROLLER [CAB]

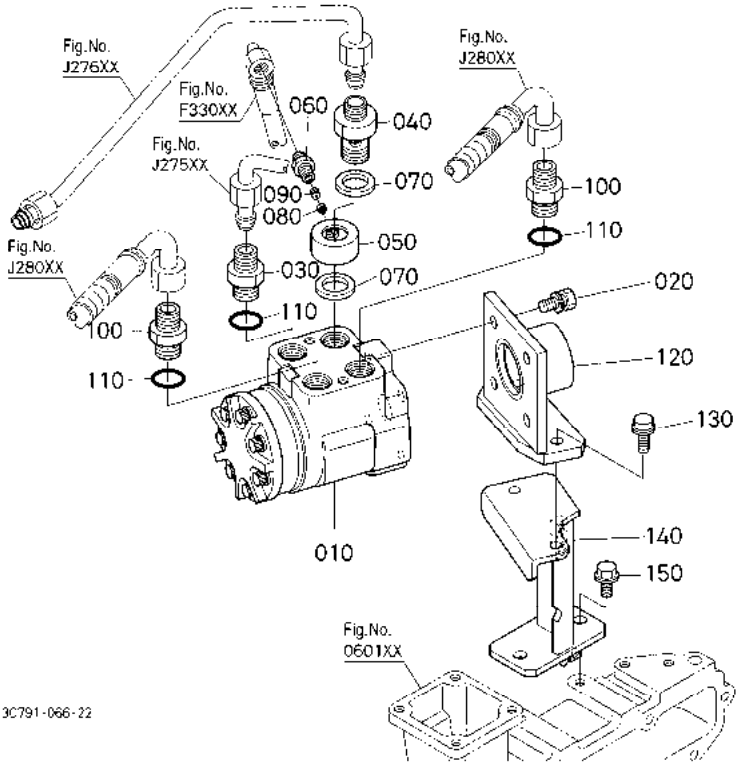

A:M954(M9540DTH) B:M954-CAB(M9540DTHC)

序号 REF.No.	零件号 PART No.	零件名称	PART NAME	数量/机器序列号 Q'TY/S.No. A	B	互换 I.C.	备注 REMARKS
010	3C081-6307-2	转向控制器	CONTROLLER,STEERING	-	1		
020	01133-51020	螺栓	BOLT	-	4		
030	3A111-6309-0	管接头	JOINT,PIPE	-	1		
040	3C081-6754-0	接头(PS)	JOINT	-	1		
050	3C581-6753-0	凸缘接头	FLANGE,JOINT	-	1		
060	3C581-6752-0	接头	JOINT	-	1		
070	04714-00400	衬垫	GASKET	-	2		
080	3F750-2371-0	滤油器	FILTER	-	1		
090	3F740-4032-3	喷嘴	ORIFICE	-	1		
100	3A111-6312-0	管接头	JOINT,PIPE	-	2		
110	04816-00180	O型密封圈	O RING	-	3		
120	3C581-1221-5	控制器支撑件	STAY,CONTROLLER	-	1		
130	01754-50820	法兰螺栓	BOLT,FLANGE	-	2		
140	3C581-1220-3	控制器支撑件	STAY,CONTROLLER	-	1		
150	01774-61020	法兰螺栓	BOLT,FLANGE	-	2		

↔ 新旧部件可替换; ≠ 新旧部件不可替换; ← 新部件可替换旧部件; → 旧部件可替换新部件

H15000 转向控制器［分解］ STEERING CONTROLLER [COMPONENT PARTS]

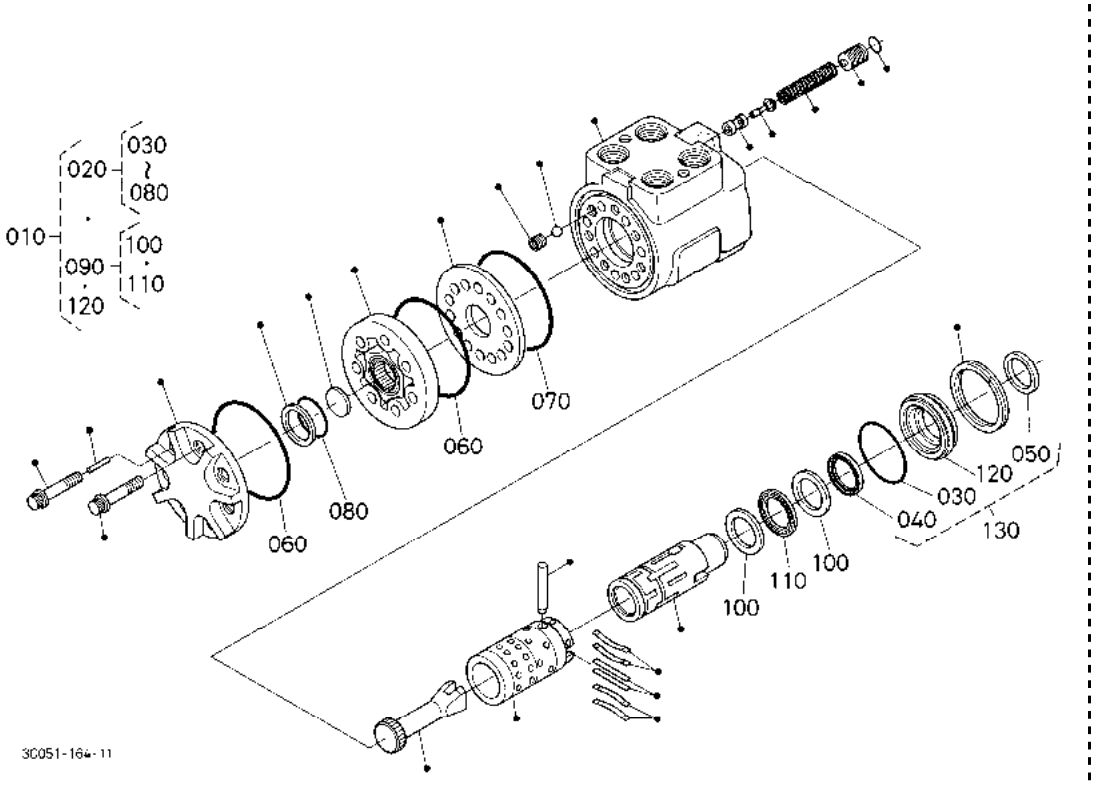

A:M954(M9540DTH) B:M954-CAB(M9540DTHC)

序号 REF.No.	零件号 PART No.	零件名称	PART NAME	数量/机器序列号 Q'TY/S.No. A	B	互换 I.C.	备注 REMARKS
010	3C081-6307-2	转向控制器	CONTROLLER,STEERING	1	1		
020	3P999-0042-0	密封套件	KIT SEAL	1	1		
030	35999-2204-0	0 型密封圈	RING	1	1		
040	3P999-0041-0	油封	SEAL,OIL	1	1		
050	35999-2211-0	防尘密封	SEAL,DUST	1	1		
060	35999-2208-0	0 型密封圈	O RING	2	2		
070	33740-6445-0	0 型密封圈	O RING	1	1		
080	R1401-9465-0	0 型密封圈	O RING	1	1		
090	R1401-9462-0	滚针轴承组	KIT BEARING,NEEDLE	1	1		
100	35999-2210-0	轴承座圈	RACE,BEARING	2	2		
110	35999-2209-0	推力滚针	NEEDLE,THRUST	1	1		
120	3F999-0262-0	轴套	BUSH	1	1		
130	3P999-0043-0	密封组	KIT SEAL	1	1		可选

↔ 新旧部件可替换； ≠ 新旧部件不可替换； ← 新部件可替换旧部件； → 旧部件可替换新部件

H16000 拉杆 / 转向助力油缸
TIE ROD/STEERING CYLINDER

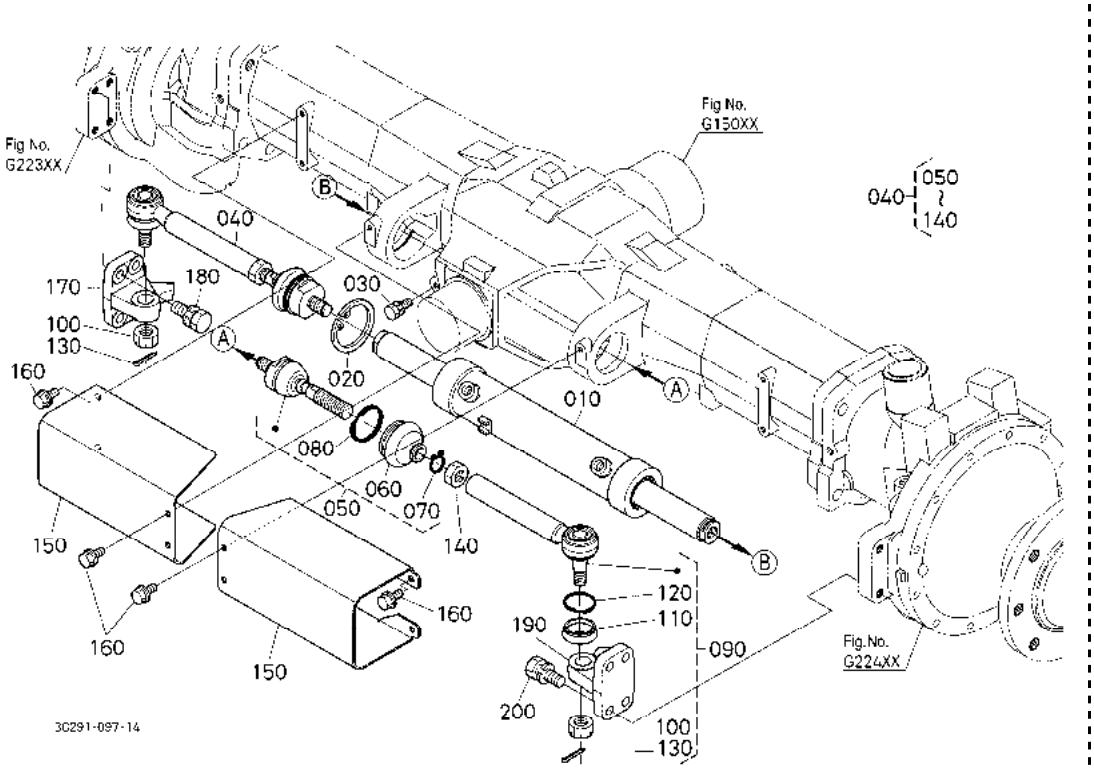

A:M954(M9540DTH) B:M954-CAB(M9540DTHC)

序号 REF.No.	零件号 PART No.	零件名称	PART NAME	数量/机器序列号 Q'TY/S.No. A	B	互换 I.C.	备注 REMARKS
010	3C091-6388-0	液压缸	CYLINDER,HYDRAULIC	1	1		
020	04611-00680	内卡环	CIR CLIP,INTERNAL	1	1		
030	01123-50822	螺栓	BOLT	1	1		
040	3C091-6297-0	拉杆组件	ASSY ROD,TIE	2	2		
050	3A121-6298-0	拉杆末端	END,ROD	2	2		
060	35533-6285-0	防尘盖	COVER,DUST	2	2		
070	35533-6282-0	夹子	CLIP	2	2		
080	35533-6286-0	固定环	RING,SET	2	2		
090	3C091-6292-0	拉杆组件	COMP.ROD,TIE	2	2		
100	35860-6275-0	螺帽	NUT	2	2		
110	35860-6285-2	防尘盖	COVER,DUST	2	2		
120	36280-6286-0	夹子	CLIP	2	2		
130	05511-50335	开口销	PIN,SPLIT	2	2		
140	02172-50200	螺母	NUT	2	2		
150	3C091-6401-0	盖	COVER	2	2		
160	01754-50816	法兰螺栓	BOLT,FLANGE	6	6		
170	3C091-4382-0	转向节臂(R)	ARM,KNUCKLE RH	1	1		
180	01138-51235	螺栓	BOLT	4	4		
190	3C091-4381-0	转向节臂(L)	ARM,KNUCKLE LH	1	1		
200	01138-51235	螺栓	BOLT	4	4		

⟷ 新旧部件可替换; ≠ 新旧部件不可替换; ⟵ 新部件可替换旧部件; ⟶ 旧部件可替换新部件

H16500 转向助力油缸［分解］
STEERING CYLINDER [COMPONENT PARTS]

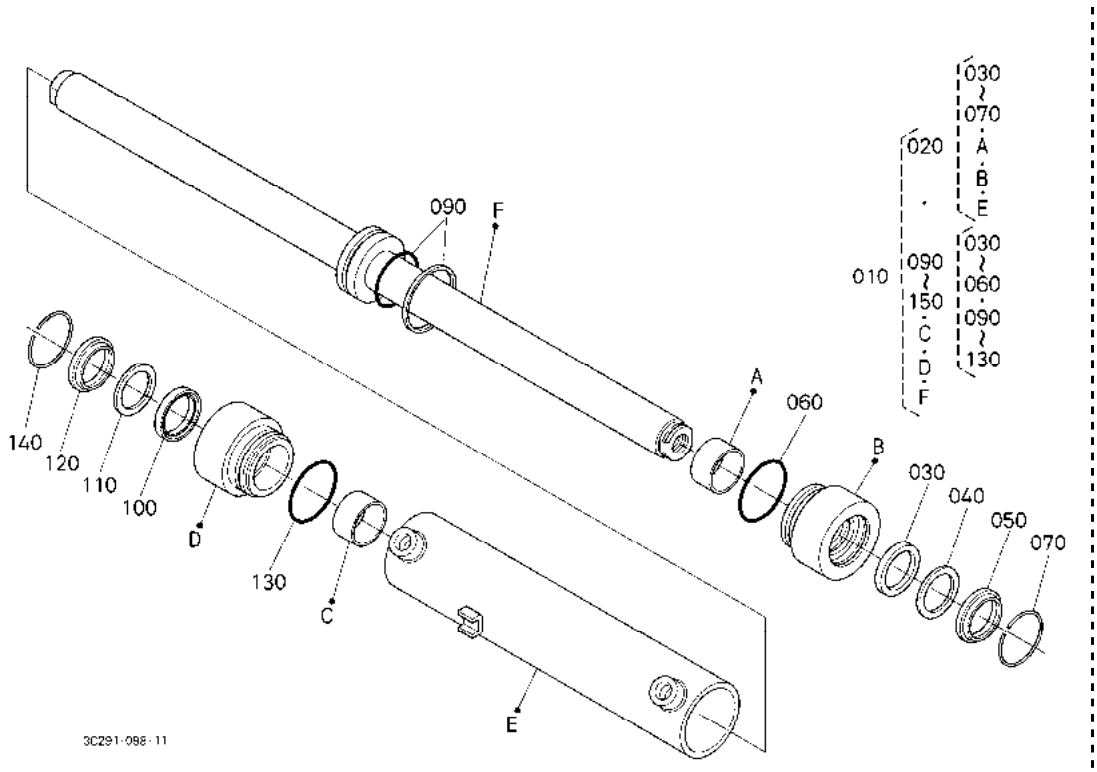

A:M954(M9540DTH) B:M954-CAB(M9540DTHC)

序号 REF.No.	零件号 PART No.	零件名称	PART NAME	数量/机器序列号 Q'TY/S.No. A	B	互换 I.C.	备注 REMARKS
010	3C091-6388-0	液压缸	CYLINDER,HYDRAULIC	1	1		
020	3C091-6381-0	液压缸顶部组	KIT HEAD,HYD.CYL.	1	1		
030	3C091-6389-0	杆密封	SEAL,ROD	1	1		
040	3C091-6387-0	支承环	RING,BACK UP	1	1		
050	3C091-6386-0	防尘密封	SEAL,DUST	1	1		
060	TD060-3794-0	O 形密封圈	O RING	1	1		
070	3C091-6395-0	卡环	RING,SNAP	1	1		
080	----	无	BLANK	-	-		
090	TD060-3757-0	活塞密封圈	SEAL,PISTON	1	1		
100	3C091-6389-0	杆密封	SEAL,ROD	1	1		
110	3C091-6387-0	支承环	RING,BACK UP	1	1		
120	3C091-6386-0	防尘密封	SEAL,DUST	1	1		
130	TD060-3794-0	O 形密封圈	O RING	1	1		
140	3C091-6395-0	卡环	RING,SNAP	1	1		
150	3C091-6382-0	密封组	KIT SEAL	1	1		

↔ 新旧部件可替换； ≠ 新旧部件不可替换； ← 新部件可替换旧部件； → 旧部件可替换新部件

J13000 液压泵 HYDRAULIC PUMP

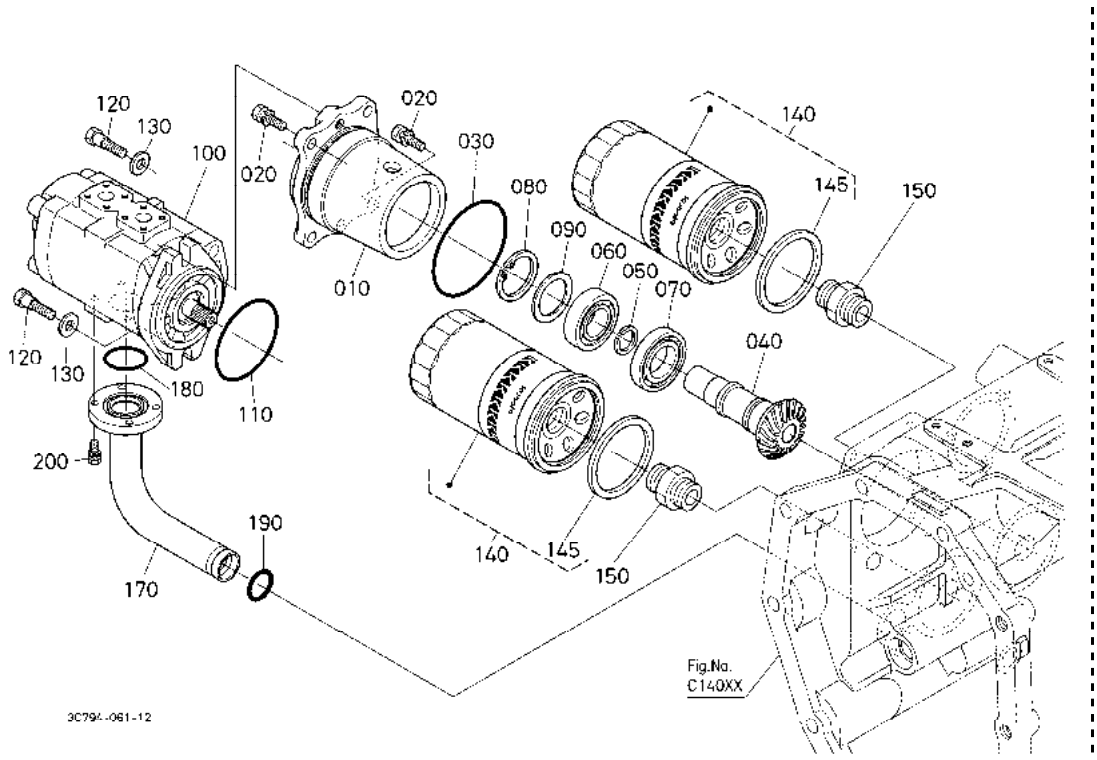

A:M954(M954ODTH) B:M954-CAB(M954ODTHC)

序号 REF.No.	零件号 PART No.	零件名称	PART NAME	数量/机器序列号 Q'TY/S.No. A	B	互换 I.C.	备注 REMARKS
010	3C091-8281-0	齿轮泵座	HOLDER,GEAR PUMP	1	1		
020	01133-51030	螺栓	BOLT	4	4		
030	04811-50950	O 型密封圈	O RING	1	1		
040	3C294-8228-0	锥形齿轮	GEAR,BEVEL	1	1		18T
050	33740-2729-2	卡环	CIR CLIP,EXTERNAL	1	1		
060	08101-06306	球轴承	BEARING,BALL	1	1		
070	08141-06207	球轴承	BEARING,BALL	1	1		
080	04611-00720	内卡环	CIR CLIP,INTERNAL	1	1		
090	35533-4235-0	垫片	SHIM	1	1		0.1mm
090	35533-4236-0	垫片	SHIM	1	1		0.2mm
090	35533-4237-0	垫片	SHIM	3	3		0.4mm
100	3C081-8220-2	油压泵	PUMP,HYDRAULIC	1	1		
110	3A272-8229-0	O 型密封圈	O RING	1	1		
120	3A272-8223-0	油压泵螺栓	BOLT,HYD.PUMP	2	2		
130	3A272-8225-0	油压泵垫圈	WASER,HYD.PUMP	2	2		
140	HHTA0-3771-0	滤油器组件	CARTRIDGE,OIL FILTER	2	2		
145	T0070-3772-0	滤油器磁铁	MAGNET,OIL FILTER	2	2		
150	32590-3833-0	螺纹接头	JOINT,SCREW	2	2		
160	----	无	BLANK	-	-		
170	3C081-8271-0	吸油管组件	COMP.PIPE,SUCTION	1	1		
180	04816-50350	O 形圈	O RING	1	1		
190	04816-00260	O 形圈	O RING	1	1		
200	01023-50625	螺栓	BOLT	4	4		

↔ 新旧部件可替换; ≠ 新旧部件不可替换; ← 新部件可替换旧部件; → 旧部件可替换新部件

J22001 油压管（输送）［安全支架］ HYDRAULIC PIPE (DELIVERY) [ROPS]

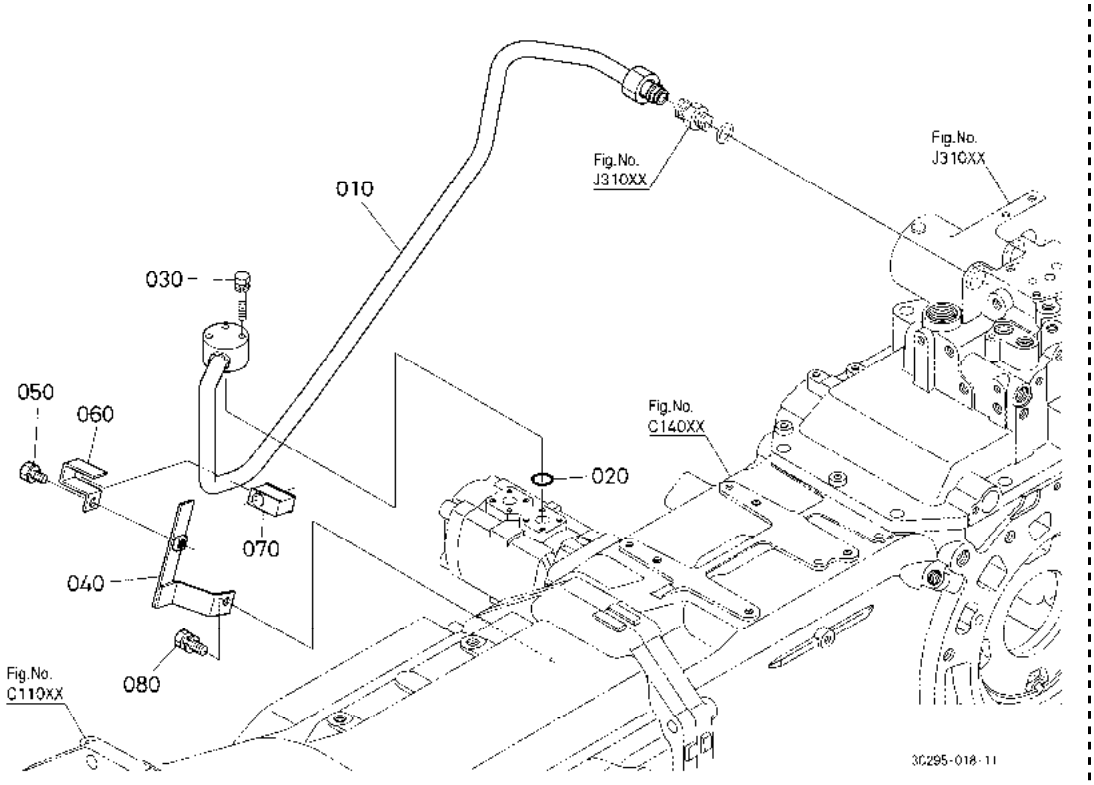

A:M954(M9540DTH) B:M954-CAB(M9540DTHC)

序号 REF.No.	零件号 PART No.	零件名称	PART NAME	数量/机器序列号 Q'TY/S.No. A	B	互换 I.C.	备注 REMARKS
010	3C085-8273-2	送管组件	COMP.PIPE,DELIVERY	1	-		
020	04817-00200	O 形圈	O RING	1	-		
030	01023-50645	螺栓	BOLT	3	-		
040	3C085-8288-0	固定件	STAY	1	-		
050	01123-50820	螺栓	BOLT	1	-		
060	3A151-8281-0	固定件	STAY	1	-		
070	3A151-8282-0	减震橡胶	CUSHION	1	-		
080	01135-61025	螺栓	BOLT	1	-		

↔ 新旧部件可替换； ≠ 新旧部件不可替换； ← 新部件可替换旧部件； → 旧部件可替换新部件

J22004 油压管（输送）［驾驶室］［新］
HYDRAULIC PIPE (DELIVERY) [CAB] [NEW]

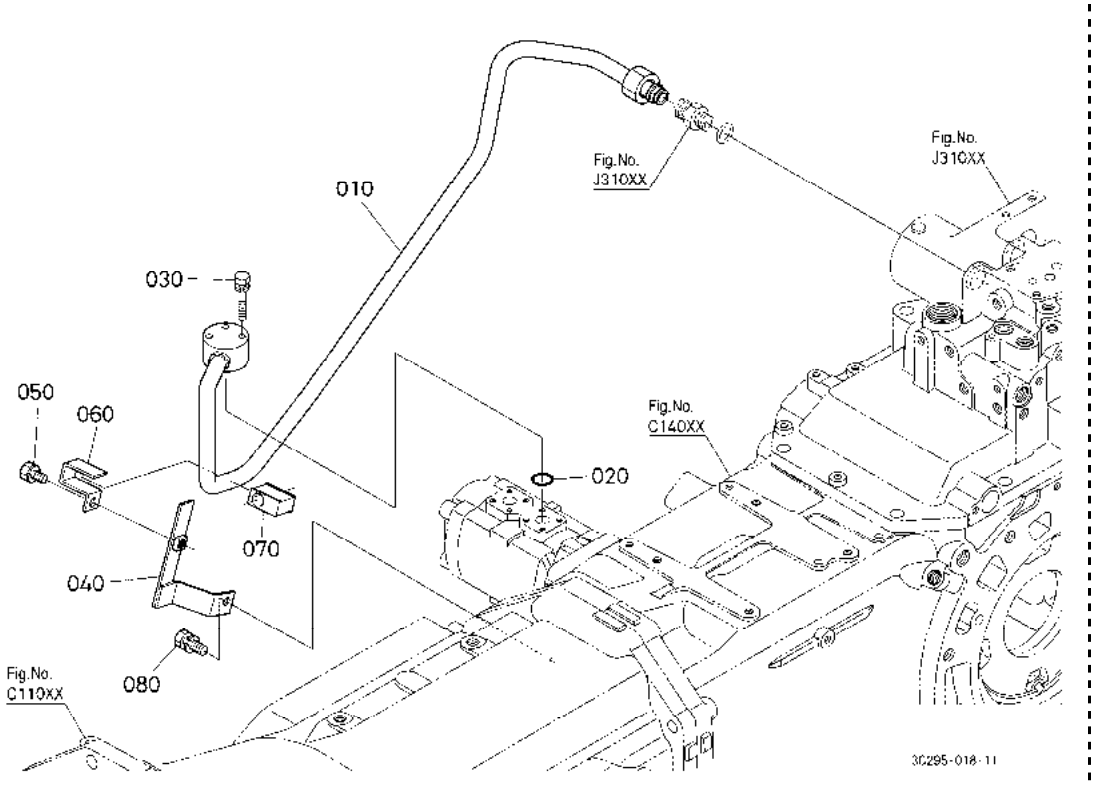

A:M954(M9540DTH) B:M954-CAB(M9540DTHC)

序号 REF.No.	零件号 PART No.	零件名称	PART NAME	数量/机器序列号 Q'TY/S.No. A	B	互换 I.C.	备注 REMARKS
010	3C085-8273-2	送管组件	COMP.PIPE,DELIVERY	-	1		
020	04817-00200	0 形圈	O RING	-	1		
030	01023-50645	螺栓	BOLT	-	3		
040	3C085-8288-0	固定件	STAY	-	1		
050	01123-50820	螺栓	BOLT	-	1		
060	3A151-8281-0	固定件	STAY	-	1		
070	3A151-8282-0	减震橡胶	CUSHION	-	1		
080	01135-61025	螺栓	BOLT	-	1		

↔ 新旧部件可替换； ≠ 新旧部件不可替换； ← 新部件可替换旧部件； → 旧部件可替换新部件

J26501 油冷却器［安全支架］ OIL COOLER [ROPS]

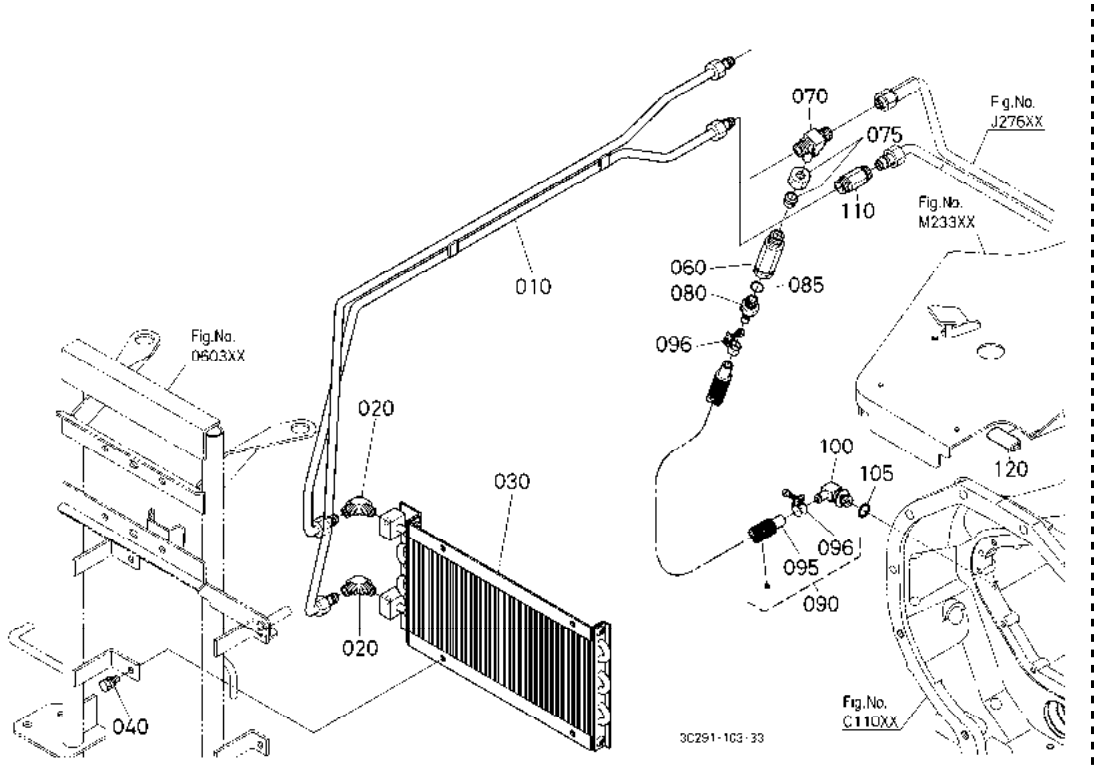

A:M954(M9540DTH) B:M954-CAB(M9540DTHC)

序号 REF.No.	零件号 PART No.	零件名称	PART NAME	数量/机器序列号 Q'TY/S.No. A	B	互换 I.C.	备注 REMARKS
010	3C291-1828-0	压缩机油冷却器管	COMP.PIPE,OILCOOLER	1	-		
020	06014-51223	接头	JOINT	2	-		
030	3A091-1810-0	机油冷却器	COOLER,OIL	1	-		
040	01123-60816	螺栓	BOLT	4	-		
050	----	无	BLANK	-	-		
060	YW490-0010-0	安全阀总成	ASSY VALVE,RELIEF	1	-		
070	3A091-1831-0	T 型管接头	JOINT,T-PIPE	1	-		
075	06020-31203	管接头	JOINT,PIPE	1	-		
080	RB411-6386-0	管接头	JOINT,PIPE	1	-		
085	04817-00110	O 形圈	O RING	1	-		
090	3C082-1814-0	管组件	ASSY TUBE	1	-		
095	09661-80900	燃油管	PIPE,FUEL	1	-		
096	09318-89014	软管夹	CLAMP,HOSE	2	-		
100	RP421-6183-0	管接头	JOINT,PIPE	1	-		
105	04817-00110	O 形圈	O RING	1	-		
110	3C081-1818-0	管接头	JOINT,PIPE	1	-		
120	3C081-1816-0	调整片	TRIM	1	-		

↔ 新旧部件可替换； ≠ 新旧部件不可替换； ← 新部件可替换旧部件； → 旧部件可替换新部件

J26502 油冷却器［驾驶室］ OIL COOLER [CAB]

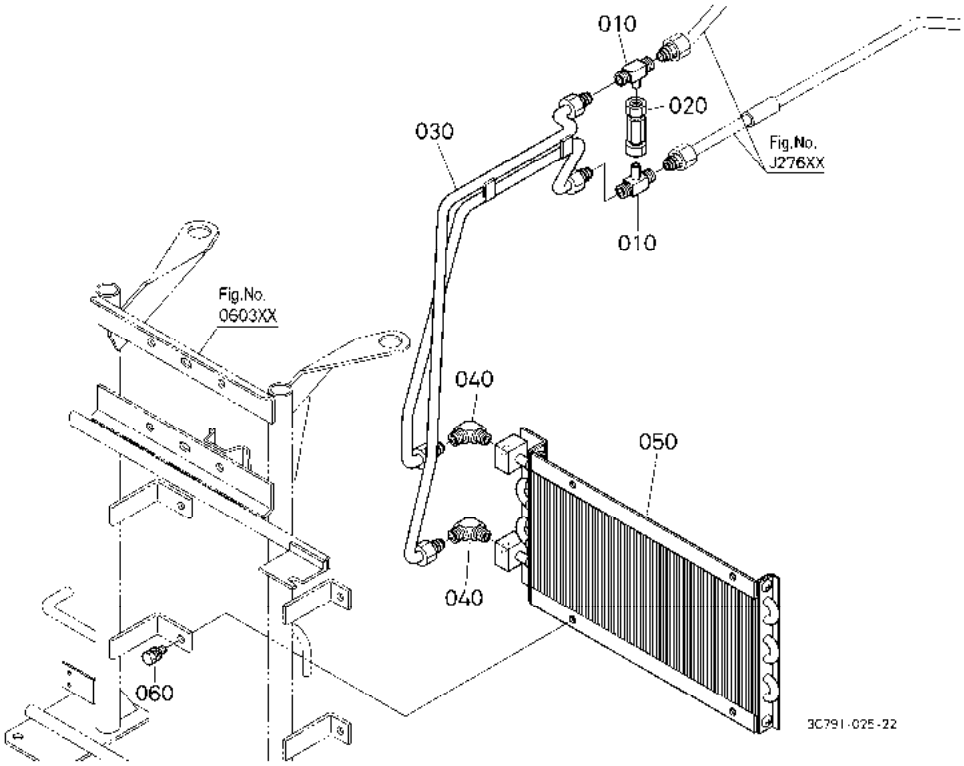

A:M954(M9540DTH) B:M954-CAB(M9540DTHC)

序号 REF.No.	零件号 PART No.	零件名称	PART NAME	数量/机器序列号 Q'TY/S.No. A	B	互换 I.C.	备注 REMARKS
010	3A091-1831-0	T 型管接头	JOINT,T-PIPE	-	2		
020	3A091-1829-0	油冷却器止回阀	VALVE,CHECK O/C	-	1		
030	3C581-1828-0	油冷却器管组件(T)	COMP.PIPE,OILCOOLER	-	1		
040	06014-51223	接头	JOINT	-	2		
050	3C081-1810-0	机油冷却器	COOLER,OIL	-	1		
060	01123-60816	螺栓	BOLT	-	4		

↔ 新旧部件可替换; ≠ 新旧部件不可替换; ← 新部件可替换旧部件; → 旧部件可替换新部件

J27501 油压管线（转向／ＰＴＯ）［安全支架］
HYDRAULIC OIL LINE (STEERING/PTO) [ROPS]

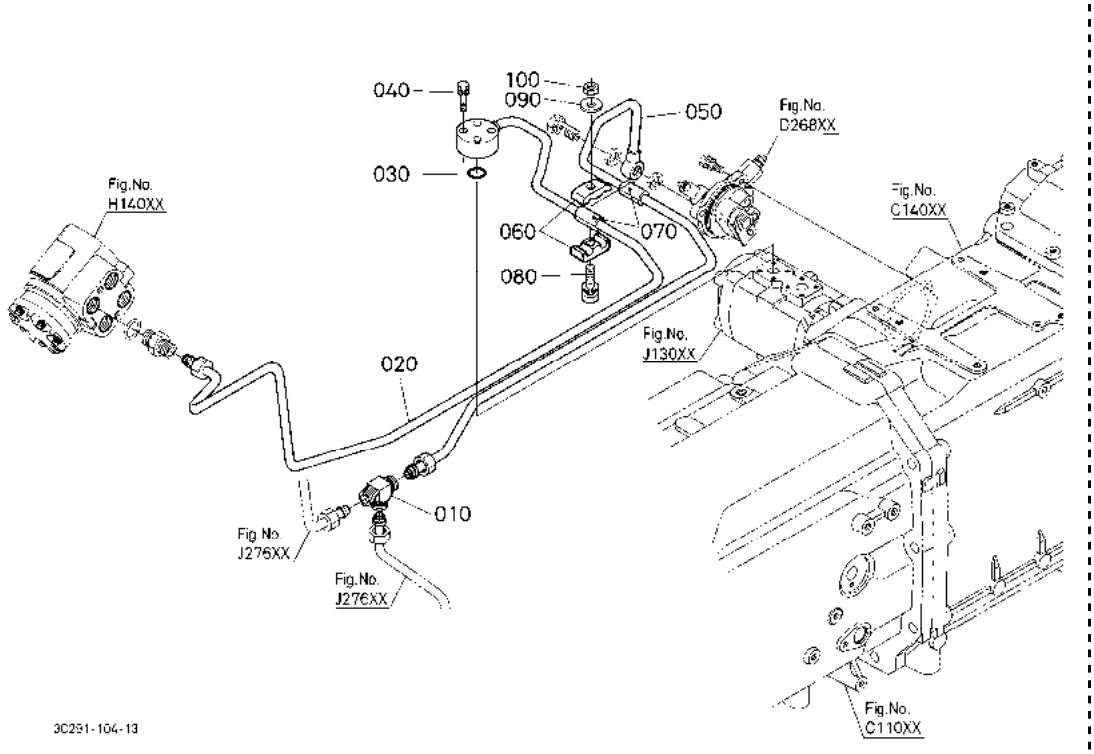

A:M954(M9540DTH) B:M954-CAB(M9540DTHC)

序号 REF.No.	零件号 PART No.	零件名称	PART NAME	数量/机器序列号 Q'TY/S.No. A	B	互换 I.C.	备注 REMARKS
010	3A231-1818-0	T 型管接头	JOINT,T-PIPE	1	-		
020	3C081-6323-3	液压转向管组件(PS)	COMP.PIPE,POWER STRG	1	-		
030	04817-00200	O 形圈	O RING	1	-		
040	01023-50635	螺栓	BOLT	4	-		
050	3C291-2760-0	管组件(PTO)	COMP.PIPE,PTO	1	-		
060	66711-3614-0	管束环	CLAMP,PIPE	2	-		
070	3C001-6333-0	软管	TUBE,PIPE	2	-		
080	01023-60640	螺栓	BOLT	1	-		
090	04015-60060	平垫圈	WASHER,PLAIN	1	-		
100	02012-60060	螺母	NUT	1	-		

↔ 新旧部件可替换； ≠ 新旧部件不可替换； ← 新部件可替换旧部件； → 旧部件可替换新部件

J27502 油压管线（转向／ＰＴＯ）［驾驶室］
HYDRAULIC OIL LINE (STEERING/PTO) [CAB]

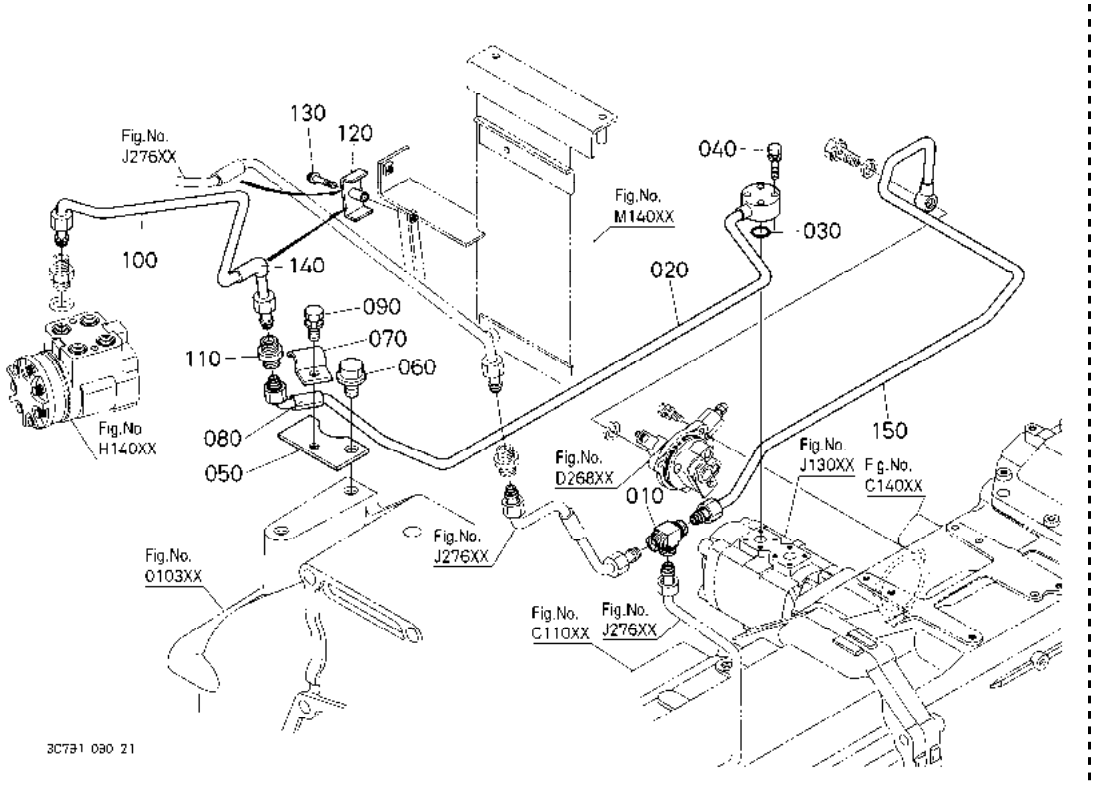

A:M954(M9540DTH) B:M954-CAB(M9540DTHC)

序号 REF.No.	零件号 PART No.	零件名称	PART NAME	数量/机器序列号 Q'TY/S.No. A	B	互换 I.C.	备注 REMARKS
010	3A231-1818-0	T 型管接头	JOINT,T-PIPE	-	1		
020	3C581-6323-4	液压转向管组件(PS)	COMP.PIPE,POWER STRG	-	1		
030	04817-00200	O 形圈	O RING	-	1		
040	01023-50635	螺栓	BOLT	-	4		
050	3C581-6321-0	固定件(PS)	STAY	-	1		
060	01774-51220	法兰螺栓	BOLT,FLANGE	-	1		
070	36919-5052-0	软管夹	CLAMP,HOSE	-	1		
080	3C001-6333-0	软管	TUBE,PIPE	-	1		
090	01123-60816	螺栓	BOLT	-	1		
100	3C581-6324-3	液压转向管组件(PS)	COMP.PIPE,POWER STRG	-	1		
110	06013-51203	管接头	JOINT,PIPE	-	1		
120	3A231-1816-0	油冷却器固定件	STAY,OIL COOLER	-	1		
130	01754-50630	法兰螺栓	BOLT,FLANGE	-	1		
140	36330-6333-0	橡胶保护装置	RUBBER,PROTECTOR	-	1		
150	3C791-2760-0	管组件(PTO)	COMP.PIPE,PTO	-	1		

↔ 新旧部件可替换； ≠ 新旧部件不可替换； ← 新部件可替换旧部件； → 旧部件可替换新部件

J27601 油压管线(梭动 / 控制器)[安全支架]
HYDRAULIC OIL LINE (SHUTTLE/CONTROLLER) [ROPS]

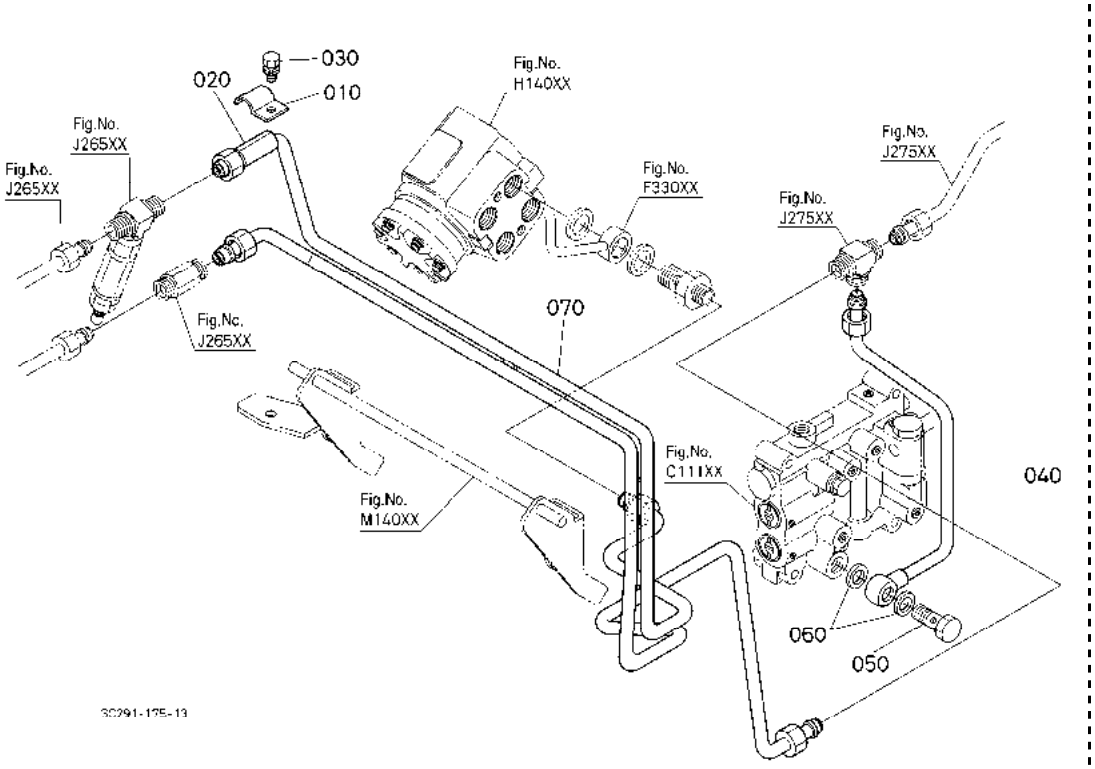

A:M954(M9540DTH) B:M954-CAB(M9540DTHC)

序号 REF.No.	零件号 PART No.	零件名称	PART NAME	数量/机器序列号 Q'TY/S.No. A	B	互换 I.C.	备注 REMARKS
010	36919-5052-0	软管夹	CLAMP,HOSE	1	-		
020	3C001-6333-0	软管	TUBE,PIPE	1	-		
030	01123-50820	螺栓	BOLT	1	-		
040	3C291-2386-2	梭动管组件	COMP.PIPE,SHUTTLE	1	-		
050	34076-6659-0	接头螺栓	BOLT,JOINT	1	-		
060	04714-00200	衬垫	GASKET	2	-		
070	3C291-6225-4	控制器管组件	COMP.PIPE,CONTROLLER	1	-		

↔ 新旧部件可替换; ≠ 新旧部件不可替换; ← 新部件可替换旧部件; → 旧部件可替换新部件

J27602 油压管线(梭动 / 控制器)[驾驶室]
HYDRAULIC OIL LINE (SHUTTLE/CONTROLLER) [CAB]

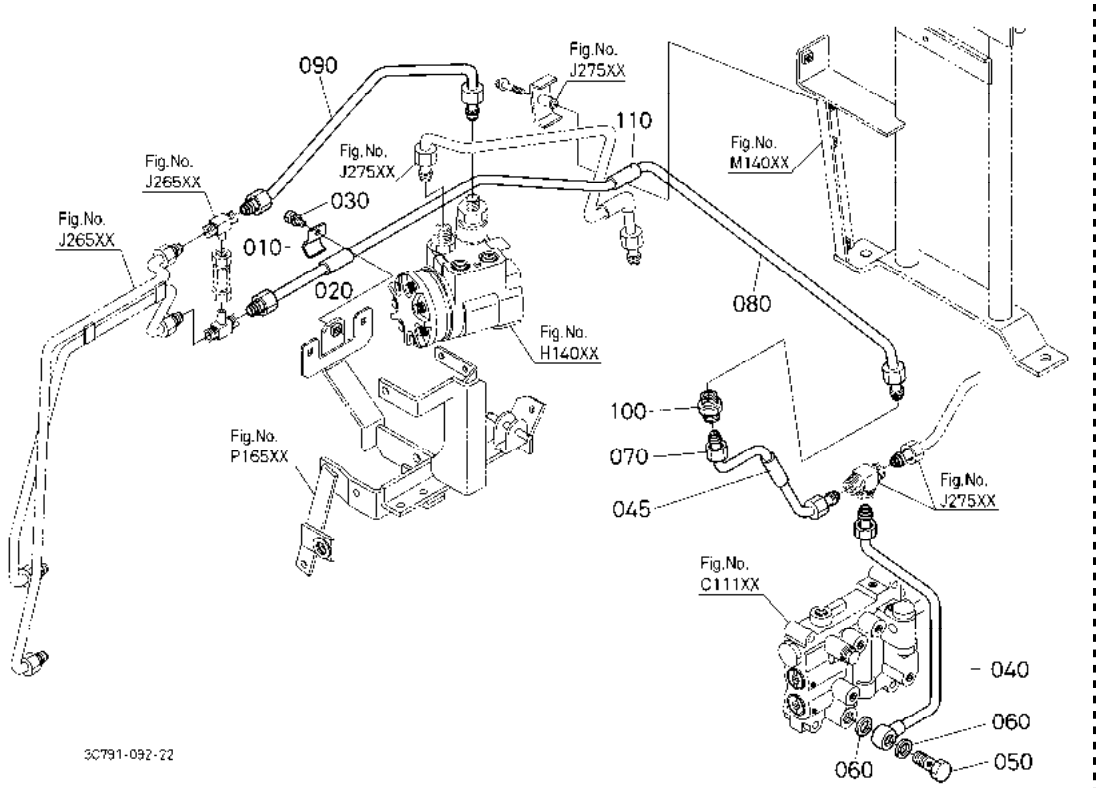

A:M954(M9540DTH) B:M954-CAB(M9540DTHC)

序号 REF.No.	零件号 PART No.	零件名称	PART NAME	数量/机器序列号 Q'TY/S.No. A	B	互换 I.C.	备注 REMARKS
010	36919-5052-0	软管夹	CLAMP,HOSE	-	1		
020	3C001-6333-0	软管	TUBE,PIPE	-	1		
030	01123-50820	螺栓	BOLT	-	1		
040	3C291-2386-2	梭动管组件	COMP.PIPE,SHUTTLE	-	1		
045	32771-3359-0	接管	TUBE,PIPE	-	1		
050	34076-6659-0	接头螺栓	BOLT,JOINT	-	1		
060	04714-00200	衬垫	GASKET	-	2		
070	3C581-6225-0	控制器管组件	COMP.PIPE,CONTROLLER	-	1		
080	3C581-6226-3	控制器管组件	COMP.PIPE,CONTROLLER	-	1		
090	3C581-6227-0	控制器管组件	COMP.PIPE,CONTROLLER	-	1		
100	06013-51203	管接头	JOINT,PIPE	-	1		
110	3C001-6333-0	软管	TUBE,PIPE	-	1		

↔ 新旧部件可替换; ≠ 新旧部件不可替换; ← 新部件可替换旧部件; → 旧部件可替换新部件

J28001 转向油管(输送) [安全支架]
STEERING HOSE (DELIVERY) [ROPS]

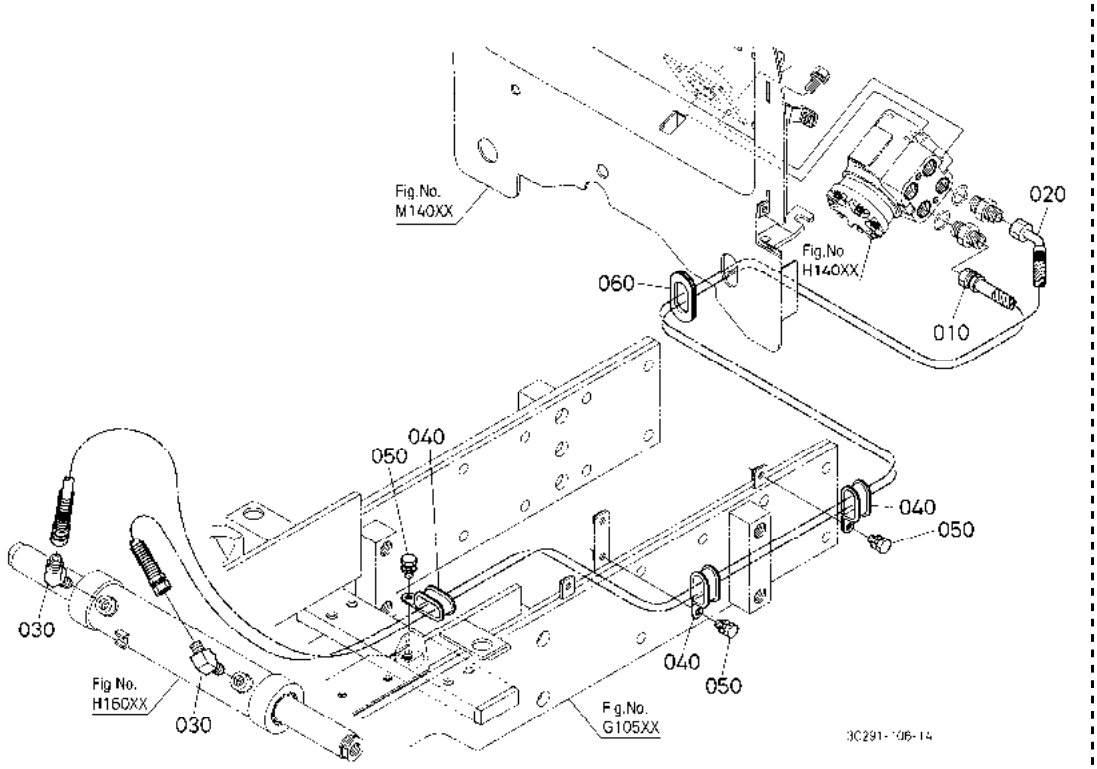

A:M954(M9540DTH) B:M954-CAB(M9540DTHC)

序号 REF.No.	零件号 PART No.	零件名称	PART NAME	数量/机器序列号 Q'TY/S.No. A	B	互换 I.C.	备注 REMARKS
010	3C091-6335-0	送油管(R)	HOSE,DELIVERY	1	-		
020	3C091-6336-0	送油管(L)	HOSE,DELIVERY	1	-		
030	56811-2738-0	接头	ADAPTER	2	-		
040	T0270-5023-0	管束环	CLAMP,HOSE	3	-		
050	01123-60814	螺栓	BOLT	3	-		
060	3C081-6333-0	橡胶圈	GROMMET	1	-		

↔ 新旧部件可替换; ≠ 新旧部件不可替换; ← 新部件可替换旧部件; → 旧部件可替换新部件

J28002 转向油管(输送) [驾驶室]
STEERING HOSE (DELIVERY) [CAB]

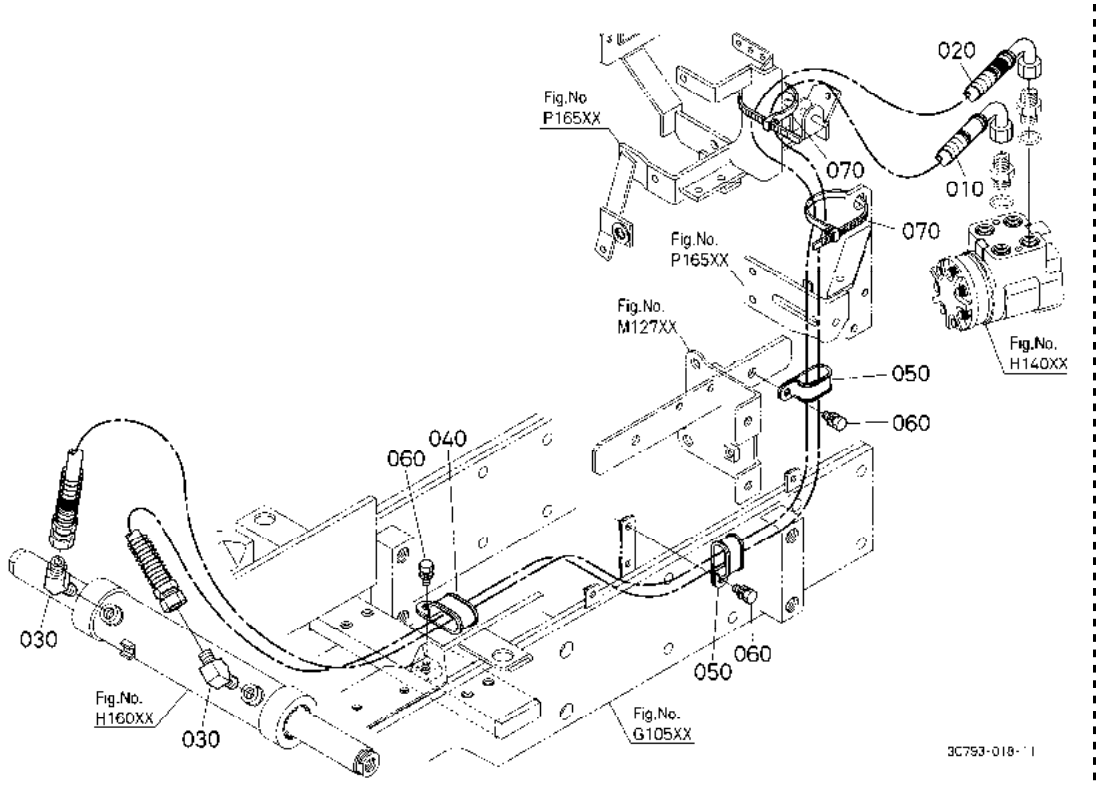

A:M954(M9540DTH) B:M954-CAB(M9540DTHC)

序号 REF.No.	零件号 PART No.	零件名称	PART NAME	数量/机器序列号 Q'TY/S.No. A	B	互换 I.C.	备注 REMARKS
010	3A161-6335-0	送油管	HOSE,DELIVERY	-	1		
020	3A161-6336-0	软管	HOSE,DELIVERY	-	1		
030	56811-2738-0	接头	ADAPTER	-	2		
040	T0270-5023-0	管束环	CLAMP,HOSE	-	1		
050	T0270-5023-0	管束环	CLAMP,HOSE	-	2		
060	01123-60814	螺栓	BOLT	-	3		
070	55311-4126-0	线夹	BAND,CORD	-	2		

↔ 新旧部件可替换; ≠ 新旧部件不可替换; ← 新部件可替换旧部件; → 旧部件可替换新部件

J31001 油压缸［安全支架］ HYDRAULIC CYLINDER [ROPS]

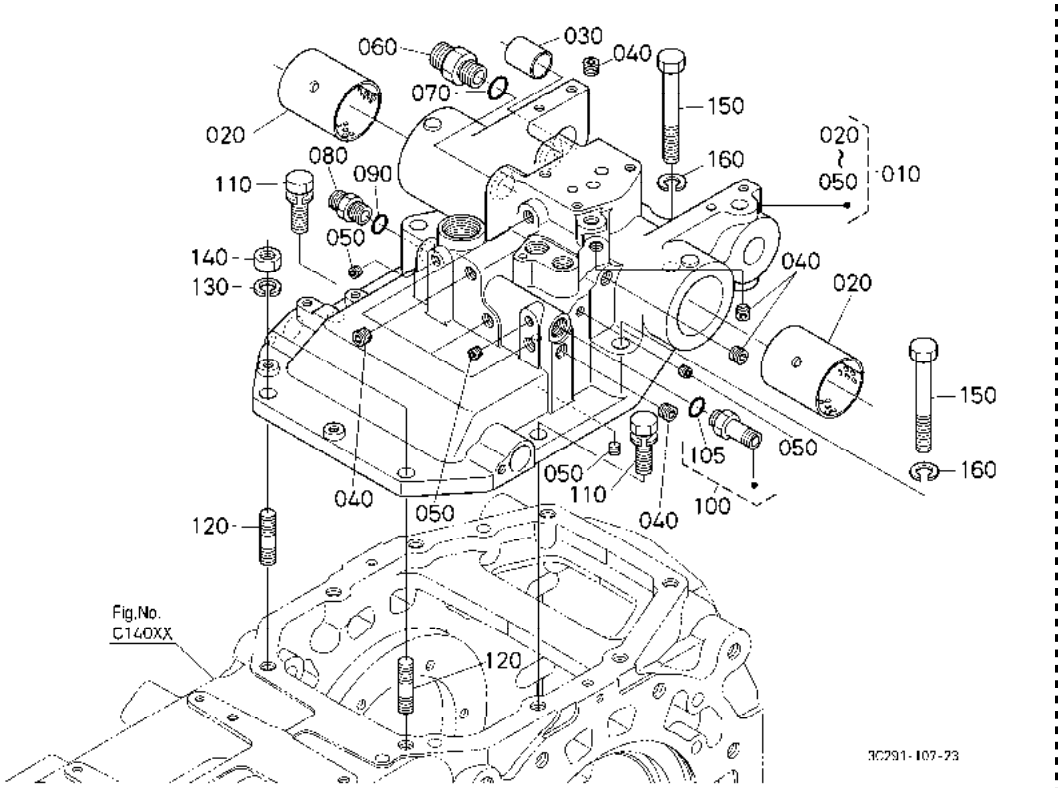

A:M954(M9540DTH) B:M954-CAB(M9540DTHC)

序号 REF.No.	零件号 PART No.	零件名称	PART NAME	数量/机器序列号 Q'TY/S.No. A	B	互换 I.C.	备注 REMARKS
010	3C081-8212-5	盖箱组件	ASSY CASE,COVER	1	-		
020	3G705-8241-0	轴套	BUSH	2	-		
030	36330-8183-0	轴套	BUSH	1	-		
040	36741-9402-2	锥形塞	PLUG,TAPER	8	-		
050	31351-3716-0	塞	PLUG	4	-		
060	06012-51843	管接头	JOINT,PIPE	1	-		
070	04817-00180	O 形圈	O RING	1	-		
080	06112-53033	管接头	JOINT,PIPE	1	-		
090	04817-00140	O 形圈	O RING	1	-		
100	RB238-6143-0	管接头	JOINT,PIPE	1	-		
105	04817-00140	O 形圈	O RING	1	-		
110	01138-51440	螺栓	BOLT	2	-		
120	01517-61435	双头螺栓	STUD	2	-		
130	04512-60140	弹簧垫圈	WASHER,SPRING	2	-		
140	02176-50140	螺母	NUT	2	-		
150	01176-51495	螺栓	BOLT	4	-		
160	04512-60140	弹簧垫圈	WASHER,SPRING	4	-		

↔ 新旧部件可替换； ≠ 新旧部件不可替换； ← 新部件可替换旧部件； → 旧部件可替换新部件

J31002 油压缸［驾驶室］ HYDRAULIC CYLINDER [CAB]

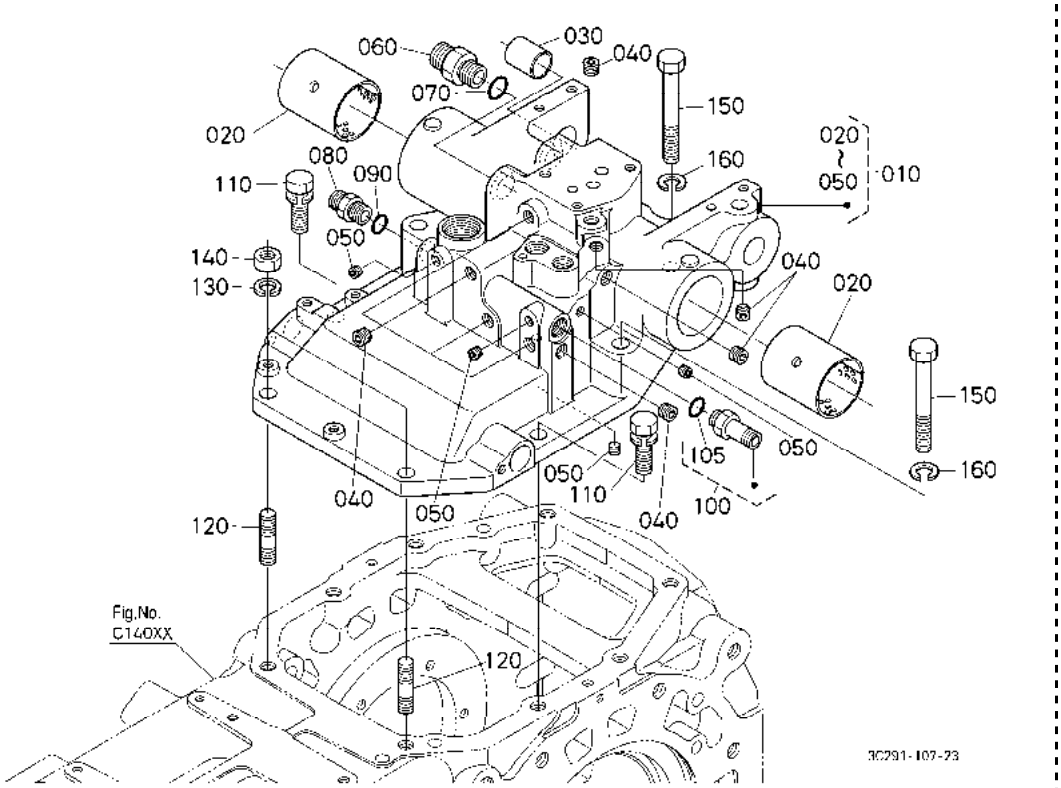

A:M954(M9540DTH) B:M954-CAB(M9540DTHC)

序号 REF.No.	零件号 PART No.	零件名称	PART NAME	数量/机器序列号 Q'TY/S.No. A	B	互换 I.C.	备注 REMARKS
010	3C081-8212-5	盖箱组件	ASSY CASE,COVER	-	1		
020	3G705-8241-0	轴套	BUSH	-	2		
030	36330-8183-0	轴套	BUSH	-	1		
040	36741-9402-2	锥形塞	PLUG,TAPER	-	8		
050	31351-3716-0	塞	PLUG	-	4		
060	06012-51843	管接头	JOINT,PIPE	-	1		
070	04817-00180	0 形圈	O RING	-	1		
080	06112-53033	管接头	JOINT,PIPE	-	1		
090	04817-00140	0 形圈	O RING	-	1		
100	RB238-6143-0	管接头	JOINT,PIPE	-	1		
105	04817-00140	0 形圈	O RING	-	1		
110	01138-51440	螺栓	BOLT	-	2		
120	01517-61435	双头螺栓	STUD	-	2		
130	04512-60140	弹簧垫圈	WASHER,SPRING	-	2		
140	02176-50140	螺母	NUT	-	2		
150	01176-51495	螺栓	BOLT	-	4		
160	04512-60140	弹簧垫圈	WASHER,SPRING	-	4		

↔ 新旧部件可替换； ≠ 新旧部件不可替换； ← 新部件可替换旧部件； → 旧部件可替换新部件

J31500 油压起落臂 HYDRAULIC LIFT ARM

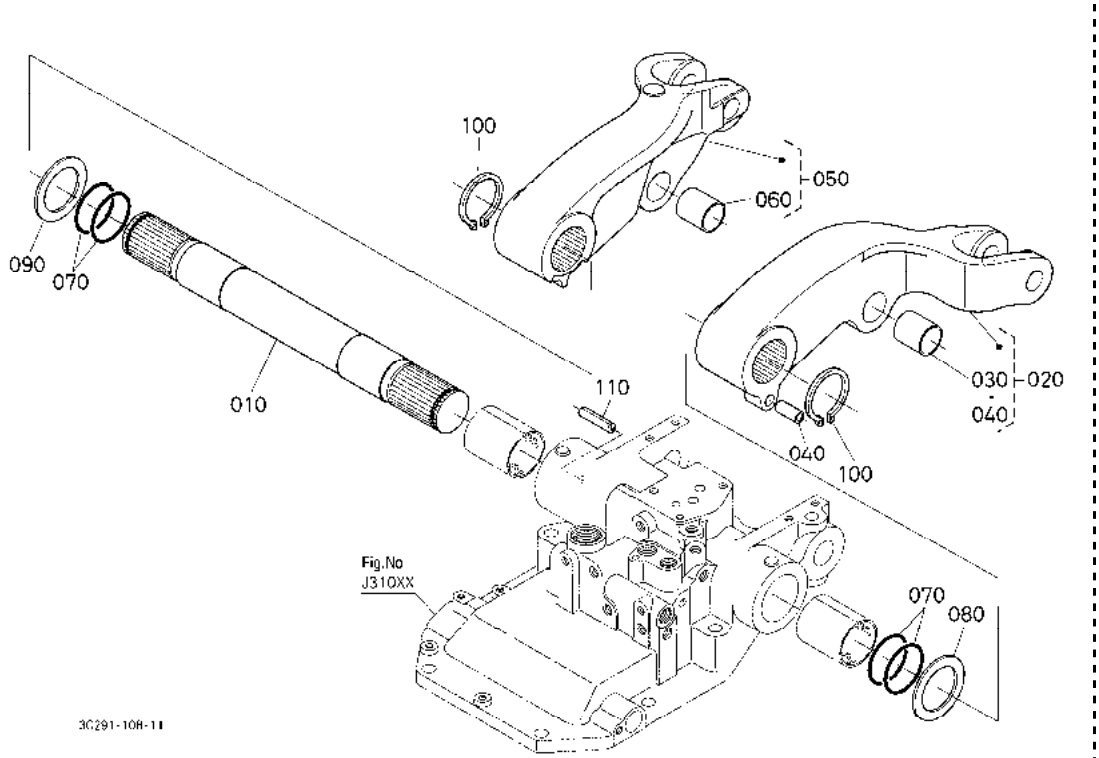

A:M954(M9540DTH) B:M954-CAB(M9540DTHC)

序号 REF.No.	零件号 PART No.	零件名称	PART NAME	数量/机器序列号 Q'TY/S.No. A	B	互换 I.C.	备注 REMARKS
010	3C081-8283-0	油压臂轴	SHAFT,HYD.ARM	1	1		
020	3C081-8296-0	起落臂组件(L)	ASSY ARM,LIFT LH	1	1		
030	36330-8183-0	轴套	BUSH	1	1		
040	08511-01020	衬套	BUSH	1	1		
050	3C081-8295-2	起落臂组件(R)	ASSY ARM,LIFT RH	1	1		
060	36330-8183-0	轴套	BUSH	1	1		
070	04816-00490	O 型密封圈	O RING	4	4		
080	3G705-8218-0	推力轴环	COLLAR,THRUST	1	1		
090	3C081-8218-0	推力轴环	COLLAR,THRUST	1	1		
100	04612-00500	外部挡圈	CIR CLIP,EXTERNAL	2	2		
110	05411-00614	弹簧销	PIN,SPRING	1	1		

↔ 新旧部件可替换; ≠ 新旧部件不可替换; ← 新部件可替换旧部件; → 旧部件可替换新部件

J31700 安全阀 / 溢流阀
SAFETY VALVE/RELIEF VALVE

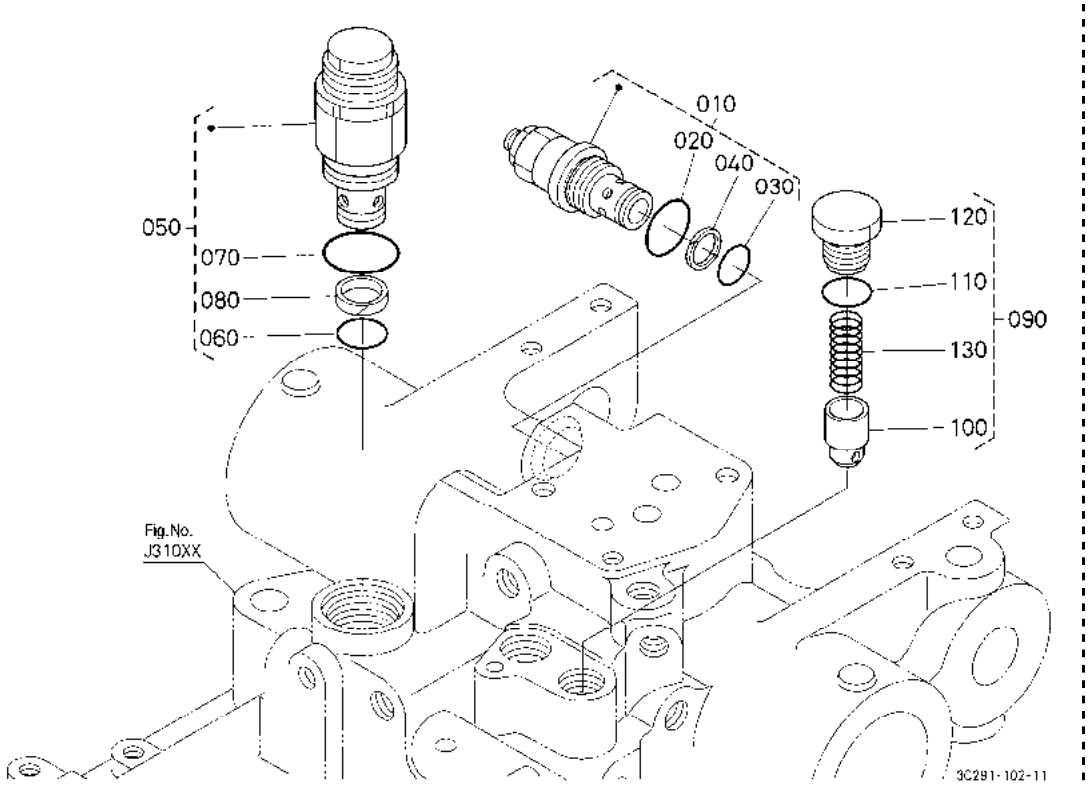

A:M954(M9540DTH) B:M954-CAB(M9540DTHC)

序号 REF.No.	零件号 PART No.	零件名称	PART NAME	数量/机器序列号 Q'TY/S.No. A	B	互换 I.C.	备注 REMARKS
010	YR517-1110-0	溢流阀组件	ASSY VALVE,RELIEF	1	1		
020	04817-00220	0 形圈	O RING	1	1		
030	04817-05150	0 型密封圈	O RING	1	1		
040	67810-3837-0	亢公环	RING,BACK UP	1	1		
050	YR516-5510-0	安全阀组件	ASSY VALVE,SAFETY	1	1		
060	04817-00160	0 形圈	O RING	1	1		
070	04816-06280	0 型密封圈	O RING	1	1		
080	YT133-0016-0	亢公环	RING,BACK UP	1	1		
090	3C081-8232-0	止回阀组件	ASSY VALVE,CHECK	1	1		
100	YT812-8815-0	提升阀	POPPET	1	1		
110	04816-00140	0 形圈	O RING	1	1		
120	YR535-2216-0	塞	PLUG	1	1		
130	YR529-1148-0	制动弹簧	SPRING,CHECK	1	1		

↔ 新旧部件可替换; ≠ 新旧部件不可替换; ← 新部件可替换旧部件; → 旧部件可替换新部件

J32301 落下锁定手柄［安全支架］ LOWERING LOCK LEVER [ROPS]

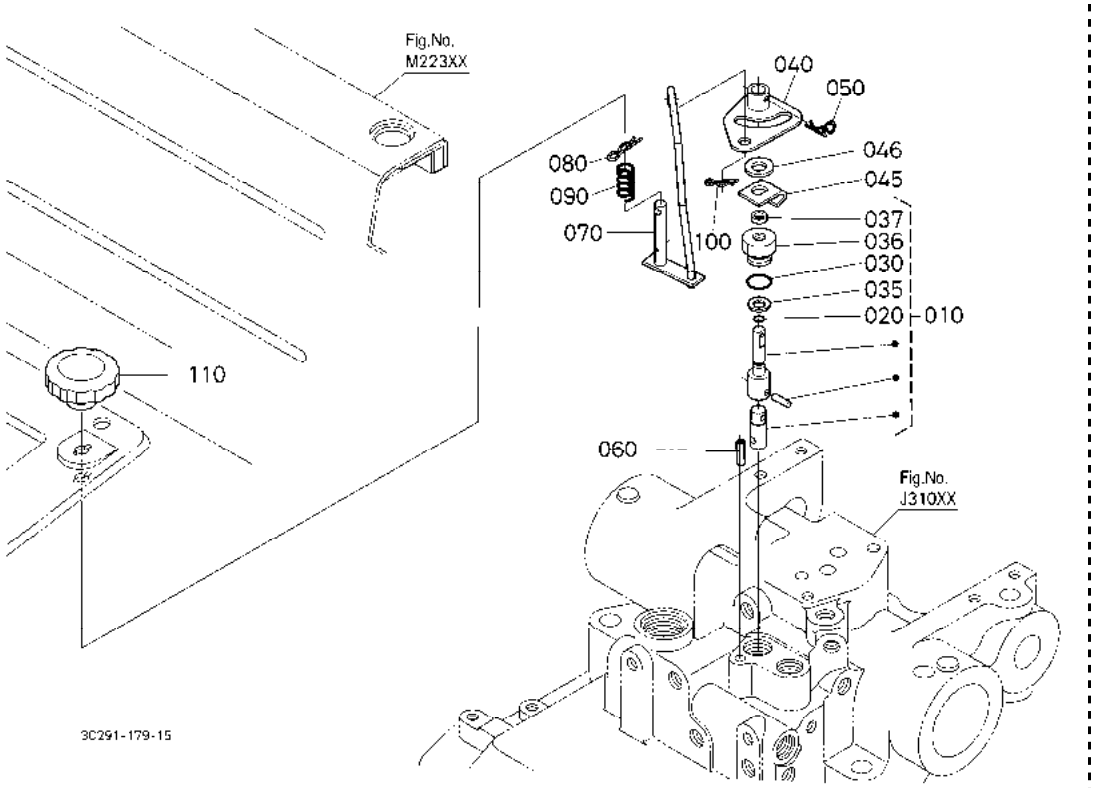

A:M954(M9540DTH) B:M954-CAB(M9540DTHC)

序号 REF.No.	零件号 PART No.	零件名称	PART NAME	数量/机器序列号 Q'TY/S.No. A	B	互换 I.C.	备注 REMARKS
010	T1060-3530-0	缸销组件	ASSY VALVE	1	-		
020	04817-00050	0 型密封圈	O RING	1	-		
030	04816-00160	0 形圈	O RING	1	-		
035	YR535-2217-0	止推垫圈	WASHER,THRUST	1	-		
036	YR535-2214-0	轴座	HOLDER	1	-		
037	YR535-2215-0	防尘密封	SEAL,DUST	1	-		
040	3C081-8167-0	落下锁定手柄	LEVER,LOWERING LOCK	1	-		
045	T1060-3466-0	弹簧	SPRING	1	-		
046	04012-50080	平垫圈	WASHER,PLAIN	1	-		
050	3A011-8360-0	卡销	PIN,SNAP	1	-		
060	05411-00635	弹簧销	PIN,SPRING	1	-		
070	3C081-8755-0	轴组件	COMP SHAFT	1	-		
080	05525-61000	卡销	PIN,SNAP	1	-		
090	34150-3774-0	弹簧	SPRING	1	-		
100	05525-60600	卡销	PIN,SNAP	1	-		
110	T0070-3456-0	手柄	GRIP	1	-		

↔ 新旧部件可替换； ≠ 新旧部件不可替换； ← 新部件可替换旧部件； → 旧部件可替换新部件

J32302 落下锁定手柄［驾驶室］ LOWERING LOCK LEVER [CAB]

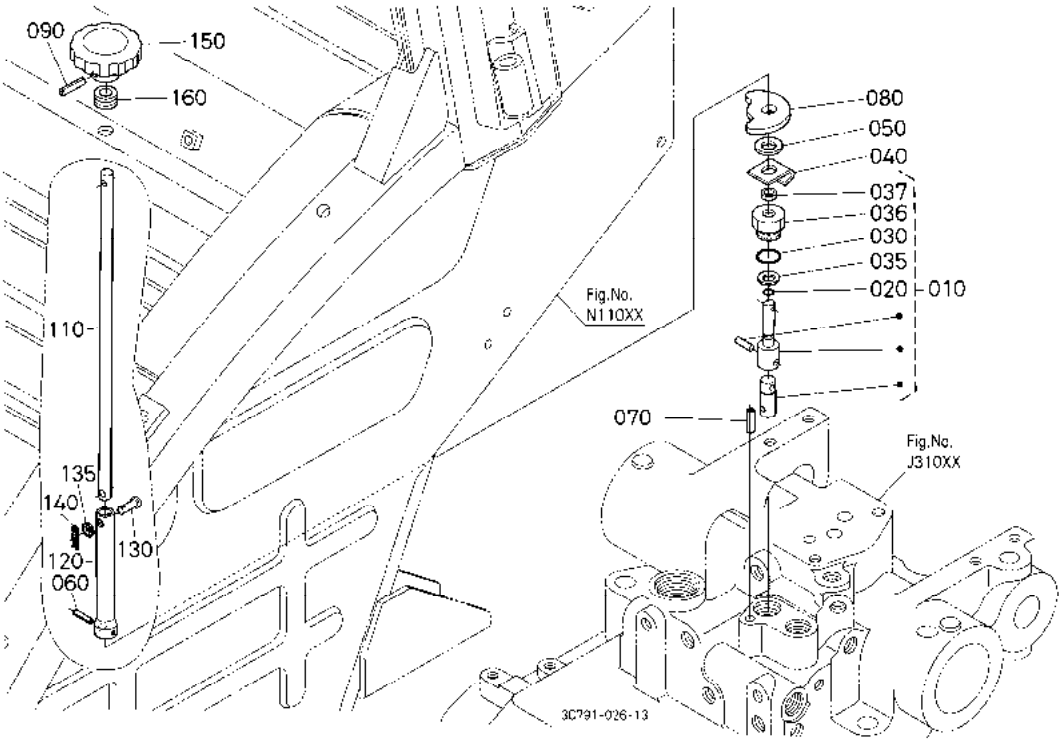

A:M954(M9540DTH) B:M954-CAB(M9540DTHC)

序号 REF.No.	零件号 PART No.	零件名称	PART NAME	数量/机器序列号 Q'TY/S.No. A	B	互换 I.C.	备注 REMARKS
010	T1060-3530-0	缸销组件	ASSY VALVE	-	1		
020	04817-00050	0 型密封圈	O RING	-	1		
030	04816-00160	0 形圈	O RING	-	1		
035	YR535-2217-0	止推垫圈	WASHER,THRUST	-	1		
036	YR535-2214-0	轴座	HOLDER	-	1		
037	YR535-2215-0	防尘密封	SEAL,DUST	-	1		
040	T1060-3466-0	弹簧	SPRING	-	1		
050	04012-50080	平垫圈	WASHER,PLAIN	-	1		
060	05411-00214	弹簧销	PIN,SPRING	-	1		
070	05411-00635	弹簧销	PIN,SPRING	-	1		
080	3C581-8165-0	落下锁定手柄	LEVER,LOWERING LOCK	-	1		
090	05411-00414	弹簧销	PIN,SPRING	-	1		
100	----	无	BLANK	-	-		
110	3C581-8167-3	轴	SHAFT	-	1		
120	3C581-8166-0	轴	SHAFT	-	1		
130	05122-50518	连接销	PIN,JOINT	-	1		
135	04717-00500	带橡胶的垫圈	WASHER,WITH RUBBER	-	1		
140	05525-60500	卡销	PIN,SNAP	-	1		
150	T0070-3456-0	手柄	GRIP	-	1		
160	36330-8745-0	橡胶环	RING,RUBBER	-	1		

↔ 新旧部件可替换； ≠ 新旧部件不可替换； ← 新部件可替换旧部件； → 旧部件可替换新部件

J35500 控制阀 CONTROL VALVE

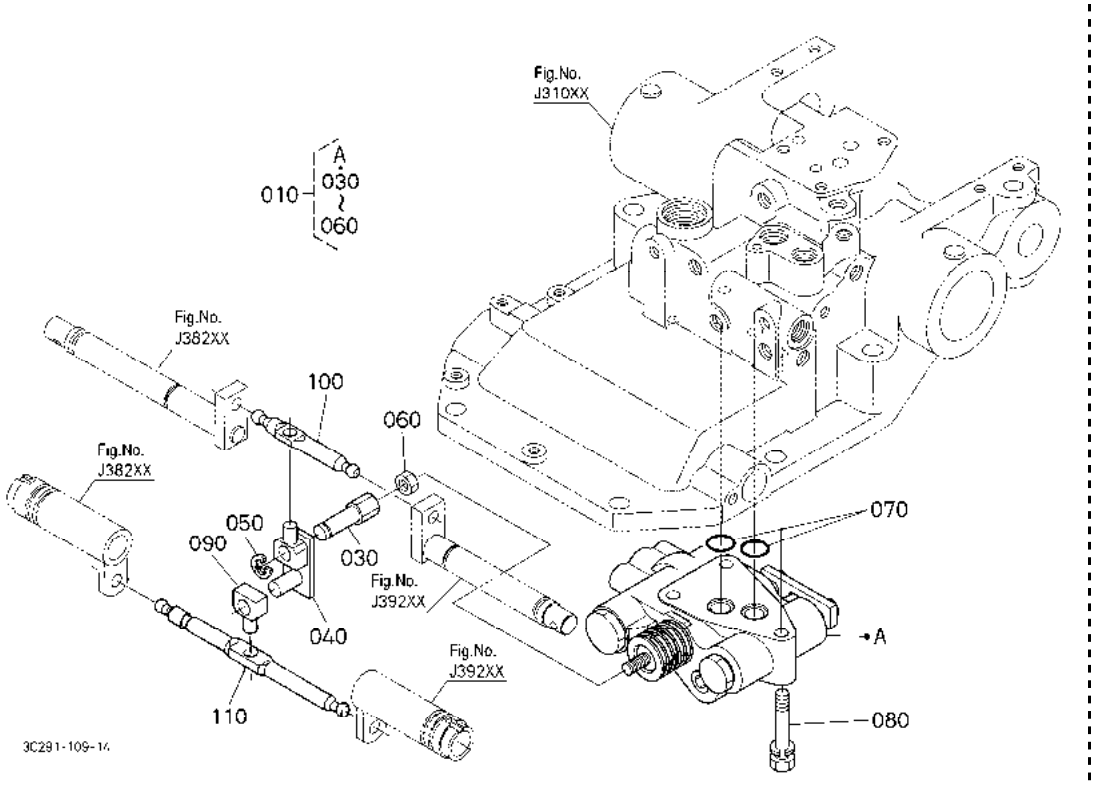

A:M954(M9540DTH) B:M954-CAB(M9540DTHC)

序号 REF.No.	零件号 PART No.	零件名称	PART NAME	数量/机器序列号 Q'TY/S.No. A	B	互换 I.C.	备注 REMARKS
010	3C085-8233-3	控制阀组件	ASSY VALVE,CONTROL	1	1		
020	----	无	BLANK	-	-		
030	3C091-8129-0	滑阀连杆	LINK,SPOOL	1	1		
040	3C081-8127-0	滑阀连杆	LINK,SPOOL	1	1		
050	04613-50080	外卡环	CIR CLIP,EXTERNAL	1	1		
060	02112-50080	螺母	NUT	1	1		
070	04817-00140	O 形圈	O RING	2	2		
080	01123-50850	螺栓	BOLT	3	3		
090	3C081-8128-0	滑阀连杆	LINK,SPOOL	1	1		
100	3C081-8124-0	阀柱杆	ROD,SPOOL	1	1		
110	32590-3752-0	滑阀驱动杆	LEVER,SPOOL DRIVE	1	1		

↔ 新旧部件可替换; ≠ 新旧部件不可替换; ← 新部件可替换旧部件; → 旧部件可替换新部件

J38001 牵引 / 位置控制手柄［安全支架］
DRAFT AND POSITION CONTROL LEVER [ROPS]

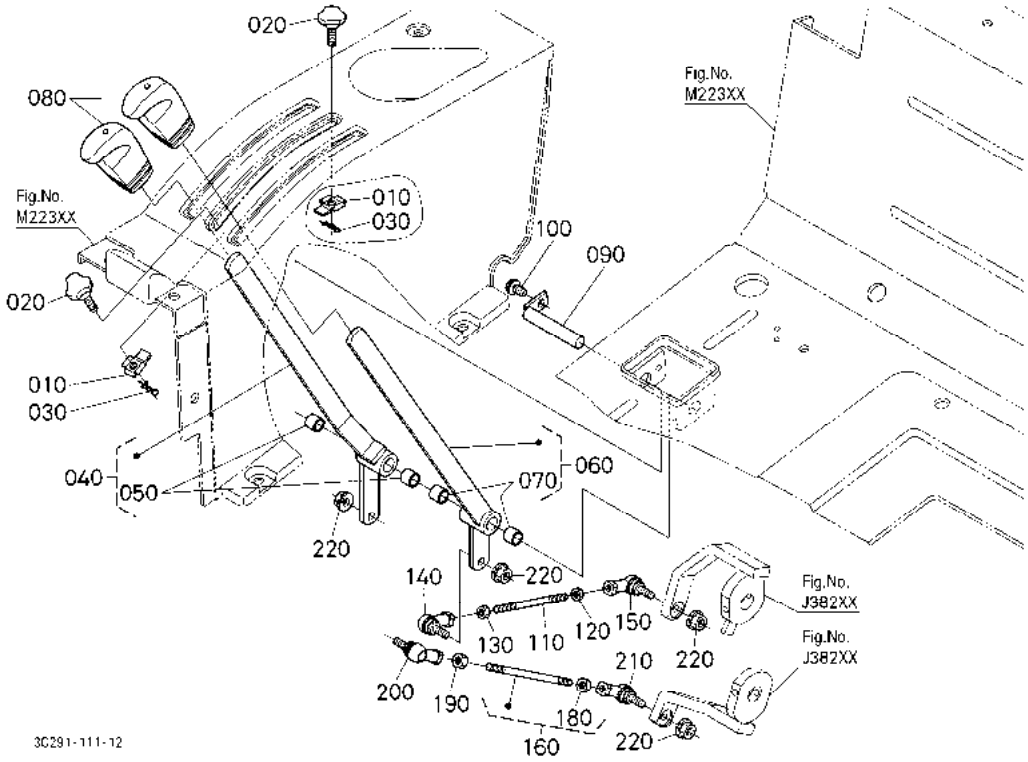

A:M954(M9540DTH) B:M954-CAB(M9540DTHC)

序号 REF.No.	零件号 PART No.	零件名称	PART NAME	数量/机器序列号 Q'TY/S.No. A	B	互换 I.C.	备注 REMARKS
010	36919-8152-3	手柄止动片	STOPPER,LEVER	2	-		
020	35624-8153-0	手柄	GRIP	2	-		
030	52300-3412-0	卡销	PIN,SNAP	1	-		
040	3C081-9421-2	位置手柄组件	ASSY LEVER,POSITION	1	-		
050	08511-01210	轴套	BUSH	2	-		
060	3C081-9422-3	牵引手柄组件	ASSY LEVER,DRAFT	1	-		
070	08511-01210	轴套	BUSH	2	-		
080	TD060-3614-0	把手	GRIP,LEVER	2	-		
090	3C081-9446-2	液压手柄轴	SHAFT,HYD.LEVER	1	-		
100	3G710-7114-0	螺栓	BOLT	1	-		
110	3C081-8195-0	液压控制杆	ROD,HYD.CONTROL	1	-		
120	02014-50060	螺母	NUT	1	-		
130	36530-2777-0	螺帽	NUT	1	-		
140	32530-4153-0	连杆球头	BALL,LINK	1	-		
150	32530-4152-0	连杆球头	BALL,LINK	1	-		
160	3C091-8197-0	油压控制杆组件	ASSY ROD,HYD.CONTROL	1	-		
170	----	无	BLANK	-	-		
180	02014-50060	螺母	NUT	1	-		
190	36530-2777-0	螺帽	NUT	1	-		
200	32530-4153-0	连杆球头	BALL,LINK	1	-		
210	32530-4152-0	连杆球头	BALL,LINK	1	-		
220	12264-9202-0	螺母	NUT,SPRING WASHER	4	-		

↔ 新旧部件可替换； ≠ 新旧部件不可替换； ← 新部件可替换旧部件； → 旧部件可替换新部件

J38002 牵引 / 位置控制手柄［驾驶室］
DRAFT AND POSITION CONTROL LEVER [CAB]

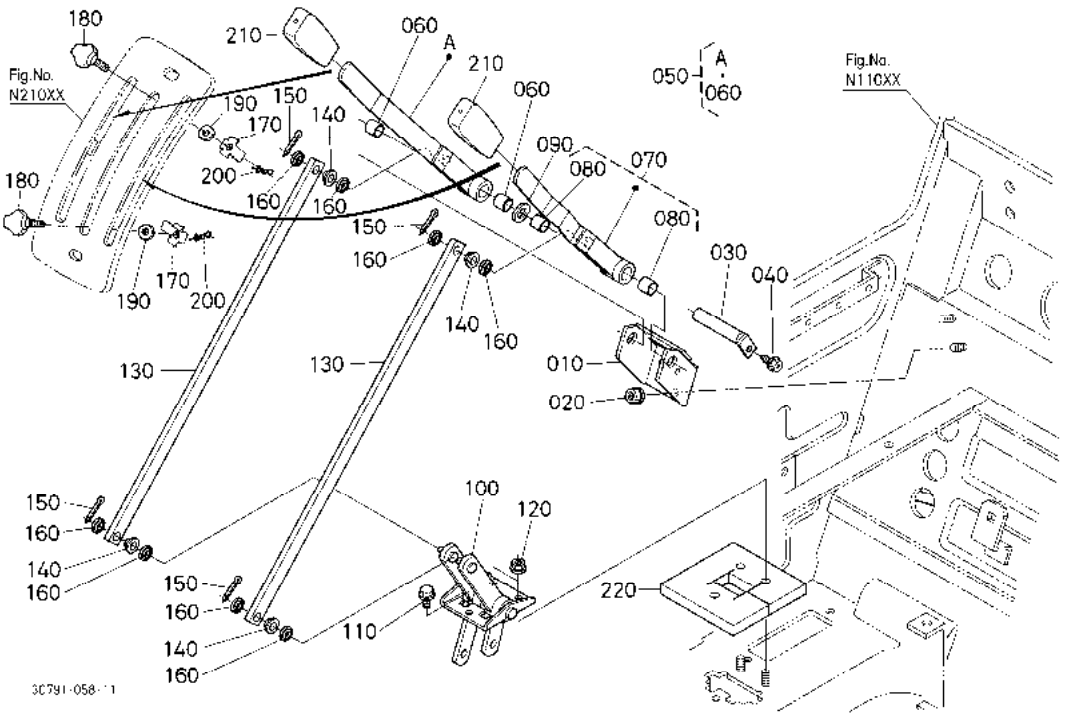

A:M954(M9540DTH) B:M954-CAB(M9540DTHC)

序号 REF.No.	零件号 PART No.	零件名称	PART NAME	数量/机器序列号 Q'TY/S.No. A	B	互换 I.C.	备注 REMARKS
010	3C581-9425-2	油压杆托架	BRACKET,HYD.LEVER	-	1		
020	02763-50080	法兰螺母	NUT,FLANGE	-	2		
030	3C581-9429-0	油压杆轴	SHAFT,HYD.LEVER	-	1		
040	3G710-7114-0	螺栓	BOLT	-	1		
050	3C581-9431-3	位置调节杆组件	ASSY LEVER,POSITION	-	1		
060	08511-01210	轴套	BUSH	-	2		
070	3C581-9430-4	牵引杆组件	ASSY LEVER,DRAFT	-	1		
080	08511-01210	轴套	BUSH	-	2		
090	36919-9236-0	波形垫圈	WASHER,WAVE	-	1		
100	3C581-9421-2	油压杆组件	ASSY LEVER,HYD.	-	1		
110	01754-50612	法兰螺栓	BOLT,FLANGE	-	1		
120	02751-50060	法兰螺母	NUT,FLANGE	-	2		
130	3C581-9447-0	油压控制拉杆	LINK,HYD.CONTROL	-	2		
140	33740-9451-0	轴套	BUSH	-	4		
150	05511-51612	开口销	PIN,SPLIT	-	4		
160	04717-00600	带橡胶的垫圈	WASHER,WITH RUBBER	-	8		
170	36919-8152-3	手柄止动片	STOPPER,LEVER	-	2		
180	35624-8153-0	手柄	GRIP	-	2		
190	04012-50080	平垫圈	WASHER,PLAIN	-	2		
200	52300-3412-0	卡销	PIN,SNAP	-	2		
210	31351-3688-0	手柄把手	GRIP,LEVER	-	2		
220	3C581-9470-0	海绵	SPONGE	-	1		

↔ 新旧部件可替换； ≠ 新旧部件不可替换； ← 新部件可替换旧部件； → 旧部件可替换新部件

J38100 牵引 / 控制棒位置
DRAFT AND POSITION CONTROL LOD

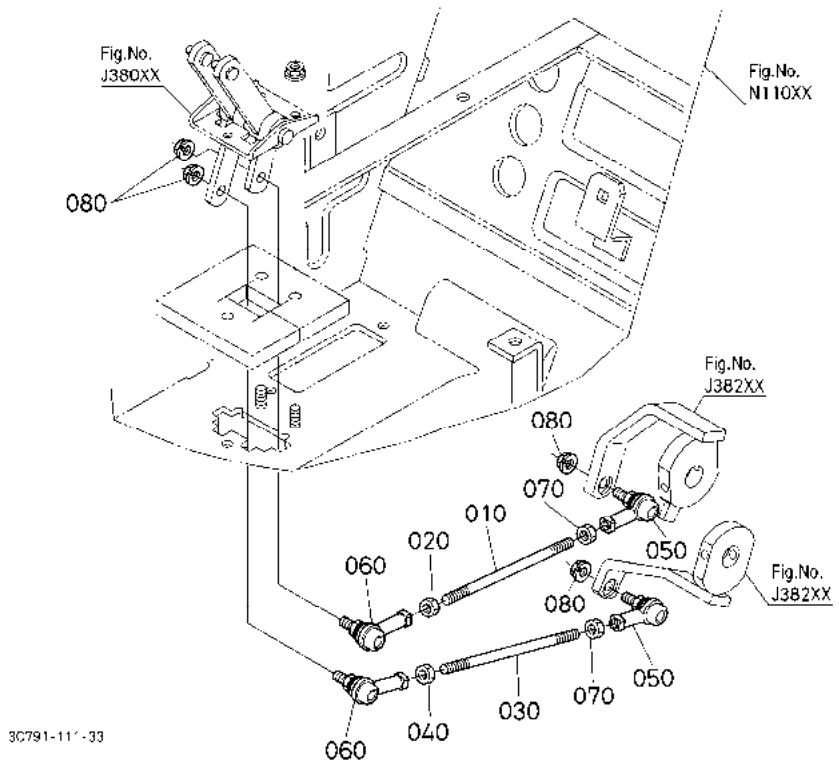

A:M954(M9540DTH) B:M954-CAB(M9540DTHC)

序号 REF.No.	零件号 PART No.	零件名称	PART NAME	数量/机器序列号 Q'TY/S.No. A	B	互换 I.C.	备注 REMARKS
010	3C501-8195-0	油压控制杆	ROD,HYD.CONTROL	-	1		
020	02014-50060	螺母	NUT	-	1		
030	32590-3780-0	牵引杆	ROD	-	1		
040	02014-50060	螺母	NUT	-	1		
050	32530-4153-0	连杆球头	BALL,LINK	-	2		
060	32530-4152-0	连杆球头	BALL,LINK	-	2		
070	36530-2777-0	螺帽	NUT	-	2		
080	12264-9202-0	螺母	NUT,SPRING WASHER	-	4		

↔ 新旧部件可替换; ≠ 新旧部件不可替换; ← 新部件可替换旧部件; → 旧部件可替换新部件

J38201 位置 / 牵引轴［安全支架］ POSITION AND DRAFT SHAFT [ROPS]

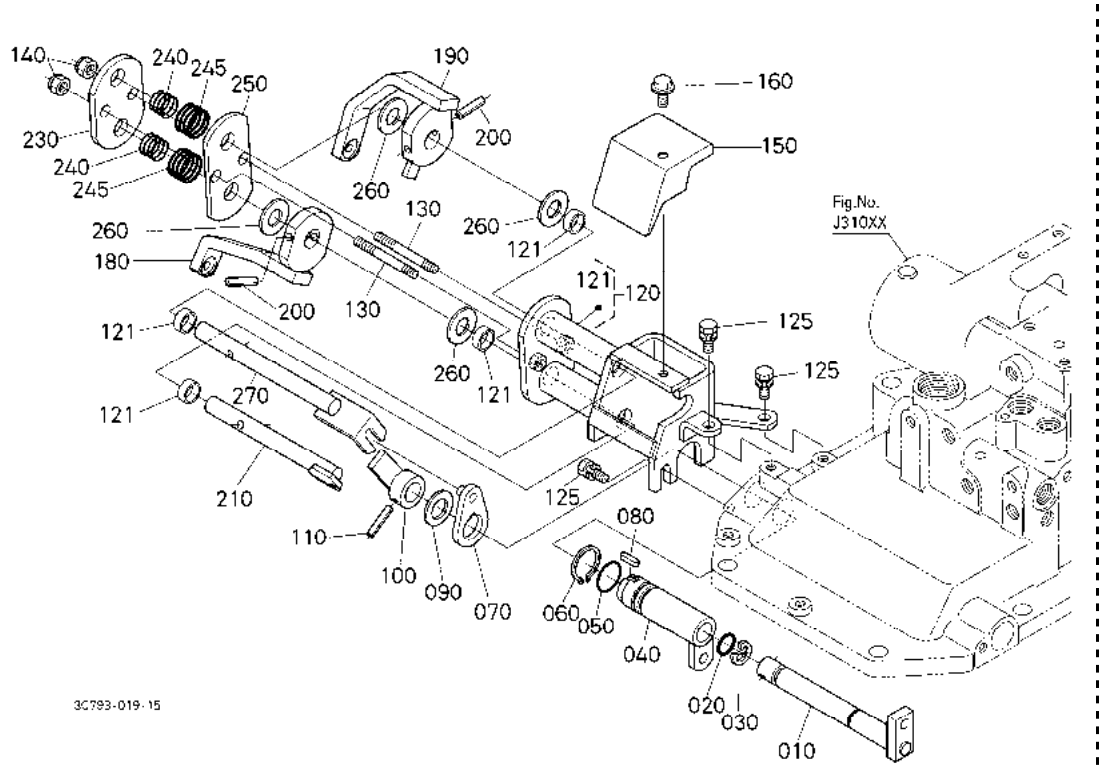

A:M954(M9540DTH) B:M954-CAB(M9540DTHC)

序号 REF.No.	零件号 PART No.	零件名称	PART NAME	数量/机器序列号 Q'TY/S.No. A	B	互换 I.C.	备注 REMARKS
010	3C081-8111-2	控制轴	SHAFT,CONTROL	1	-		
020	04816-00120	0 型密封圈	O RING	1	-		
030	04613-50150	外卡环	CIR CLIP,EXTERNAL	1	-		
040	3C081-8112-0	控制轴	SHAFT,CONTROL	1	-		
050	04816-00200	0 型密封圈	O RING	1	-		
060	04612-00240	外卡环	CIR CLIP,EXTERNAL	1	-		
070	3C081-8135-0	牵引杆	LEVER,DRAFT	1	-		
080	05712-00510	导向键	KEY,FEATHER	1	-		
090	41092-1441-0	轴环	COLLAR	1	-		
100	3C081-9429-3	位置调节杆	LEVER,POSITION	1	-		
110	05411-00525	弹簧销	PIN,SPRING	1	-		
120	3C081-8113-3	导架	BRACKET,GUIDE	1	-		
121	08511-01415	衬套	BUSH	4	-		
125	01123-60816	螺栓	BOLT	3	-		
130	01513-50860	双头螺栓	STUD	2	-		
140	02556-50080	锁紧螺母	NUT,LOCK	2	-		
150	3C082-8119-0	导向盖	COVER,GUIDE	1	-		
160	01754-50610	法兰螺栓	BOLT,FLANGE	1	-		
170	----	无	BLANK	-	-		
180	3C081-9423-4	位置调节杆	LEVER,POSITION	1	-		
190	3C081-9424-4	轴调节杆	LEVER,DRAFT	1	-		
200	05411-00536	弹簧销	PIN,SPRING	2	-		
210	3C082-9428-2	位置调节杆	LEVER,POSITION	1	-		
220	----	无	BLANK	-	-		
230	3C081-8147-0	弹簧板	PLATE,SPRING	1	-		
240	3A011-8146-0	弹簧	SPRING	2	-		
245	36200-8146-0	弹簧	SPRING	2	-		
250	3C081-8148-2	弹簧止动器	STOPPER,SPRING	1	-		
260	3C081-8144-0	摩擦板	PLATE,FRICTION	4	-		
270	3C082-8134-0	牵引杆	LEVER,DRAFT	1	-		

↔ 新旧部件可替换； ≠ 新旧部件不可替换； ← 新部件可替换旧部件； → 旧部件可替换新部件

J38203 定位牵引轴［驾驶室］［新］ POSITION AND DRAFT SHAFT [CAB] [NEW]

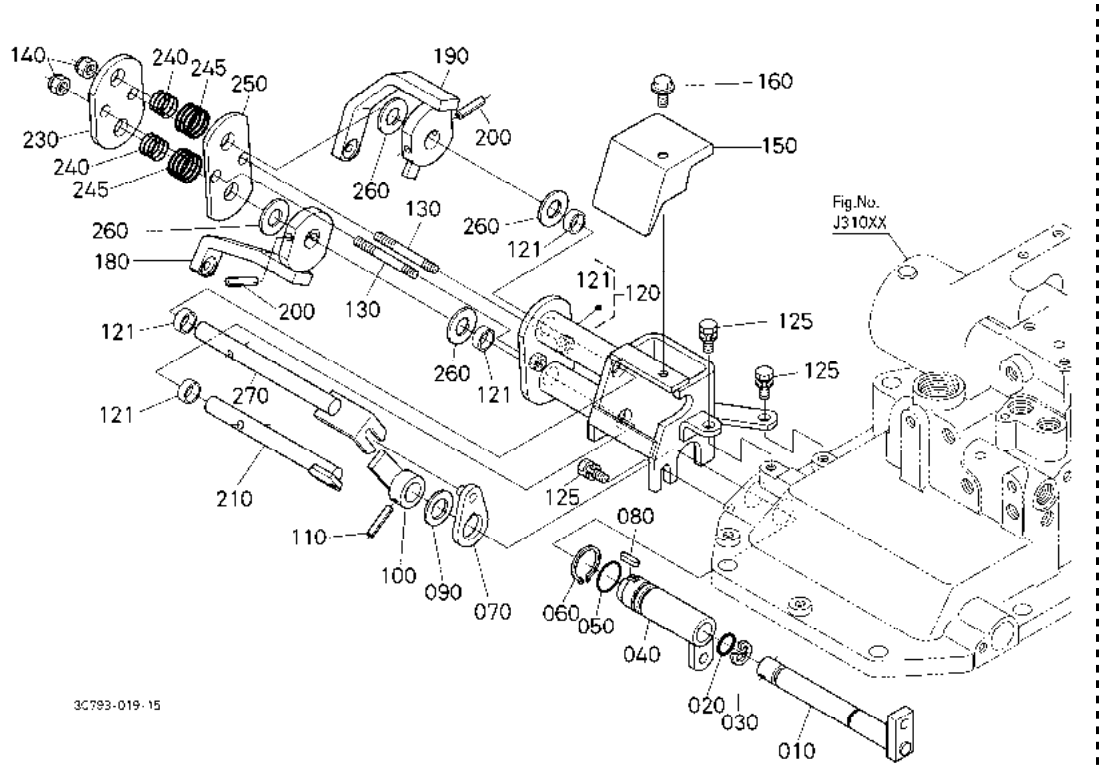

A:M954(M9540DTH) B:M954-CAB(M9540DTHC)

序号 REF.No.	零件号 PART No.	零件名称	PART NAME	数量/机器序列号 Q'TY/S.No. A	B	互换 I.C.	备注 REMARKS
010	3C081-8111-2	控制轴	SHAFT,CONTROL	-	1		
020	04816-00120	O 型密封圈	O RING	-	1		
030	04613-50150	外卡环	CIR CLIP,EXTERNAL	-	1		
040	3C081-8112-0	控制轴	SHAFT,CONTROL	-	1		
050	04816-00200	O 型密封圈	O RING	-	1		
060	04612-00240	外卡环	CIR CLIP,EXTERNAL	-	1		
070	3C081-8135-0	牵引杆	LEVER,DRAFT	-	1		
080	05712-00510	导向键	KEY,FEATHER	-	1		
090	41092-1441-0	轴环	COLLAR	-	1		
100	3C081-9429-3	位置调节杆	LEVER,POSITION	-	1		
110	05411-00525	弹簧销	PIN,SPRING	-	1		
120	3C081-8113-3	导架	BRACKET,GUIDE	-	1		
121	08511-01415	衬套	BUSH	-	4		
125	01123-60816	螺栓	BOLT	-	3		
130	01513-50860	双头螺栓	STUD	-	2		
140	02556-50080	锁紧螺母	NUT,LOCK	-	2		
150	3C082-8119-0	导向盖	COVER,GUIDE	-	1		
160	01754-50610	法兰螺栓	BOLT,FLANGE	-	1		
170	----	无	BLANK	-	-		
180	3C081-9423-4	位置调节杆	LEVER,POSITION	-	1		
190	3C081-9424-4	轴调节杆	LEVER,DRAFT	-	1		
200	05411-00536	弹簧销	PIN,SPRING	-	2		
210	3C082-9428-2	位置调节杆	LEVER,POSITION	-	1		
220	----	无	BLANK	-	-		
230	3C081-8147-0	弹簧板	PLATE,SPRING	-	1		
240	3A011-8146-0	弹簧	SPRING	-	2		
245	36200-8146-0	弹簧	SPRING	-	2		
250	3C081-8148-2	弹簧止动器	STOPPER,SPRING	-	1		
260	3C081-8144-0	摩擦板	PLATE,FRICTION	-	4		
270	3C082-8134-0	牵引杆	LEVER,DRAFT	-	1		

↔ 新旧部件可替换； ≠ 新旧部件不可替换； ← 新部件可替换旧部件； → 旧部件可替换新部件

J39200 反作用杆 FEED BACK LEVER

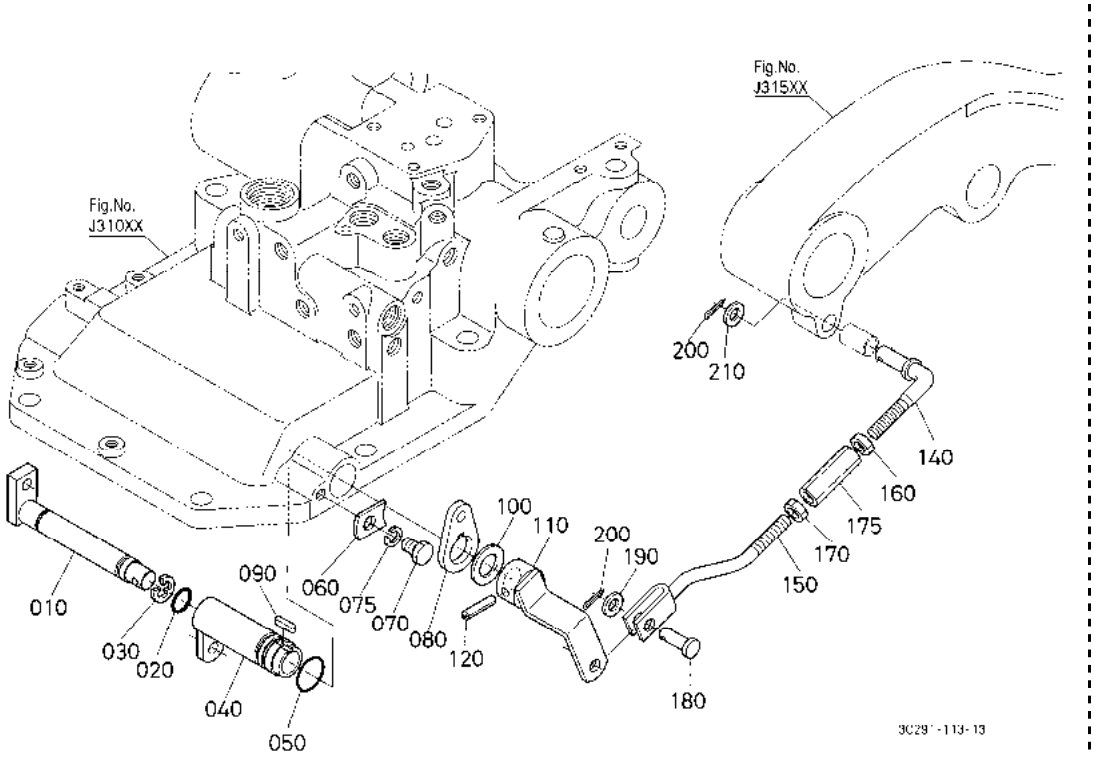

A:M954(M9540DTH) B:M954-CAB(M9540DTHC)

序号 REF.No.	零件号 PART No.	零件名称	PART NAME	数量/机器序列号 Q'TY/S.No. A	B	互换 I.C.	备注 REMARKS
010	3C081-8115-0	反作用轴	SHAFT,FEED BACK	1	1		
020	04816-00120	O 型密封圈	O RING	1	1		
030	04613-50150	外卡环	CIR CLIP,EXTERNAL	1	1		
040	3C081-8117-0	反作用轴	SHAFT,FEED BACK	1	1		
050	04816-00200	O 型密封圈	O RING	1	1		
060	3C081-8166-0	轴止动板	STOPPER,SHAFT	1	1		
070	31351-2320-0	螺栓	BOLT	1	1		
075	04512-60080	弹簧垫圈	WASHER,SPRING	1	1		
080	3C081-8172-2	反作用杆	LEVER,FEED BACK	1	1		
090	05712-00510	导向键	KEY,FEATHER	1	1		
100	41092-1441-0	轴环	COLLAR	1	1		
110	3C081-8169-0	反作用杆	LEVER,FEED BACK	1	1		
120	05411-00525	弹簧销	PIN,SPRING	1	1		
130	----	无	BLANK	-	-		
140	3C081-8131-0	位置调节杆(L)	ROD,POSITION L	1	1		
150	3C081-8132-0	位置调节杆(R)	ROD,POSITION R	1	1		
160	37300-4133-0	螺母	NUT	1	1		
170	02112-50080	螺母	NUT	1	1		
175	66591-4241-0	螺丝扣	TURNBUCKLE	1	1		
180	05122-50820	连接销	PIN,JOINT	1	1		
190	04013-60080	平垫圈	WASHER,PLAIN	1	1		
200	05511-50215	开口销	PIN,SPLIT	2	2		
210	04013-60100	平垫圈	WASHER,PLAIN	1	1		

⟷ 新旧部件可替换; ≠ 新旧部件不可替换; ⟵ 新部件可替换旧部件; ⟶ 旧部件可替换新部件

J44501 辅助控制阀［安全支架］ AUXILIARY CONTROL VALVE [ROPS]

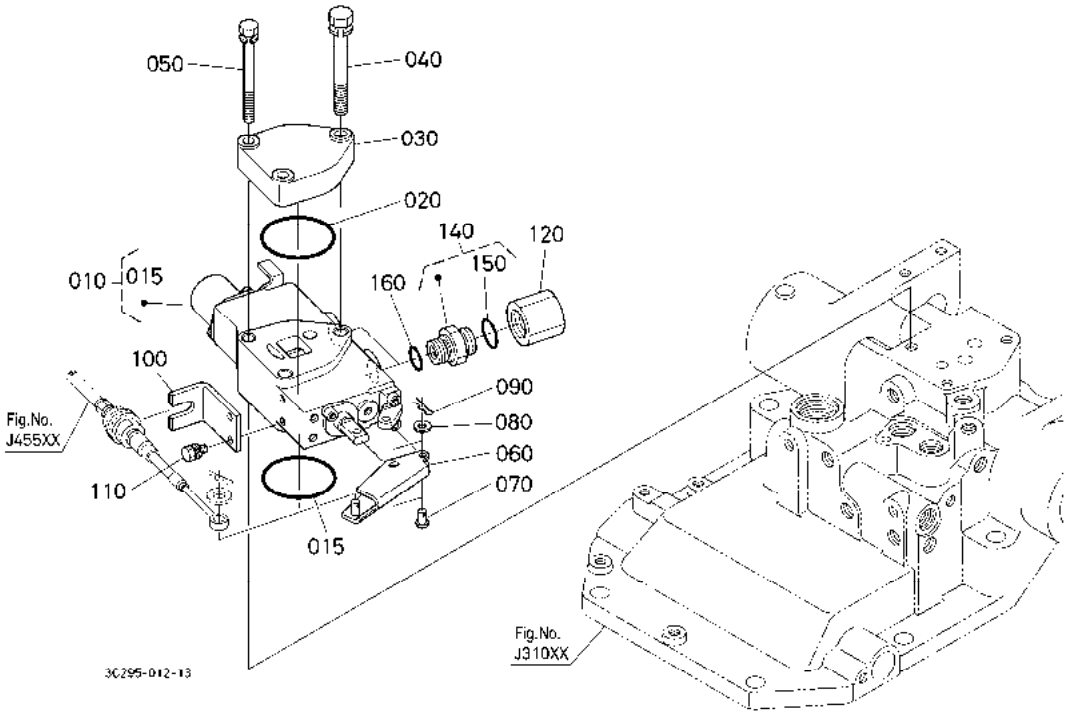

A:M954(M9540DTH) B:M954-CAB(M9540DTHC)

序号 REF.No.	零件号 PART No.	零件名称	PART NAME	数量/机器序列号 Q'TY/S.No. A	B	互换 I.C.	备注 REMARKS
010	3C294-8235-0	辅助控制阀	VALVE,AUX.CONTROL	1	-		
015	04815-07560	O 型密封圈	O RING	1	-		
020	04815-07560	O 型密封圈	O RING	1	-		
030	3C081-8294-0	辅助控制阀盖	COVER,AUX.CONT.VALVE	1	-		
040	01133-51085	螺栓	BOLT	1	-		
050	01123-50885	螺栓	BOLT	2	-		
060	3C341-8239-0	支撑辅助控制阀	SUPPORT,AUX.CON.VALV	1	-		
070	05122-50518	连接销	PIN,JOINT	2	-		
080	04012-50050	平垫圈	WASHER,PLAIN	2	-		
090	05525-60500	卡销	PIN,SNAP	2	-		
100	3F740-8238-0	固定器	HOLDER	1	-		
110	01023-50612	螺栓	BOLT	2	-		
120	3F740-8205-0	塞子	PLUG	2	-		
130	----	无	BLANK	-	-		
140	3A151-8201-2	连接器接头组件	ASSY JOINT COUPLER	2	-		
150	68011-6214-0	O 形密封圈	O RING	2	-		
160	04816-00140	O 形圈	O RING	2	-		

↔ 新旧部件可替换； ≠ 新旧部件不可替换； ← 新部件可替换旧部件； → 旧部件可替换新部件

J44503 辅助控制阀［驾驶室］［新］
AUXILIARY CONTROL VALVE [CAB] [NEW]

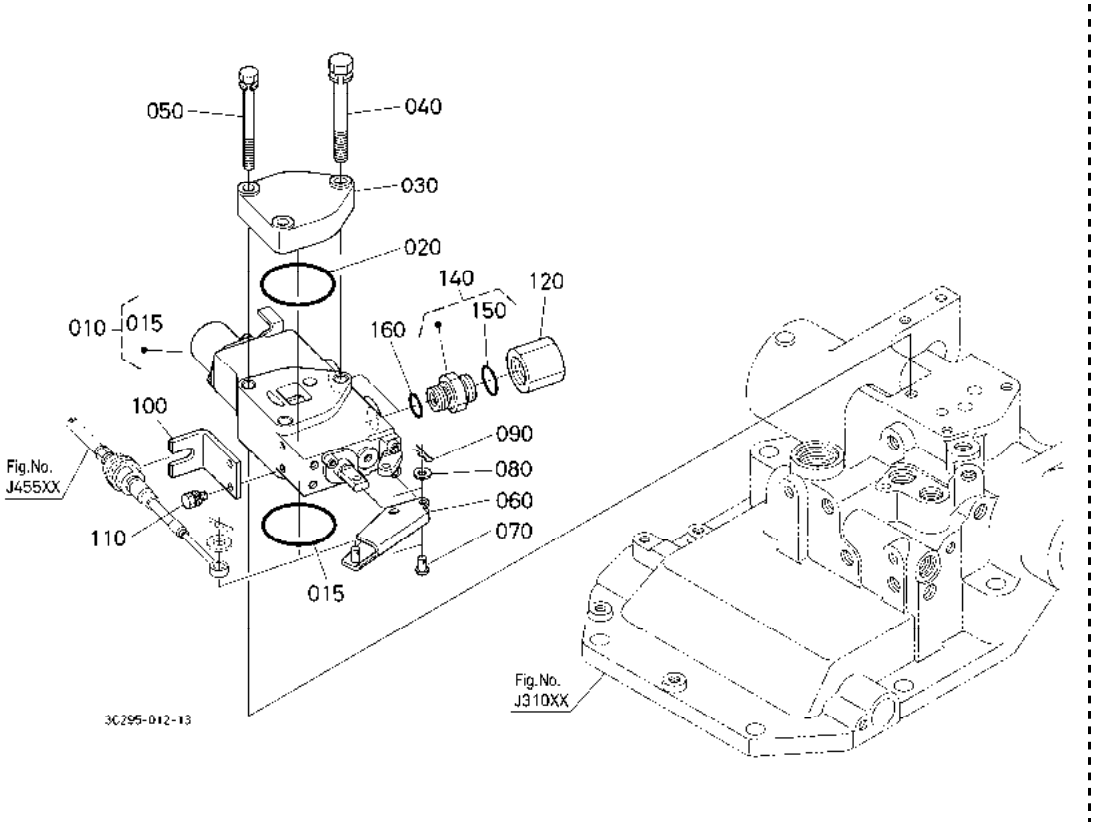

A:M954(M9540DTH) B:M954-CAB(M9540DTHC)

序号 REF.No.	零件号 PART No.	零件名称	PART NAME	数量/机器序列号 Q'TY/S.No. A	B	互换 I.C.	备注 REMARKS
010	3C294-8235-0	辅助控制阀	VALVE,AUX.CONTROL	-	1		
015	04815-07560	O 型密封圈	O RING	-	1		
020	04815-07560	O 型密封圈	O RING	-	1		
030	3C081-8294-0	辅助控制阀盖	COVER,AUX.CONT.VALVE	-	1		
040	01133-51085	螺栓	BOLT	-	1		
050	01123-50885	螺栓	BOLT	-	2		
060	3C341-8239-0	支撑辅助控制阀	SUPPORT,AUX.CON.VALV	-	1		
070	05122-50518	连接销	PIN,JOINT	-	2		
080	04012-50050	平垫圈	WASHER,PLAIN	-	2		
090	05525-60500	卡销	PIN,SNAP	-	2		
100	3F740-8238-0	固定器	HOLDER	-	1		
110	01023-50612	螺栓	BOLT	-	2		
120	3F740-8205-0	塞子	PLUG	-	2		
130	----	无	BLANK	-	-		
140	3A151-8201-2	连接器接头组件	ASSY JOINT COUPLER	-	2		
150	68011-6214-0	O 形密封圈	O RING	-	2		
160	04816-00140	O 形圈	O RING	-	2		

↔ 新旧部件可替换； ≠ 新旧部件不可替换； ← 新部件可替换旧部件； → 旧部件可替换新部件

J45501 辅助控制阀手柄［安全支架］ AUXILIARY CONTROL VALVE LEVER [ROPS]

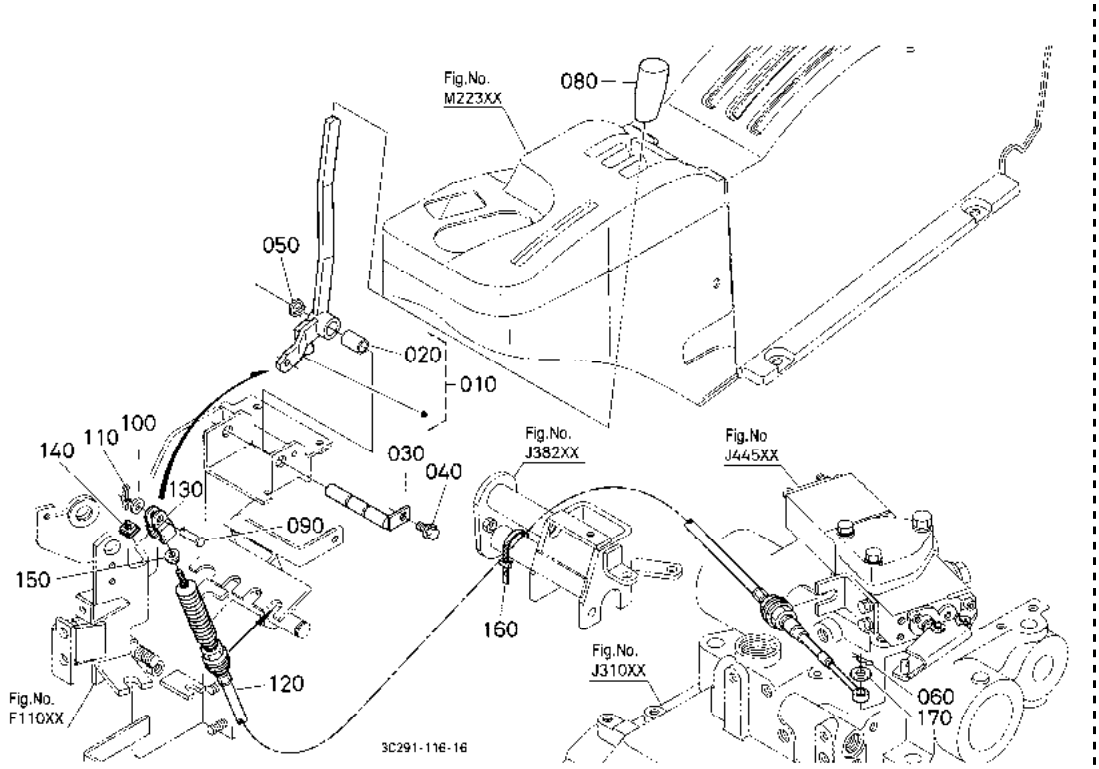

A:M954(M9540DTH) B:M954-CAB(M9540DTHC)

序号 REF.No.	零件号 PART No.	零件名称	PART NAME	数量/机器序列号 Q'TY/S.No. A	B	互换 I.C.	备注 REMARKS
010	3C081-8243-5	辅助控制手柄组件	ASSY LEVER,AUX.CON.	1	-		
020	08511-01220	轴套	BUSH	1	-		
030	3C081-8293-0	辅助控制阀轴	SHAFT,AUX.CONT.VALVE	1	-		
040	3G710-7114-0	螺栓	BOLT	1	-		
050	04612-00120	外卡环	CIR CLIP,EXTERNAL	1	-		
060	05515-60800	卡销	PIN,SNAP	1	-		
070	----	无	BLANK	-	-		
080	3P300-4356-0	手柄把手	GRIP,LEVER	1	-		
090	05122-60618	连接销	PIN,JOINT	1	-		
100	04012-50060	平垫圈	WASHER,PLAIN	1	-		
110	50080-3411-0	卡销	PIN,SNAP	1	-		
120	3C085-8297-0	辅助控制阀电缆	WIRE,AUX.CONT.VALVE	1	-		
130	3F740-8242-0	连接夹	CLEVIS	1	-		
140	3F740-8243-0	锁定螺帽	NUT,LOCK	1	-		
150	02761-50050	法兰螺母	NUT,FLANGE	1	-		
160	55311-4126-0	线夹	BAND,CORD	1	-		
170	04012-50080	平垫圈	WASHER,PLAIN	1	-		

↔ 新旧部件可替换； ≠ 新旧部件不可替换； ← 新部件可替换旧部件； → 旧部件可替换新部件

J45503 辅助控制阀杆［驾驶室］［新］
AUXILIARY CONTROL VALVE LEVER [CAB] [NEW]

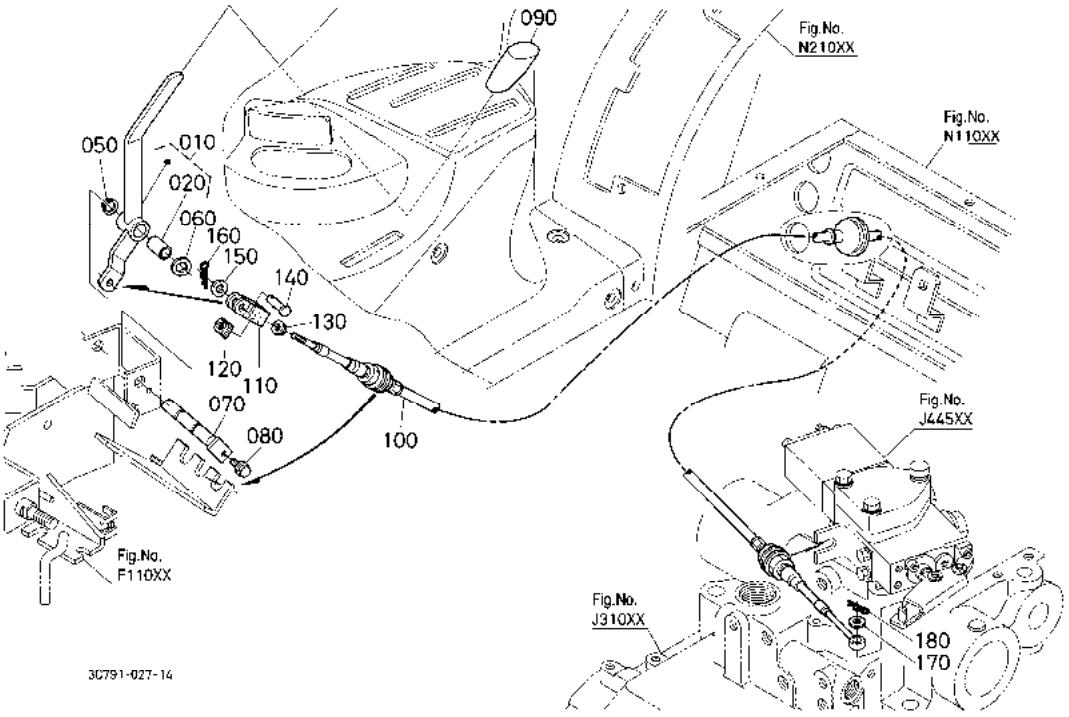

A:M954(M9540DTH) B:M954-CAB(M9540DTHC)

序号 REF.No.	零件号 PART No.	零件名称	PART NAME	数量/机器序列号 Q'TY/S.No. A	B	互换 I.C.	备注 REMARKS
010	3C581-8243-0	辅助控制手柄组件	ASSY LEVER,AUX.CON.	-	1		
020	08511-01220	轴套	BUSH	-	1		
030	----	无	BLANK	-	-		
040	----	无	BLANK	-	-		
050	04612-00120	外卡环	CIR CLIP,EXTERNAL	-	1		
060	36919-9236-0	波形垫圈	WASHER,WAVE	-	1		
070	3C081-8293-0	辅助控制阀轴	SHAFT,AUX.CONT.VALVE	-	1		
080	3G710-7114-0	螺栓	BOLT	-	1		
090	3P300-4356-0	手柄把手	GRIP,LEVER	-	1		
100	3C581-8297-0	辅助控制阀	WIRE,AUX.CONT.VALVE	-	1		
110	3F740-8242-0	连接夹	CLEVIS	-	1		
120	3F740-8243-0	锁定螺帽	NUT,LOCK	-	1		
130	02761-50050	法兰螺母	NUT,FLANGE	-	1		
140	05122-60618	连接销	PIN,JOINT	-	1		
150	04012-50060	平垫圈	WASHER,PLAIN	-	1		
160	05525-60600	卡销	PIN,SNAP	-	1		
170	04012-50080	平垫圈	WASHER,PLAIN	-	1		
180	05515-60800	卡销	PIN,SNAP	-	1		

⟷ 新旧部件可替换； ≠ 新旧部件不可替换； ⟵ 新部件可替换旧部件； ⟶ 旧部件可替换新部件

J47101 ３Ｐ－起落辅助缸 左［安全支架］
3P-LIFT ASSIST CYLINDER LH [ROPS]

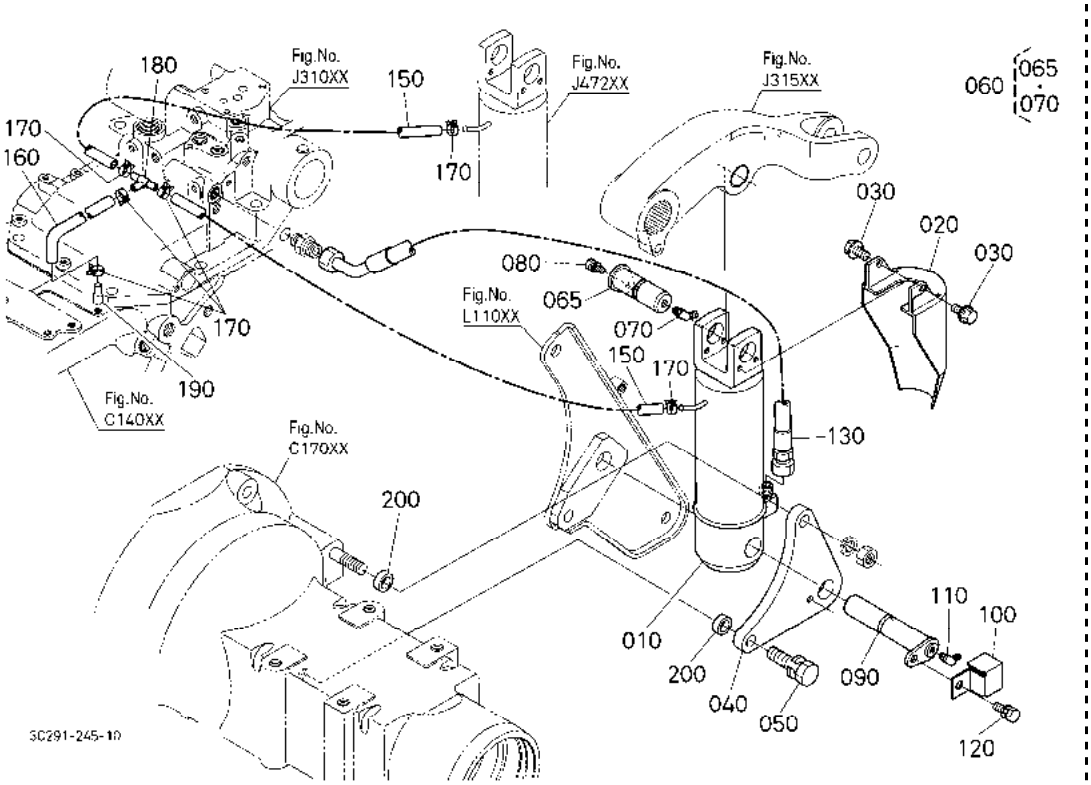

A:M954(M9540DTH) B:M954-CAB(M9540DTHC)

序号 REF.No.	零件号 PART No.	零件名称	PART NAME	数量/机器序列号 Q'TY/S.No. A	B	互换 I.C.	备注 REMARKS
010	3C081-9462-2	油缸	CYLINDER	1	-		
020	3C292-9469-0	缸盖(3P)	COVER,CYLINDER	1	-		
030	01754-50820	法兰螺栓	BOLT,FLANGE	2	-		
040	3C081-9468-0	缸托架	BRACKET,CYLINDER	1	-		
050	01138-51660	螺栓	BOLT	1	-		
060	3C081-9463-3	缸顶部销组件	ASSY PIN,CYL.UPPER	1	-		
065	3C081-9465-2	缸销	PIN,CYLINDER	1	-		
070	06616-25010	黄油嘴	NIPPLE,GREASE	1	-		
080	01123-50820	螺栓	BOLT	1	-		
090	3C091-9477-0	缸销	PIN,CYLINDER	1	-		
100	3C082-9476-0	油脂嘴盖	COVER,GREASE NIPPLE	1	-		
110	06616-35010	黄油嘴	NIPPLE,GREASE	1	-		
120	01133-51022	螺栓	BOLT	1	-		
130	3C081-9455-0	软管	HOSE	1	-		
140	----	无	BLANK	-	-		
150	09661-80400	燃油管	TUBE,FUEL	2	-		
160	09661-80200	燃油管	TUBE,FUEL	1	-		
170	09318-88125	软管夹	CLAMP,HOSE	6	-		
180	3C091-9471-0	管接头(T)	JOINT,PIPE(T)	1	-		
190	3C091-9479-0	通气管	PIPE,BREATHER	1	-		
200	T0270-7164-2	后视镜轴环	COLLAR,REARVIEW MIR.	2	-		

↔ 新旧部件可替换； ≠ 新旧部件不可替换； ← 新部件可替换旧部件； → 旧部件可替换新部件

J47102 ３Ｐ一起落辅助缸 左［驾驶室］
3P-LIFT ASSIST CYLINDER LH [CAB]

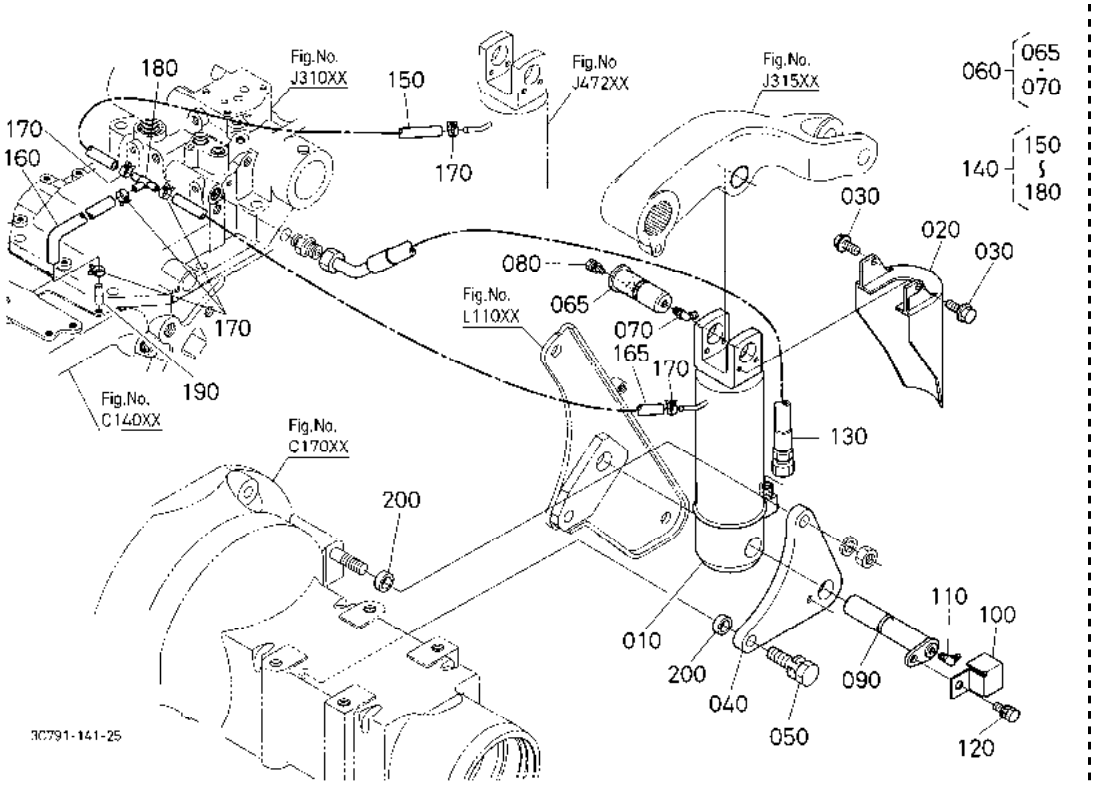

A:M954(M9540DTH) B:M954-CAB(M9540DTHC)

序号 REF.No.	零件号 PART No.	零件名称	PART NAME	数量/机器序列号 Q'TY/S.No. A	B	互换 I.C.	备注 REMARKS
010	3C081-9462-2	油缸	CYLINDER	-	1		
020	3C292-9469-0	缸盖(3P)	COVER,CYLINDER	-	1		
030	01754-50820	法兰螺栓	BOLT,FLANGE	-	2		
040	3C081-9468-0	缸托架	BRACKET,CYLINDER	-	1		
050	01138-51660	螺栓	BOLT	-	1		
060	3C081-9463-3	缸顶部销组件	ASSY PIN,CYL.UPPER	-	1		
065	3C081-9465-2	缸销	PIN,CYLINDER	-	1		
070	06616-25010	黄油嘴	NIPPLE,GREASE	-	1		
080	01123-50820	螺栓	BOLT	-	1		
090	3C091-9477-0	缸销	PIN,CYLINDER	-	1		
100	3C082-9476-0	油脂嘴盖	COVER,GREASE NIPPLE	-	1		
110	06616-35010	黄油嘴	NIPPLE,GREASE	-	1		
120	01133-51022	螺栓	BOLT	-	1		
130	3C081-9455-0	软管	HOSE	-	1		
140	3C591-9472-0	通气管组件	ASSY HOSE,BREATHER	-	1		
150	09661-80500	燃油管	TUBE,FUEL	-	1		
160	3C591-9474-0	通气管	HOSE,BREATHER	-	1		
165	09661-80300	油管	TUBE,FUEL	-	1		
170	09318-88125	软管夹	CLAMP,HOSE	-	6		
180	3C091-9471-0	管接头(T)	JOINT,PIPE(T)	-	1		
190	3C091-9479-0	通气管	PIPE,BREATHER	-	1		
200	T0270-7164-2	后视镜轴环	COLLAR,REARVIEW MIR.	-	2		

↔ 新旧部件可替换； ≠ 新旧部件不可替换； ← 新部件可替换旧部件； → 旧部件可替换新部件

J47201 ３Ｐ－起落辅助缸 右［安全支架］
3P-LIFT ASSIST CYLINDER RH [ROPS]

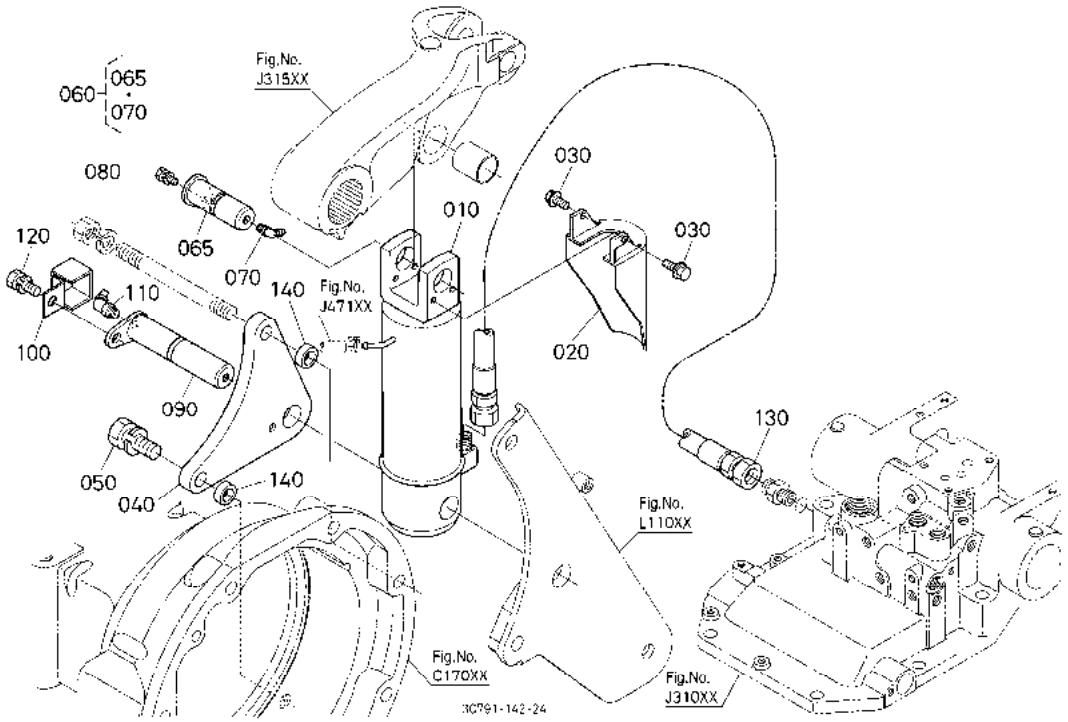

A:M954(M9540DTH) B:M954-CAB(M9540DTHC)

序号 REF.No.	零件号 PART No.	零件名称	PART NAME	数量/机器序列号 Q'TY/S.No. A	B	互换 I.C.	备注 REMARKS
010	3C081-9462-2	油缸	CYLINDER	1	-		
020	3C292-9469-0	缸盖(3P)	COVER,CYLINDER	1	-		
030	01754-50820	法兰螺栓	BOLT,FLANGE	2	-		
040	3C081-9468-0	缸托架	BRACKET,CYLINDER	1	-		
050	01138-51660	螺栓	BOLT	1	-		
060	3C081-9463-3	缸顶部销组件	ASSY PIN,CYL.UPPER	1	-		
065	3C081-9465-2	缸销	PIN,CYLINDER	1	-		
070	06616-25010	黄油嘴	NIPPLE,GREASE	1	-		
080	01123-50820	螺栓	BOLT	1	-		
090	3C091-9477-0	缸销	PIN,CYLINDER	1	-		
100	3C082-9476-0	油脂嘴盖	COVER,GREASE NIPPLE	1	-		
110	06616-35010	黄油嘴	NIPPLE,GREASE	1	-		
120	01133-51022	螺栓	BOLT	1	-		
130	3C081-9466-0	缸杆	HOSE,CYLINDER	1	-		
140	T0270-7164-2	后视镜轴环	COLLAR,REARVIEW MIR.	2	-		

⟷ 新旧部件可替换； ≠ 新旧部件不可替换； ⟵ 新部件可替换旧部件； ⟶ 旧部件可替换新部件

J47202 ３Ｐ－起落辅助缸 右［驾驶室］
3P-LIFT ASSIST CYLINDER RH [CAB]

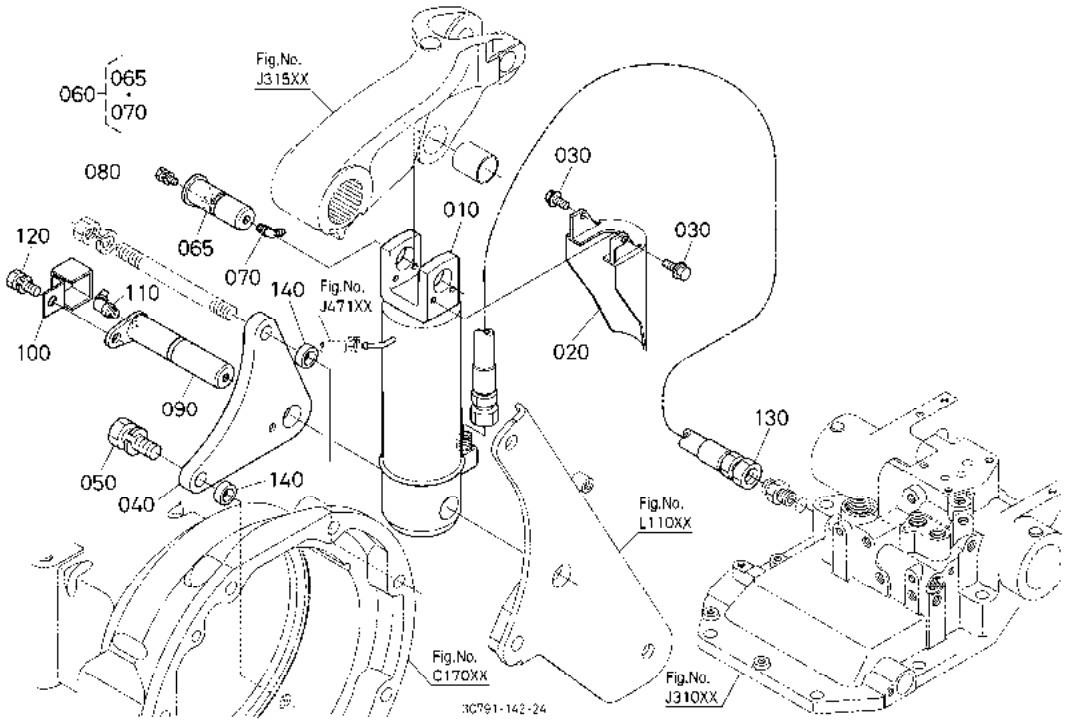

A:M954(M9540DTH) B:M954-CAB(M9540DTHC)

序号 REF.No.	零件号 PART No.	零件名称	PART NAME	数量/机器序列号 Q'TY/S.No. A	B	互换 I.C.	备注 REMARKS
010	3C081-9462-2	油缸	CYLINDER	-	1		
020	3C292-9469-0	缸盖(3P)	COVER,CYLINDER	-	1		
030	01754-50820	法兰螺栓	BOLT,FLANGE	-	2		
040	3C081-9468-0	缸托架	BRACKET,CYLINDER	-	1		
050	01138-51660	螺栓	BOLT	-	1		
060	3C081-9463-3	缸顶部销组件	ASSY PIN,CYL.UPPER	-	1		
065	3C081-9465-2	缸销	PIN,CYLINDER	-	1		
070	06616-25010	黄油嘴	NIPPLE,GREASE	-	1		
080	01123-50820	螺栓	BOLT	-	1		
090	3C091-9477-0	缸销	PIN,CYLINDER	-	1		
100	3C082-9476-0	油脂嘴盖	COVER,GREASE NIPPLE	-	1		
110	06616-35010	黄油嘴	NIPPLE,GREASE	-	1		
120	01133-51022	螺栓	BOLT	-	1		
130	3C081-9466-0	缸杆	HOSE,CYLINDER	-	1		
140	T0270-7164-2	后视镜轴环	COLLAR,REARVIEW MIR.	-	2		

↔ 新旧部件可替换； ≠ 新旧部件不可替换； ← 新部件可替换旧部件； → 旧部件可替换新部件

J47300 ３Ｐ一起落辅助缸［分解］
3P-LIFT ASSIST CYLINDER [COMPONENT PARTS]

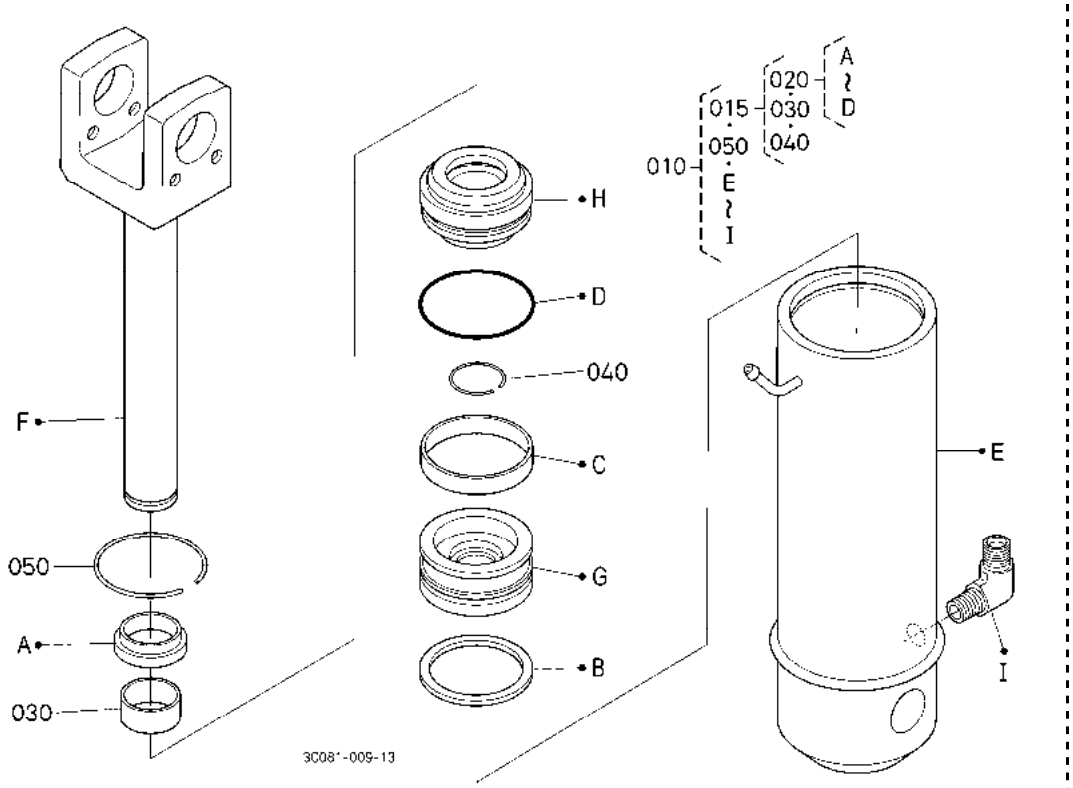

A:M954(M9540DTH) B:M954-CAB(M9540DTHC)

序号 REF.No.	零件号 PART No.	零件名称	PART NAME	数量/机器序列号 Q'TY/S.No. A	B	互换 I.C.	备注 REMARKS
010	3C081-9462-2	油缸	CYLINDER	2	2		
015	3C082-9799-0	油缸组(3P)	KIT CYLINDER	2	2		
020	3C081-9795-0	油缸密封组	KIT SEAL,CYLINDER	2	2		
030	3C085-9796-0	轴套(3P)	BUSH	2	2		
040	3C085-9797-0	杆环	RING,ROD	2	2		
050	3C082-9798-0	杆盖环	RING,ROD COVER	2	2		

↔ 新旧部件可替换; ≠ 新旧部件不可替换; ← 新部件可替换旧部件; → 旧部件可替换新部件

K10500 上拉杆托架 TOP LINK BRACKET

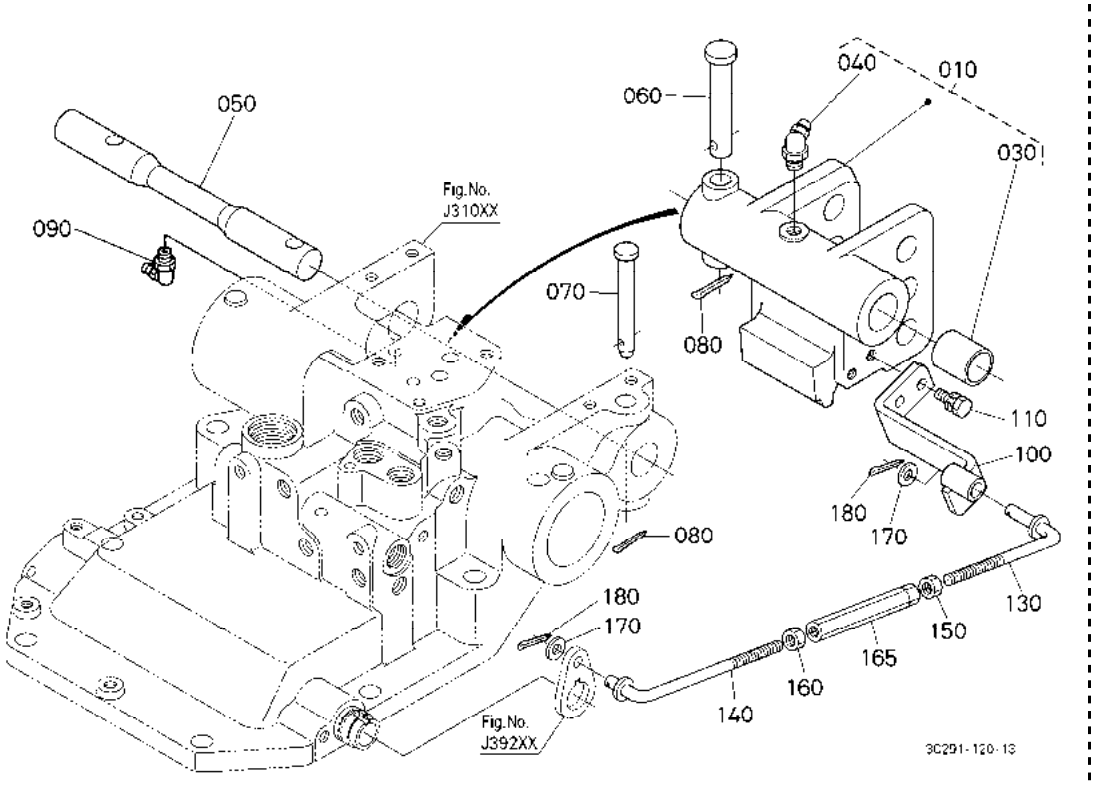

A:M954(M9540DTH) B:M954-CAB(M9540DTHC)

序号 REF.No.	零件号 PART No.	零件名称	PART NAME	数量/机器序列号 Q'TY/S.No. A	B	互换 I.C.	备注 REMARKS
010	3C081-8180-0	托架组件	ASSY BRACKET	1	1		
020	----	无	BLANK	-	-		
030	36330-8183-0	轴套	BUSH	1	1		
040	06613-20010	黄油嘴	NIPPLE,GREASE	1	1		
050	3N300-8175-0	扭力杆	BAR,TORSION	1	1		
060	36330-8184-3	销	PIN	1	1		
070	3A151-8184-0	销	PIN	1	1		
080	05511-50425	开口销	PIN,SPLIT	2	2		
090	06613-30010	黄油嘴	NIPPLE,GREASE	1	1		
100	3C081-8136-0	托架	BRACKET	1	1		
110	01123-50820	螺栓	BOLT	2	2		
120	----	无	BLANK	-	-		
130	3C081-8138-0	牵引杆(L)	ROD,DRAFT	1	1		
140	3C081-8139-0	牵引杆(R)	ROD,DRAFT	1	1		
150	32350-2899-0	螺母	NUT	1	1		
160	02116-50100	螺母	NUT	1	1		
165	32350-2898-0	夹紧螺帽	TURNBUCKLE	1	1		
170	04011-50100	平垫圈	WASHER,PLAIN	2	2		
180	05511-50218	开口销	PIN,SPLIT	2	2		

↔ 新旧部件可替换; ≠ 新旧部件不可替换; ← 新部件可替换旧部件; → 旧部件可替换新部件

K11001 上拉杆［安全支架］ TOP LINK [ROPS]

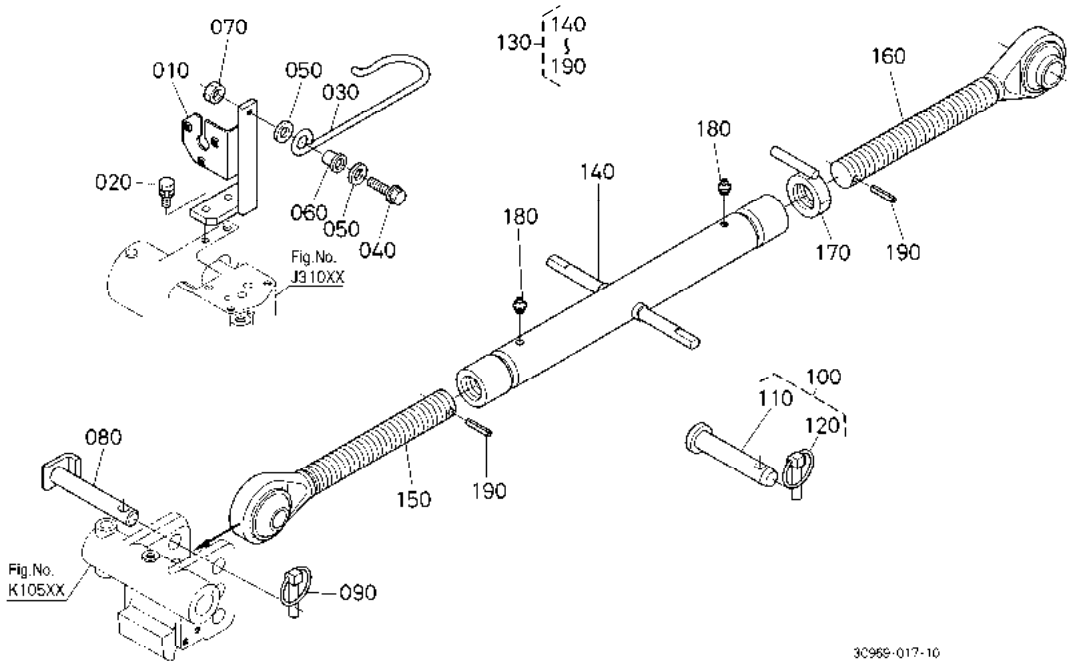

A:M954(M9540DTH) B:M954-CAB(M9540DTHC)

序号 REF.No.	零件号 PART No.	零件名称	PART NAME	数量/机器序列号 Q'TY/S.No. A	B	互换 I.C.	备注 REMARKS
010	3C083-8253-2	上拉杆支座	HOLDER,TOP LINK	1	-		
020	01123-50820	螺栓	BOLT	2	-		
030	3A751-9196-2	上拉杆支撑件	SUPPORT,TOP LINK	1	-		
040	01754-50835	法兰螺栓	BOLT,FLANGE	1	-		
050	04015-60080	平垫圈	WASHER,PLAIN	2	-		
060	34070-4163-0	减震橡胶	CUSHION,RUBBER	1	-		
070	02114-50080	螺母	NUT	1	-		
080	3A151-9166-0	上拉杆销	PIN,TOP LINK	1	-		
090	36200-9184-0	固定销组件	ASSY PIN,SET	1	-		
100	36330-9177-3	上拉杆销组件	ASSY PIN,TOP LINK	1	-		
110	36330-9176-2	后上拉杆销	PIN,TOP LINK REAR	1	-		
120	36200-9184-0	固定销组件	ASSY PIN,SET	1	-		
130	3C939-9170-0	上拉杆组件	ASSY LINK,TOP	1	-		
140	3C939-9162-0	上连杆套管	SLEEVE,TOP LINK	1	-		
150	3C939-9155-0	压缩机前顶盖连杆	COMP.LINK,TOP FRONT	1	-		
160	3C939-9161-0	压缩机后顶盖连杆	COMP.LINK,TOP REAR	1	-		
170	3C939-9159-0	上连杆螺母	NUT,TOP LINK	1	-		
180	3C939-9168-0	黄油嘴	NIPPLE,GREASE	2	-		
190	05411-00632	弹簧销	PIN,SPRING	2	-		

↔ 新旧部件可替换； ≠ 新旧部件不可替换； ← 新部件可替换旧部件； → 旧部件可替换新部件

K11003 上拉杆［驾驶室］［新］ TOP LINK [CAB] [NEW]

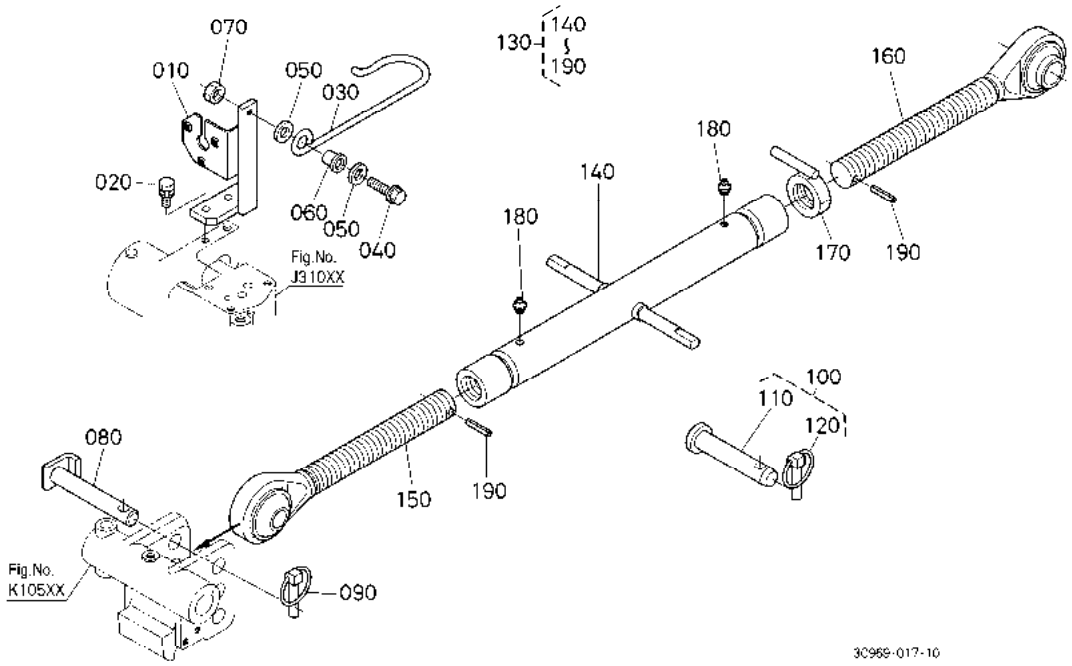

A:M954(M9540DTH) B:M954-CAB(M9540DTHC)

序号 REF.No.	零件号 PART No.	零件名称	PART NAME	数量/机器序列号 Q'TY/S.No. A	B	互换 I.C.	备注 REMARKS
010	3C083-8253-2	上拉杆支座	HOLDER,TOP LINK	-	1		
020	01123-50820	螺栓	BOLT	-	2		
030	3A751-9196-2	上拉杆支撑件	SUPPORT,TOP LINK	-	1		
040	01754-50835	法兰螺栓	BOLT,FLANGE	-	1		
050	04015-60080	平垫圈	WASHER,PLAIN	-	2		
060	34070-4163-0	减震橡胶	CUSHION,RUBBER	-	1		
070	02114-50080	螺母	NUT	-	1		
080	3A151-9166-0	上拉杆销	PIN,TOP LINK	-	1		
090	36200-9184-0	固定销组件	ASSY PIN,SET	-	1		
100	36330-9177-3	上拉杆销组件	ASSY PIN,TOP LINK	-	1		
110	36330-9176-2	后上拉杆销	PIN,TOP LINK REAR	-	1		
120	36200-9184-0	固定销组件	ASSY PIN,SET	-	1		
130	3C939-9170-0	上拉杆组件	ASSY LINK,TOP	-	1		
140	3C939-9162-0	上连杆套管	SLEEVE,TOP LINK	-	1		
150	3C939-9155-0	压缩机前顶盖连杆	COMP.LINK,TOP FRONT	-	1		
160	3C939-9161-0	压缩机后顶盖连杆	COMP.LINK,TOP REAR	-	1		
170	3C939-9159-0	上连杆螺母	NUT,TOP LINK	-	1		
180	3C939-9168-0	黄油嘴	NIPPLE,GREASE	-	2		
190	05411-00632	弹簧销	PIN,SPRING	-	2		

↔ 新旧部件可替换； ≠ 新旧部件不可替换； ← 新部件可替换旧部件； → 旧部件可替换新部件

K12501 下拉杆［安全支架］ LOWER LINK [ROPS]

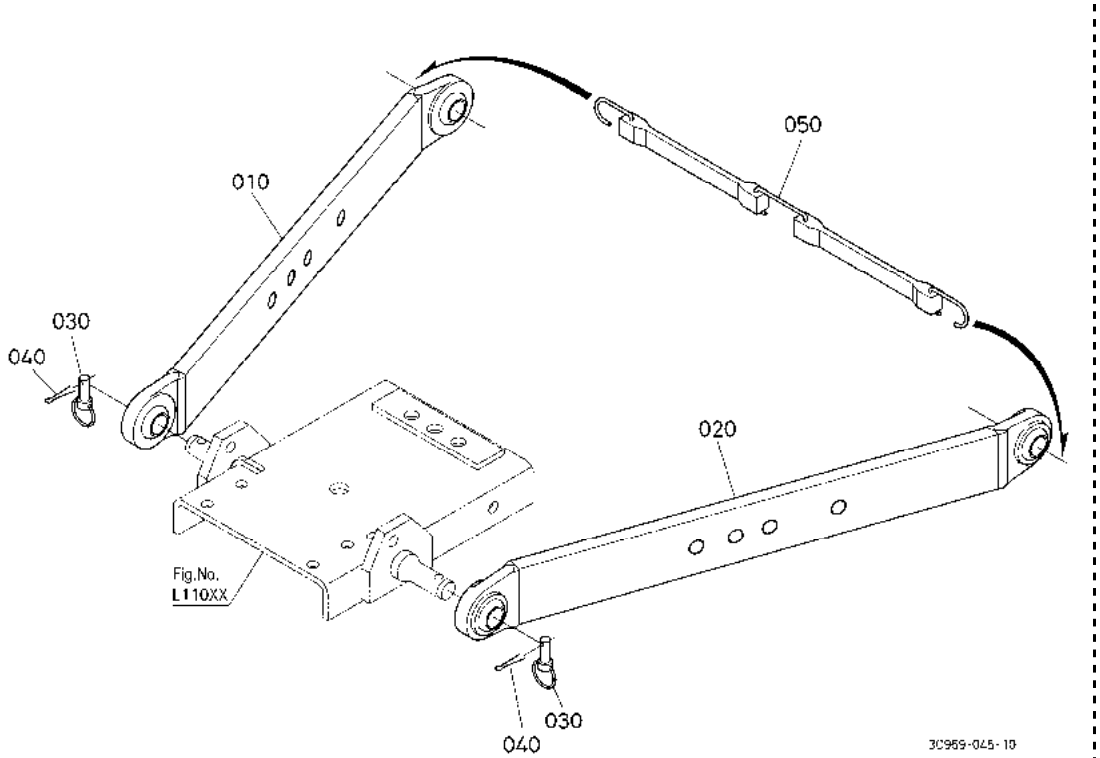

A:M954(M9540DTH) B:M954-CAB(M9540DTHC)

序号 REF.No.	零件号 PART No.	零件名称	PART NAME	数量/机器序列号 Q'TY/S.No. A	B	互换 I.C.	备注 REMARKS
010	3C085-9200-0	下拉杆组件(右)	COMP.LINK,LOWER RH	1	-		
020	3C085-9210-0	下拉杆组件(左)	COMP.LINK,LOWER LH	1	-		
030	36330-9184-0	固定销组件	ASSY PIN,SET	2	-		
040	05511-50420	开口销	PIN,SPLIT	2	-		
050	3G700-9183-0	压缩机橡胶	COMP.RUBBER	1	-		

↔ 新旧部件可替换; ≠ 新旧部件不可替换; ← 新部件可替换旧部件; → 旧部件可替换新部件

K12503 下连杆［驾驶室］［新］ LOWER LINK [CAB] [NEW]

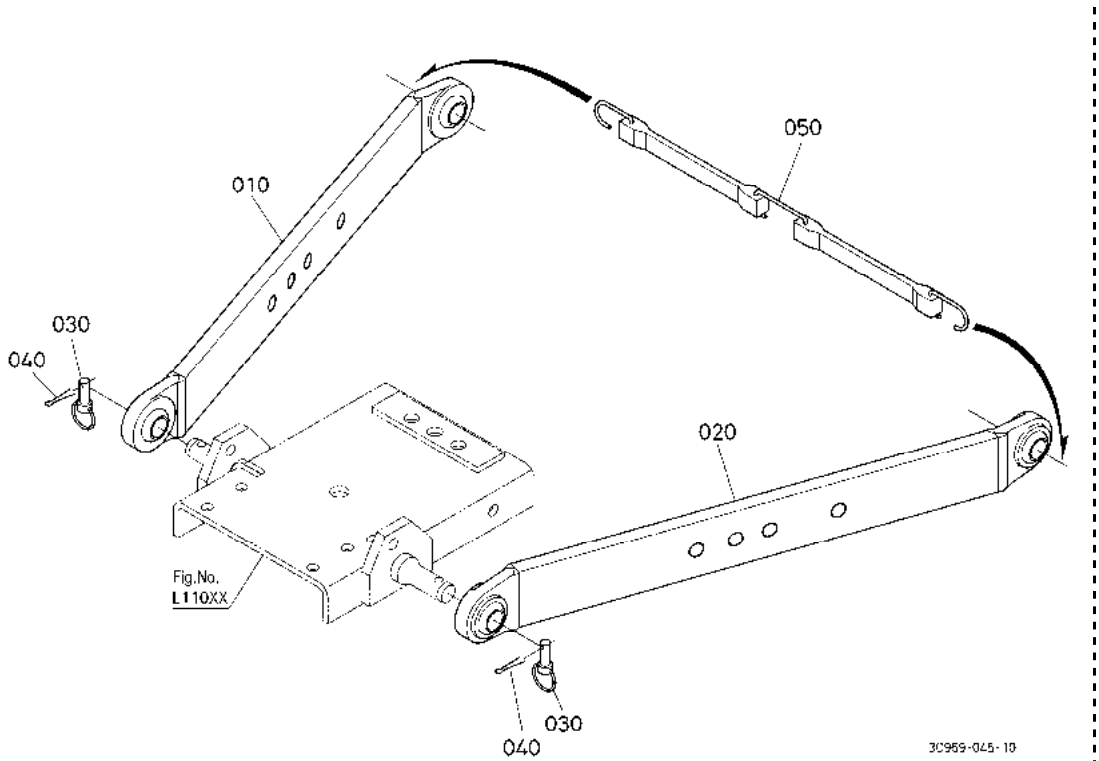

A:M954(M9540DTH) B:M954-CAB(M9540DTHC)

序号 REF.No.	零件号 PART No.	零件名称	PART NAME	数量/机器序列号 Q'TY/S.No. A	B	互换 I.C.	备注 REMARKS
010	3C085-9200-0	下拉杆组件(右)	COMP.LINK,LOWER RH	-	1		
020	3C085-9210-0	下拉杆组件(左)	COMP.LINK,LOWER LH	-	1		
030	36330-9184-0	固定销组件	ASSY PIN,SET	-	2		
040	05511-50420	开口销	PIN,SPLIT	-	2		
050	3G700-9183-0	压缩机橡胶	COMP.RUBBER	-	1		

↔ 新旧部件可替换; ≠ 新旧部件不可替换; ← 新部件可替换旧部件; → 旧部件可替换新部件

K13001 链条规［安全支架］ CHECK CHAIN [ROPS]

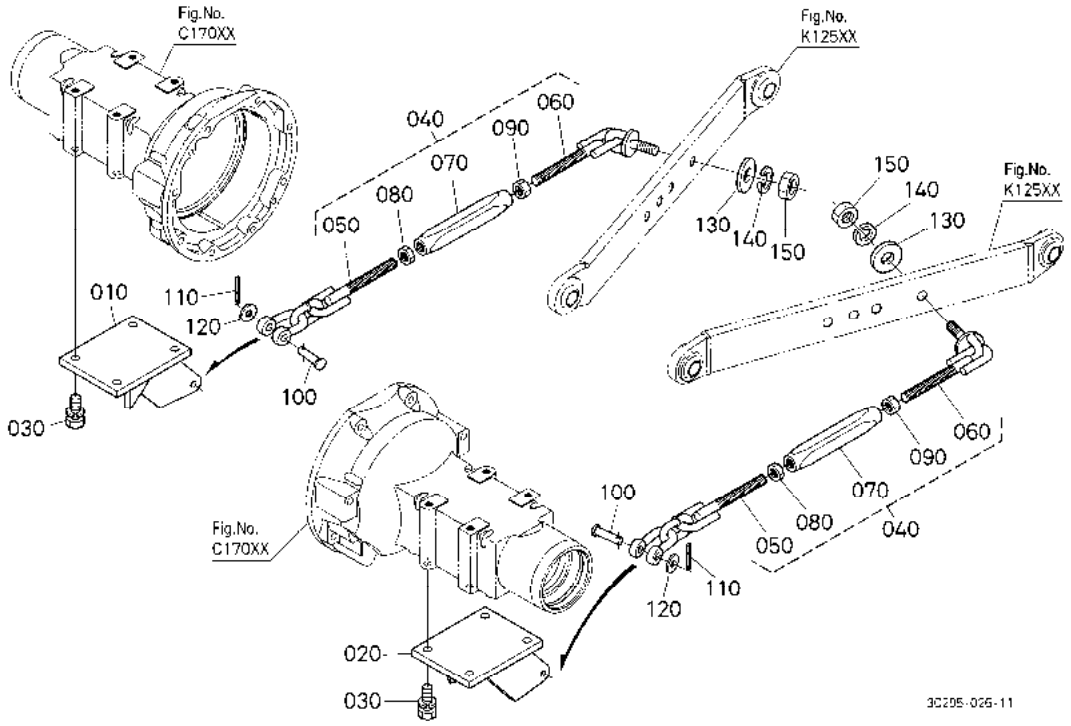

A:M954(M9540DTH) B:M954-CAB(M9540DTHC)

序号 REF.No.	零件号 PART No.	零件名称	PART NAME	数量/机器序列号 Q'TY/S.No. A	B	互换 I.C.	备注 REMARKS
010	3C969-9108-0	右手侧链条规支架	BRACKET,CHE.CHAIN RH	1	-		
020	3C969-9109-0	左手侧链条规支架	BRACKET,CHE.CHAIN LH	1	-		
030	01138-51645	螺栓	BOLT	8	-		
040	3C909-9110-0	链条规总成	ASSY CHAIN,CHECK	2	-		
050	3C909-9111-0	压缩机链	COMP.CHAIN	2	-		
060	3C909-9116-0	压缩机链	COMP.CHAIN	2	-		
070	3C909-9119-0	套筒螺母	TURNBUCKLE	2	-		
080	3C909-9114-0	锁止螺母	NUT,LOCK	2	-		
090	02054-50180	螺母	NUT	2	-		
100	36530-9118-2	链条组销	PIN,CHAIN SET	2	-		
110	05511-50525	开口销	PIN,SPLIT	2	-		
120	04011-50140	平垫圈	WASHER,PLAIN	2	-		
130	36330-9122-0	链条规垫	WASHER,CHECK CHAIN	2	-		
140	04512-60180	弹簧垫圈	WASHER,SPRING	2	-		
150	02174-50180	螺母	NUT	2	-		

↔ 新旧部件可替换； ≠ 新旧部件不可替换； ← 新部件可替换旧部件； → 旧部件可替换新部件

K13003 链条规［驾驶室］［新］ CHECK CHAIN [CAB] [NEW]

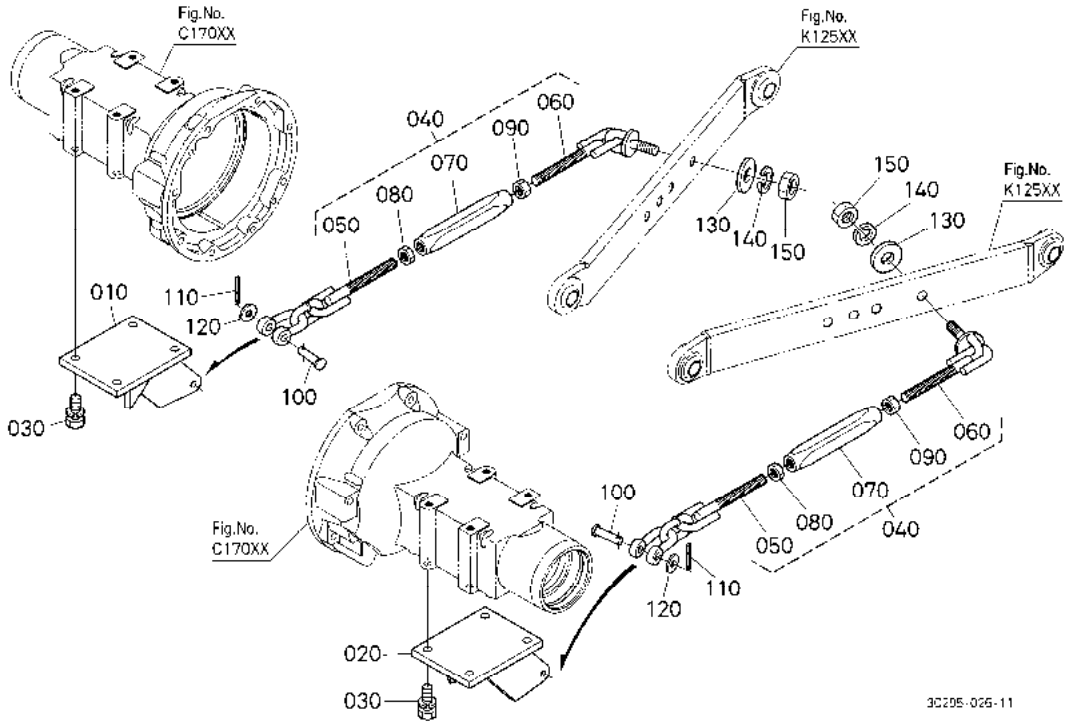

A:M954(M9540DTH) B:M954-CAB(M9540DTHC)

序号 REF.No.	零件号 PART No.	零件名称	PART NAME	数量/机器序列号 Q'TY/S.No. A	B	互换 I.C.	备注 REMARKS
010	3C969-9108-0	右手侧链条规支架	BRACKET,CHE.CHAIN RH	-	1		
020	3C969-9109-0	左手侧链条规支架	BRACKET,CHE.CHAIN LH	-	1		
030	01138-51645	螺栓	BOLT	-	8		
040	3C909-9110-0	链条规总成	ASSY CHAIN,CHECK	-	2		
050	3C909-9111-0	压缩机链	COMP.CHAIN	-	2		
060	3C909-9116-0	压缩机链	COMP.CHAIN	-	2		
070	3C909-9119-0	套筒螺母	TURNBUCKLE	-	2		
080	3C909-9114-0	锁止螺母	NUT,LOCK	-	2		
090	02054-50180	螺母	NUT	-	2		
100	36530-9118-2	链条组销	PIN,CHAIN SET	-	2		
110	05511-50525	开口销	PIN,SPLIT	-	2		
120	04011-50140	平垫圈	WASHER,PLAIN	-	2		
130	36330-9122-0	链条规垫	WASHER,CHECK CHAIN	-	2		
140	04512-60180	弹簧垫圈	WASHER,SPRING	-	2		
150	02174-50180	螺母	NUT	-	2		

↔ 新旧部件可替换； ≠ 新旧部件不可替换； ← 新部件可替换旧部件； → 旧部件可替换新部件

K14000 起落杆（右） LIFT ROD RH

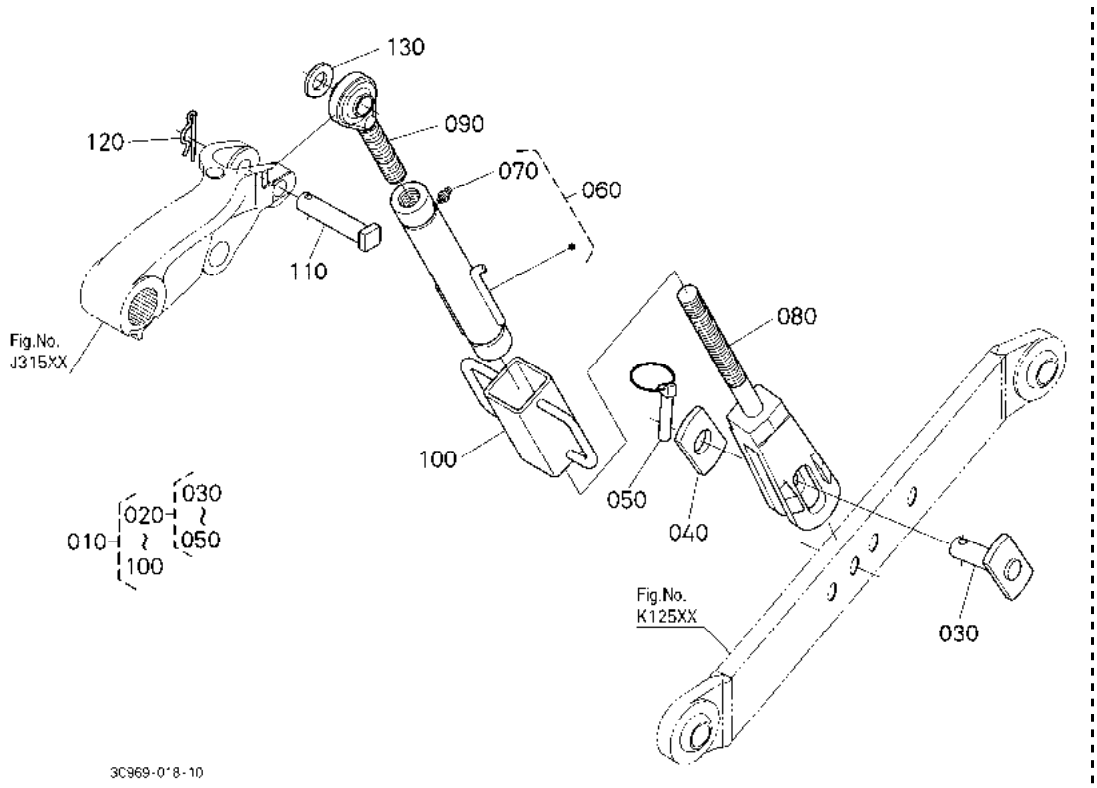

A:M954(M9540DTH) B:M954-CAB(M9540DTHC)

序号 REF.No.	零件号 PART No.	零件名称	PART NAME	数量/机器序列号 Q'TY/S.No. A	B	互换 I.C.	备注 REMARKS
010	3C081-9123-0	起落杆组件(R)	ASSY ROD,LIFT RH	1	1		
020	3C091-9154-0	起落杆销组件	ASSY PIN,LIFT ROD	1	1		
030	3C091-9133-0	起落杆销	PIN,LIFT ROD	1	1		
040	3C091-9134-0	起落杆板	PLATE,LIFT ROD	1	1		
050	3C091-9135-0	固定销	PIN,SET	1	1		
060	3C081-9127-0	起落杆轴套组件	ASSY SLEEVE,LIFT ROD	1	1		
070	TC050-7124-0	喷嘴	NIPPLE,GREASE	1	1		
080	3C081-9126-0	起落杆	ROD,LIFT	1	1		
090	3C081-9124-0	起落杆	ROD,LIFT	1	1		
100	3N600-9132-0	起落杆手柄	HANDLE,LIFT ROD	1	1		
110	3A151-9154-0	起落杆销	PIN,LIFT ROD	1	1		
120	33251-9186-0	固定销	PIN,SET	1	1		
130	44312-1633-0	止推轴环	COLLAR,THRUST	1	1		

↔ 新旧部件可替换； ≠ 新旧部件不可替换； ← 新部件可替换旧部件； → 旧部件可替换新部件

K14300 起落杆（左） LIFT ROD LH

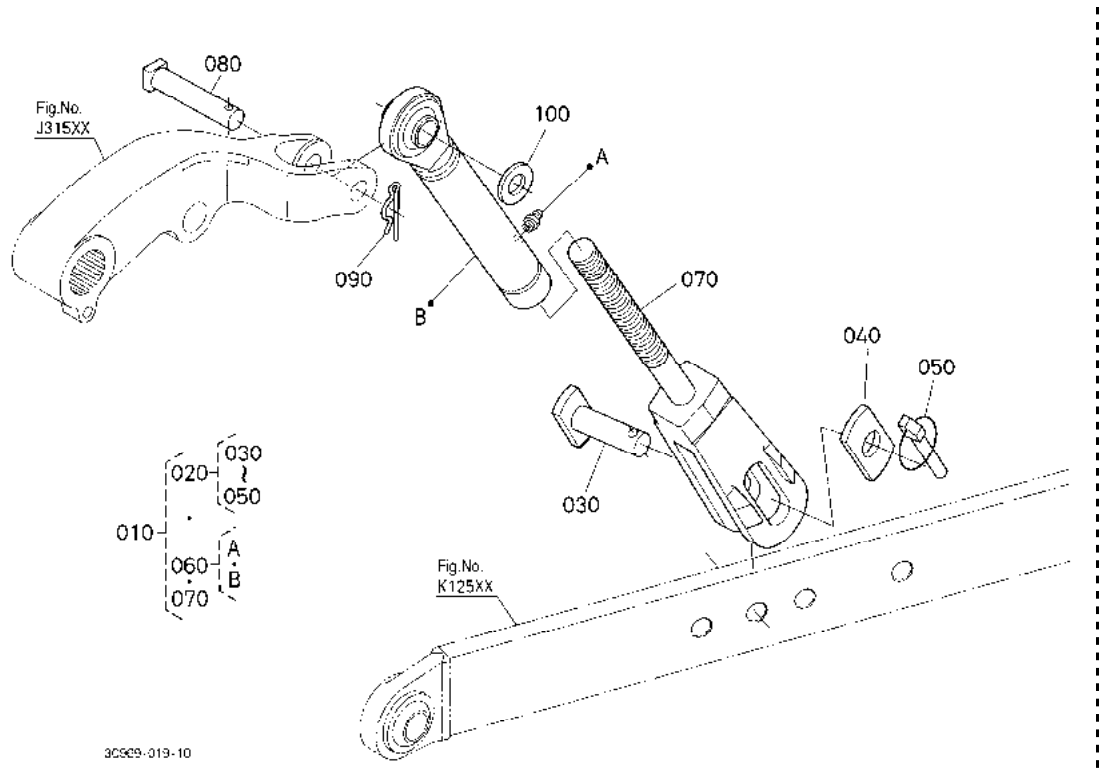

A:M954(M9540DTH) B:M954-CAB(M9540DTHC)

序号 REF.No.	零件号 PART No.	零件名称	PART NAME	数量/机器序列号 Q'TY/S.No. A	B	互换 I.C.	备注 REMARKS
010	3C081-9145-0	起落杆组件(L)	ASSY ROD,LIFT LH	1	1		
020	3C091-9154-0	起落杆销组件	ASSY PIN,LIFT ROD	1	1		
030	3C091-9133-0	起落杆销	PIN,LIFT ROD	1	1		
040	3C091-9134-0	起落杆板	PLATE,LIFT ROD	1	1		
050	3C091-9135-0	固定销	PIN,SET	1	1		
060	3C081-9146-0	起落杆组件(L)	ASSY ROD,LIFT LH	1	1		
070	3C081-9147-0	起落杆	ROD,LIFT	1	1		
080	3A151-9154-0	起落杆销	PIN,LIFT ROD	1	1		
090	33251-9186-0	固定销	PIN,SET	1	1		
100	44312-1633-0	止推轴环	COLLAR,THRUST	1	1		

↔ 新旧部件可替换； ≠ 新旧部件不可替换； ← 新部件可替换旧部件； → 旧部件可替换新部件

L11001 摆动式牵引装置 SWINGING DRAWBAR

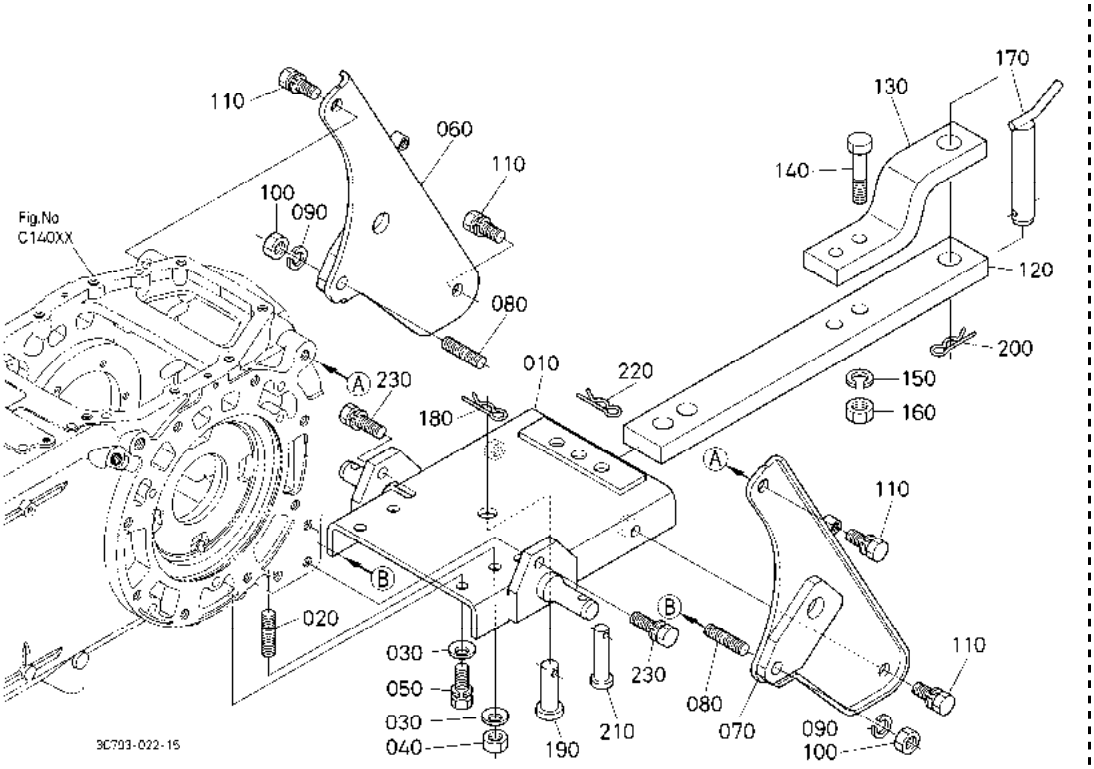

A:M954(M9540DTH) B:M954-CAB(M9540DTHC)

序号 REF.No.	零件号 PART No.	零件名称	PART NAME	数量/机器序列号 Q'TY/S.No. A	B	互换 I.C.	备注 REMARKS
010	3C091-8932-0	托架	BRACKET,DRAWBAR	1	1		
020	32530-2741-0	双头螺栓	STUD	2	2		
030	RD451-1914-0	弹簧板	SPRING,PLATE	4	4		
040	36500-4939-0	螺帽	NUT	2	2		
050	01138-51640	螺栓	BOLT	2	2		
060	3C081-8933-2	张紧托架(R)	BRACKET,TENSION RH	1	1		
070	3C081-8934-3	张紧托架(L)	BRACKET,TENSION LH	1	1		
080	32530-2741-0	双头螺栓	STUD	2	2		
090	04512-60160	弹簧垫圈	WASHER,SPRING	2	2		
100	02176-50160	螺母	NUT	2	2		
110	01138-51635	螺栓	BOLT	4	4		
120	3C909-8912-0	挂钩	DRAWBAR	1	1		
130	3C909-8913-0	挂钩	HITCH,DRAWBAR	1	1		
140	01173-51880	螺栓	BOLT	2	2		
150	04512-60180	弹簧垫圈	WASHER,SPRING	2	2		
160	02174-50180	螺母	NUT	2	2		
170	36330-8921-0	牵引装置销	PIN,DRAWBAR	1	1		
180	70515-1633-0	弹簧销	PIN,SPRING	1	1		
190	32530-7176-0	牵引装置销	PIN,DRAWBAR	1	1		
200	70515-1633-0	弹簧销	PIN,SPRING	1	1		
210	05122-52085	连接销	PIN,JOINT	2	2		
220	05515-51600	卡销	PIN,SNAP	2	2		
230	01138-51645	螺栓	BOLT	2	2		

↔ 新旧部件可替换; ≠ 新旧部件不可替换; ← 新部件可替换旧部件; → 旧部件可替换新部件

L17000 ＰＴＯ轴保护装置
PTO SHAFT PROTECTOR

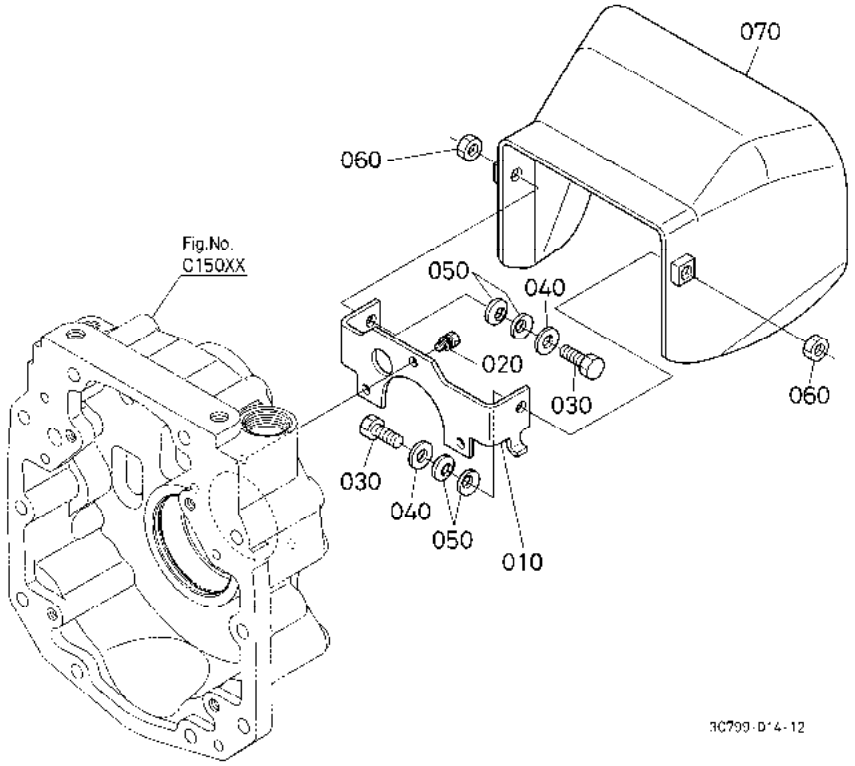

A:M954(M9540DTH) B:M954-CAB(M9540DTHC)

序号 REF.No.	零件号 PART No.	零件名称	PART NAME	数量/机器序列号 Q'TY/S.No. A	B	互换 I.C.	备注 REMARKS
010	3A152-7932-2	PTO 保护装置支架	BRACKET,PTO PROTECTO	1	1		
020	01123-60816	螺栓	BOLT	3	3		
030	01173-51025	螺栓	BOLT	2	2		
040	04013-60100	平垫圈	WASHER,PLAIN	2	2		
050	62151-4241-2	钢板弹簧	SPRING,PLATE	4	4		
060	02116-50100	螺母	NUT	2	2		
070	TA040-2374-2	PTO 保护装置	PROTECTOR,PTO	1	1		

↔ 新旧部件可替换; ≠ 新旧部件不可替换; ← 新部件可替换旧部件; → 旧部件可替换新部件

M11001 前格栅 FRONT GRILLE

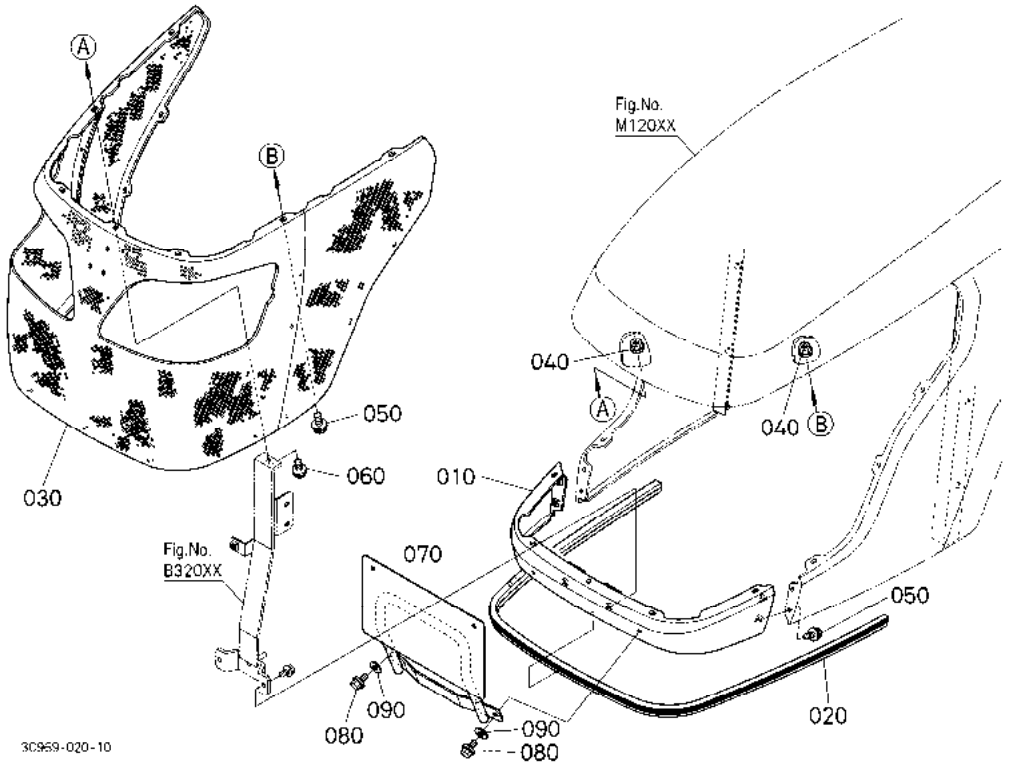

A:M954(M9540DTH) B:M954-CAB(M9540DTHC)

序号 REF.No.	零件号 PART No.	零件名称	PART NAME	数量/机器序列号 Q'TY/S.No. A	B	互换 I.C.	备注 REMARKS
010	3C089-8329-0	下引擎罩	BONNET,LOWER	1	1		
020	3C081-8330-0	橡胶密封垫	SEAL,RUBBER	1	1		
030	3C081-8325-3	前栅格网	NET,FRONT GRILLE	1	1		
040	02761-60060	法兰螺母	NUT,FLANGE	18	18		
050	30400-1906-0	凸缘螺栓	BOLT,FLANGE	21	21		
060	31351-1879-0	凸缘螺栓	BOLT,FLANGE	1	1		
070	3C909-8746-0	支架	BRACKET	1	1		
080	T0070-7088-0	螺栓，法兰	BOLT,FLANGE	2	2		
090	36919-5409-0	平垫圈	WASHER,PLAIN	2	2		

↔ 新旧部件可替换； ≠ 新旧部件不可替换； ← 新部件可替换旧部件； → 旧部件可替换新部件

M12001 上机罩［安全支架］ HOOD(BONNET) UPPER [ROPS]

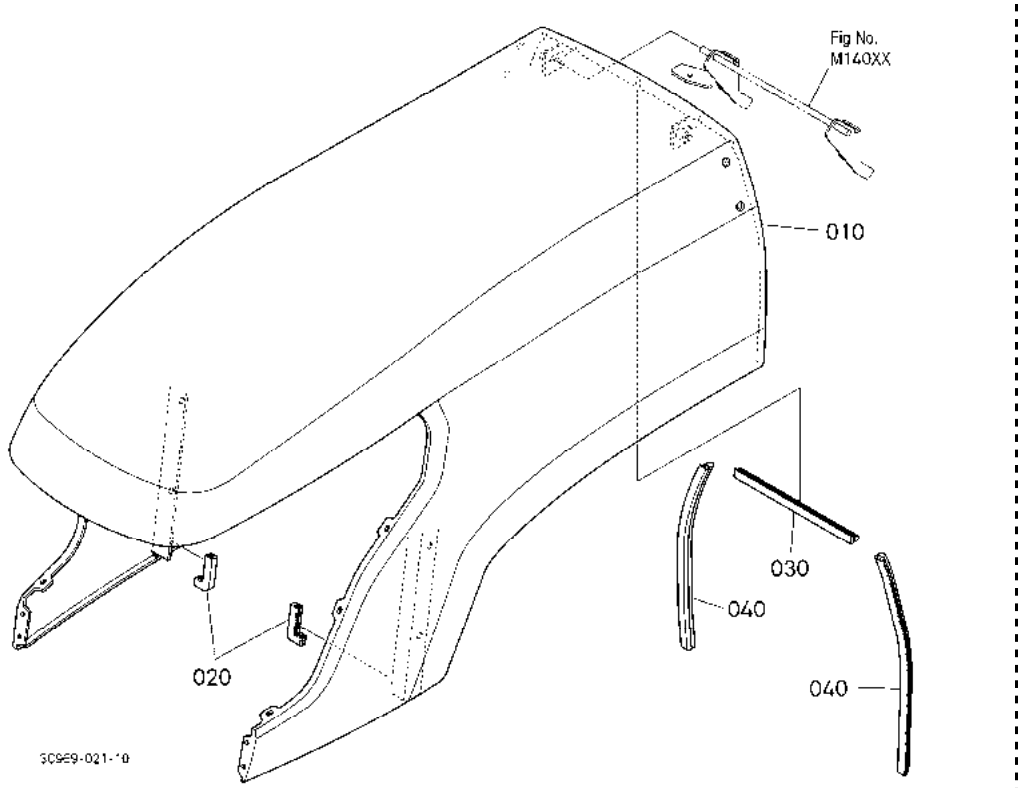

A:M954(M9540DTH) B:M954-CAB(M9540DTHC)

序号 REF.No.	零件号 PART No.	零件名称	PART NAME	数量/机器序列号 Q'TY/S.No. A	B	互换 I.C.	备注 REMARKS
010	3C089-8300-0	压缩机引擎罩	COMP.BONNET	1	-		
020	6A320-5437-0	调节片	TRIM,SKIRT	2	-		
030	3C081-8368-3	机罩调整片	TRIM,BONNET	1	-		
040	3C081-8369-2	机罩调整片	TRIM,BONNET	2	-		

↔ 新旧部件可替换； ≠ 新旧部件不可替换； ← 新部件可替换旧部件； → 旧部件可替换新部件

M12002 上机罩［驾驶室］ HOOD(BONNET) UPPER [CAB]

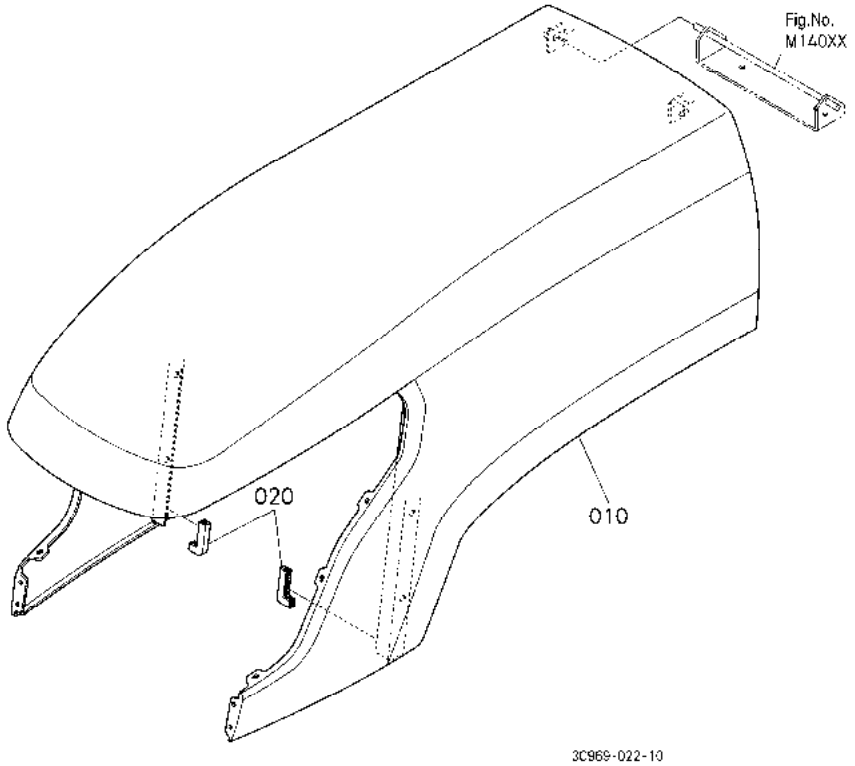

A:M954(M9540DTH) B:M954-CAB(M9540DTHC)

序号 REF.No.	零件号 PART No.	零件名称	PART NAME	数量/机器序列号 Q'TY/S.No. A	B	互换 I.C.	备注 REMARKS
010	3C581-8300-2	机罩组件	COMP.BONNET	-	1		
020	6A320-5437-0	调节片	TRIM,SKIRT	-	2		

↔ 新旧部件可替换； ≠ 新旧部件不可替换； ← 新部件可替换旧部件； → 旧部件可替换新部件

M12101 发动机罩（引擎罩）上盖（消声器）［安全支架］ HOOD(BONNET) UPPER(SOUND ABSORBER/INSULATOR) [ROPS]

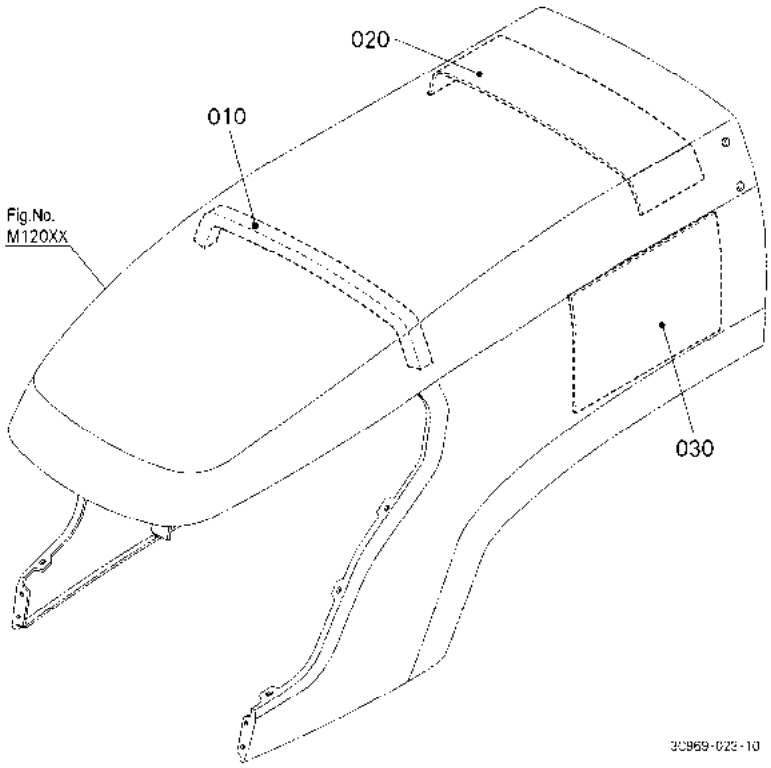

A:M954(M9540DTH) B:M954-CAB(M9540DTHC)

序号 REF.No.	零件号 PART No.	零件名称	PART NAME	数量/机器序列号 Q'TY/S.No. A	B	互换 I.C.	备注 REMARKS
010	3C081-1717-2	上部海绵	SPONGE,UPPER	1	-		
020	3C081-8379-0	热绝缘材料	INSULATION,HEAT	1	-		
030	3C081-8381-0	热绝缘材料	INSULATION,HEAT	1	-		

↔ 新旧部件可替换； ≠ 新旧部件不可替换； ← 新部件可替换旧部件； → 旧部件可替换新部件

M12102 发动机罩（引擎罩）上盖（消声器）［驾驶室］ HOOD(BONNET) UPPER(SOUND ABSORBER/INSULATOR) [CAB]

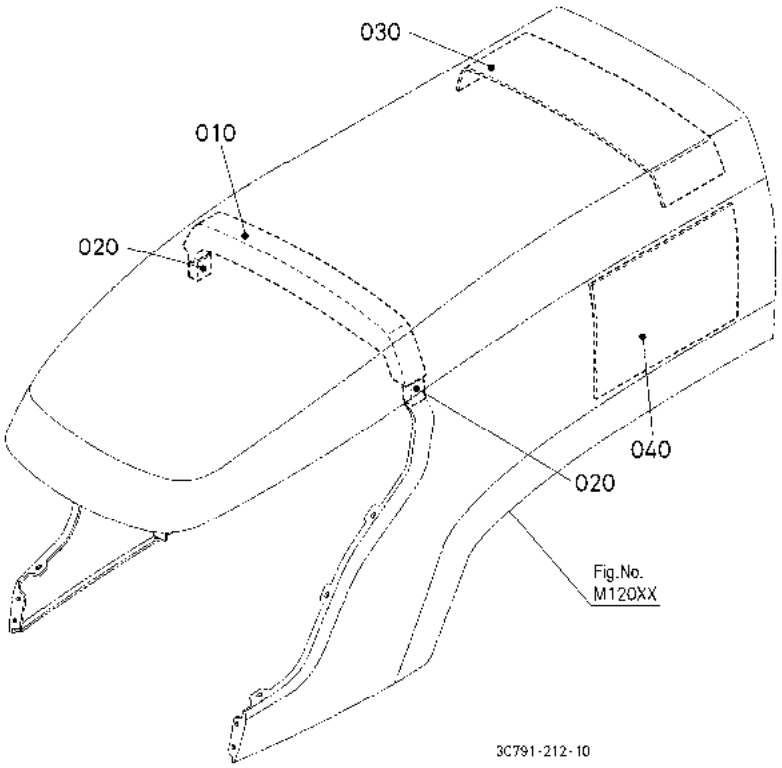

A:M954(M9540DTH) B:M954-CAB(M9540DTHC)

序号 REF.No.	零件号 PART No.	零件名称	PART NAME	数量/机器序列号 Q'TY/S.No. A	B	互换 I.C.	备注 REMARKS
010	3C501-1717-2	顶部海绵	SPONGE,UPPER	-	1		
020	3C501-1718-0	海绵	SPONGE	-	2		
030	3C081-8379-0	热绝缘材料	INSULATION,HEAT	-	1		
040	3C081-8381-0	热绝缘材料	INSULATION,HEAT	-	1		

↔ 新旧部件可替换； ≠ 新旧部件不可替换； ← 新部件可替换旧部件； → 旧部件可替换新部件

M12301 机罩风挡［安全支架］ HOOD(BONNET) DAMPER [ROPS]

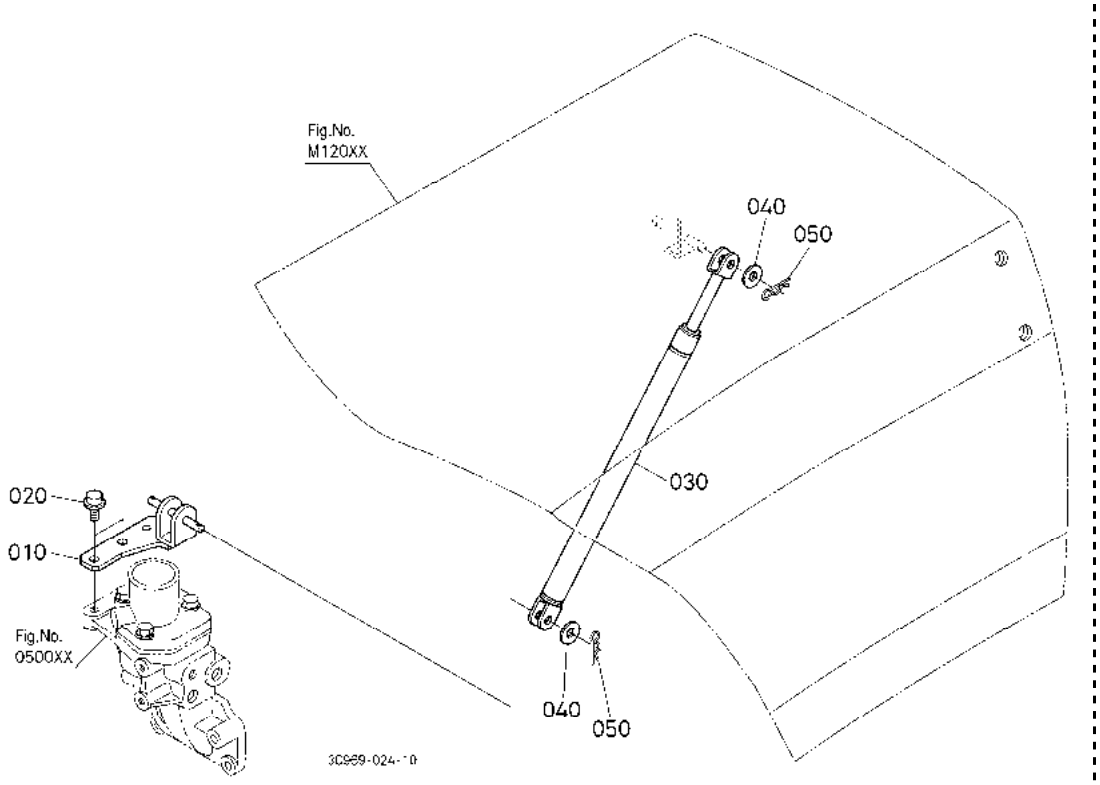

A:M954(M9540DTH) B:M954-CAB(M9540DTHC)

序号 REF.No.	零件号 PART No.	零件名称	PART NAME	数量/机器序列号 Q'TY/S.No. A	B	互换 I.C.	备注 REMARKS
010	3C081-8332-0	消声器支撑	SUPPORT,DAMPER	1	-		
020	01754-50820	法兰螺栓	BOLT,FLANGE	2	-		
030	3C001-8331-0	引擎罩消声器	DAMPER,BONNET	1	-		
040	04013-60080	平垫圈	WASHER,PLAIN	2	-		
050	05516-50800	卡销	PIN,SNAP	2	-		

↔ 新旧部件可替换； ≠ 新旧部件不可替换； ← 新部件可替换旧部件； → 旧部件可替换新部件

M12302 机罩风挡［驾驶室］ HOOD(BONNET) DAMPER [CAB]

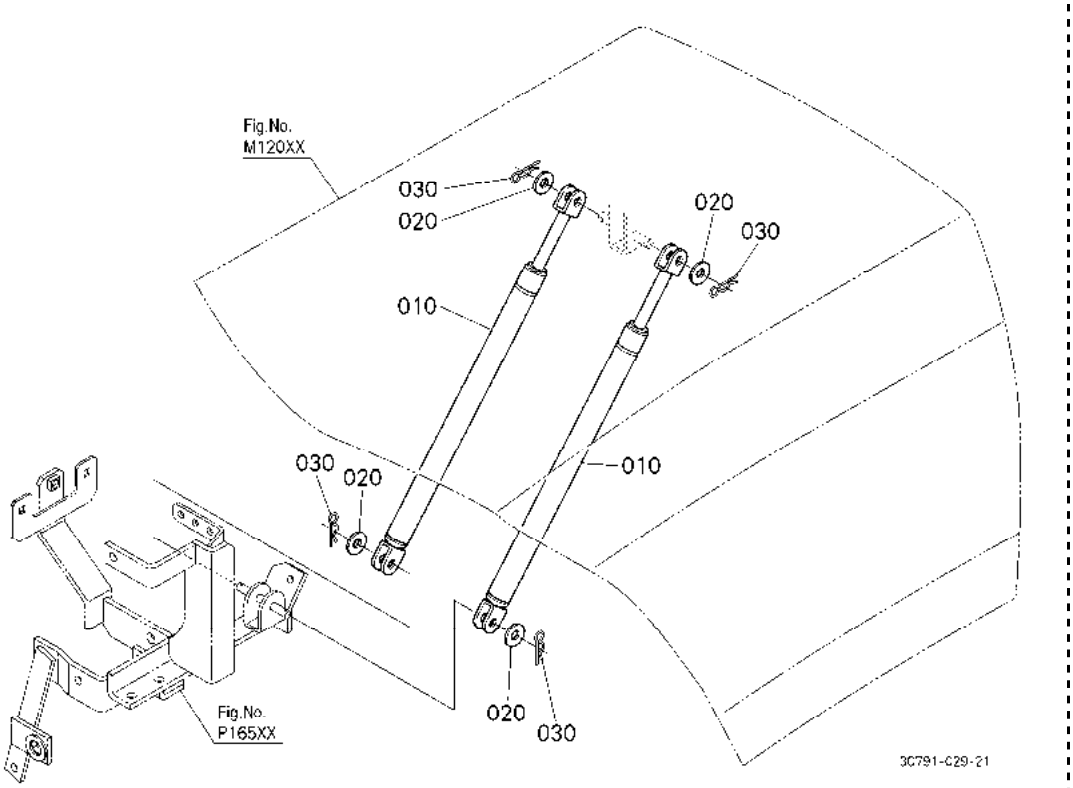

A:M954(M9540DTH) B:M954-CAB(M9540DTHC)

序号 REF.No.	零件号 PART No.	零件名称	PART NAME	数量/机器序列号 Q'TY/S.No. A	B	互换 I.C.	备注 REMARKS
010	3C581-8331-0	机罩风挡	DAMPER,BONNET	-	2		
020	04013-60080	平垫圈	WASHER,PLAIN	-	4		
030	05516-50800	卡销	PIN,SNAP	-	4		

↔ 新旧部件可替换； ≠ 新旧部件不可替换； ← 新部件可替换旧部件； → 旧部件可替换新部件

M12400 引擎罩锁 BONNET LOCK

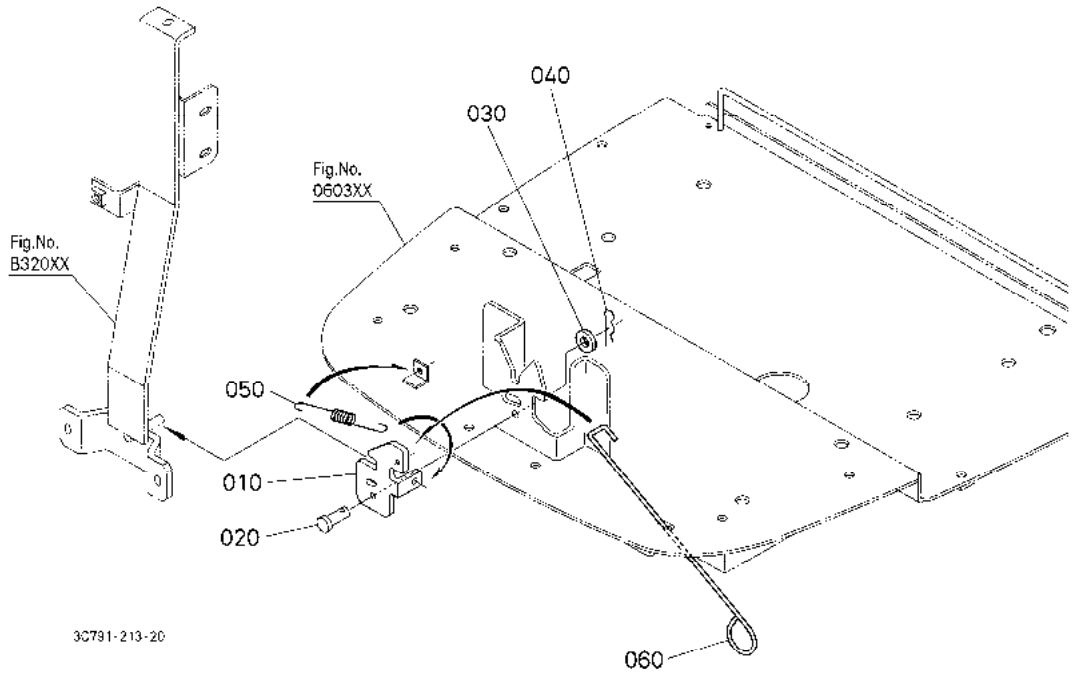

A:M954(M9540DTH) B:M954-CAB(M9540DTHC)

序号 REF.No.	零件号 PART No.	零件名称	PART NAME	数量/机器序列号 Q'TY/S.No. A	B	互换 I.C.	备注 REMARKS
010	3C081-2179-2	锁定托架	BRACKET,LOCK	1	1		
020	05122-50614	连接销	PIN,JOINT	1	1		
030	04015-60060	平垫圈	WASHER,PLAIN	1	1		
040	05525-60600	卡销	PIN,SNAP	1	1		
050	TC402-2172-0	弹簧	SPRING	1	1		
060	TC250-8347-0	机罩杆	LEVER,BONNET	1	1		

↔ 新旧部件可替换; ≠ 新旧部件不可替换; ← 新部件可替换旧部件; → 旧部件可替换新部件

M12701 机罩侧板盖［安全支架］ HOOD(BONNET) SIDE COVER [ROPS]

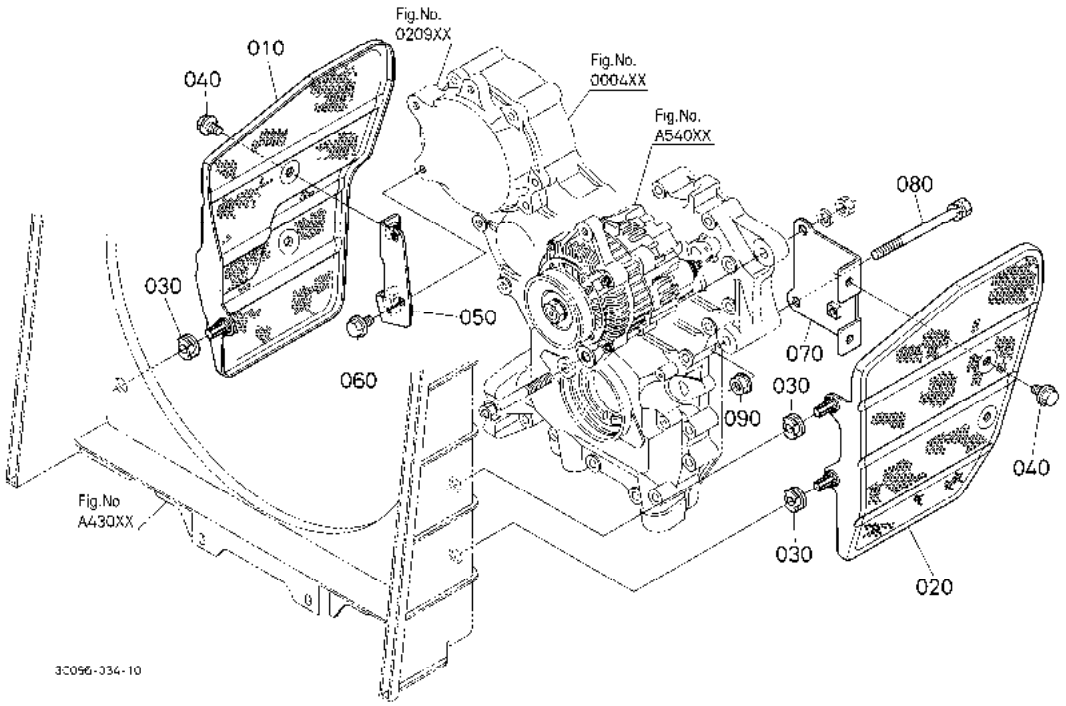

A:M954(M9540DTH) B:M954-CAB(M9540DTHC)

序号 REF.No.	零件号 PART No.	零件名称	PART NAME	数量/机器序列号 Q'TY/S.No. A	B	互换 I.C.	备注 REMARKS
010	3C081-8337-2	盖(R)	COVER,RH	1	-		
020	3C081-8338-2	盖(L)	COVER,LH	1	-		
030	3C081-8341-0	索环	GROMMET	3	-		
040	30400-1887-0	凸缘螺栓	BOLT,FLANGE	4	-		
050	3C081-8339-0	板盖固定件(R)	STAY,COVER RH	1	-		
060	01754-50812	法兰螺栓	BOLT,FLANGE	2	-		
070	3C081-8340-2	板盖固定件(L)	STAY,COVER LH	1	-		
080	01133-51085	螺栓	BOLT	1	-		
090	02771-50100	法兰螺母	NUT, FLANGE	1	-		

↔ 新旧部件可替换； ≠ 新旧部件不可替换； ← 新部件可替换旧部件； → 旧部件可替换新部件

M12702 机罩侧板盖［驾驶室］ HOOD(BONNET) SIDE COVER [CAB]

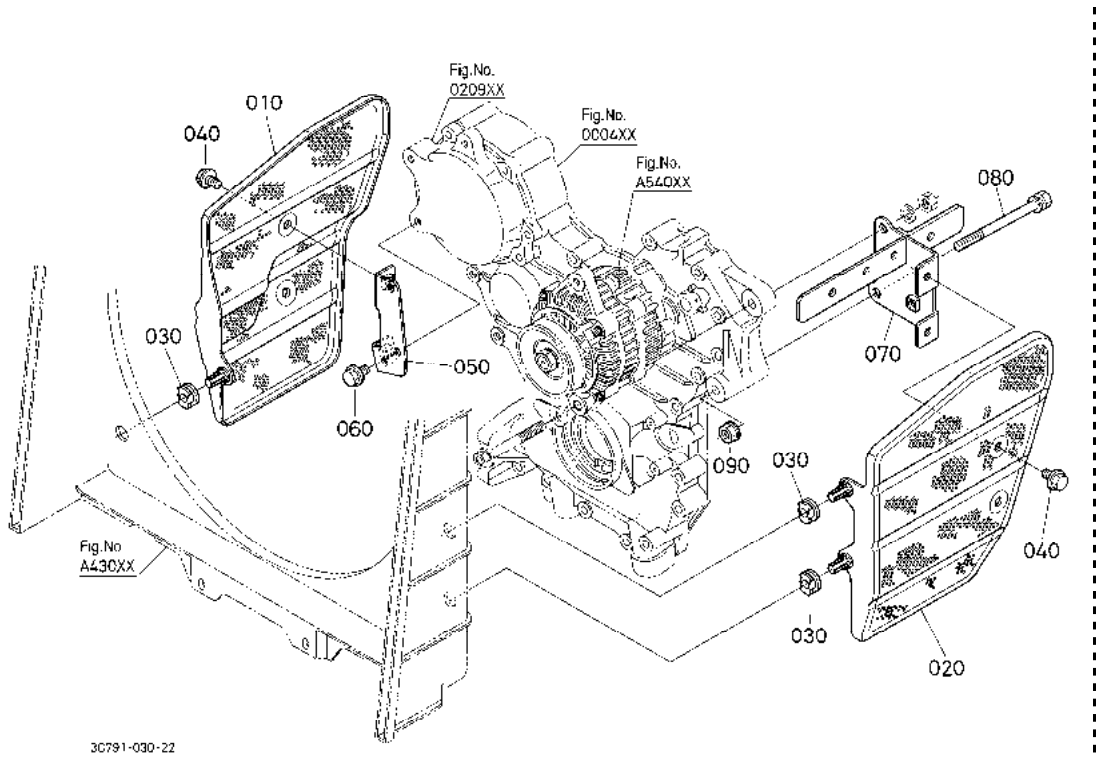

A:M954(M9540DTH) B:M954-CAB(M9540DTHC)

序号 REF.No.	零件号 PART No.	零件名称	PART NAME	数量/机器序列号 Q'TY/S.No. A	B	互换 I.C.	备注 REMARKS
010	3C081-8337-2	盖(R)	COVER,RH	-	1		
020	3C081-8338-2	盖(L)	COVER,LH	-	1		
030	3C081-8341-0	索环	GROMMET	-	3		
040	30400-1887-0	凸缘螺栓	BOLT,FLANGE	-	4		
050	3C081-8339-0	板盖固定件(R)	STAY,COVER RH	-	1		
060	01754-50812	法兰螺栓	BOLT,FLANGE	-	2		
070	3C581-8340-3	板盖固定件(L)	STAY,COVER LH	-	1		
080	01133-51085	螺栓	BOLT	-	1		
090	02771-50100	法兰螺母	NUT, FLANGE	-	1		

↔ 新旧部件可替换； ≠ 新旧部件不可替换； ← 新部件可替换旧部件； → 旧部件可替换新部件

M14001 机罩支架［安全支架］ BONNET SUPPORT [ROPS]

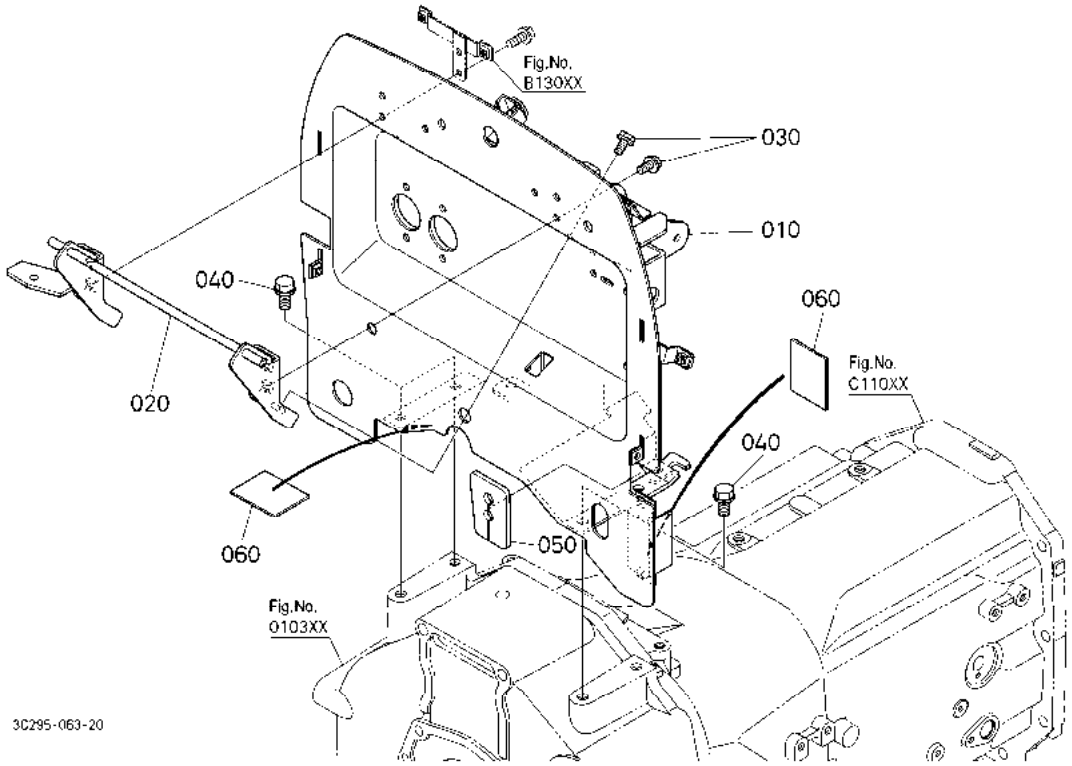

A:M954(M9540DTH) B:M954-CAB(M9540DTHC)

序号 REF.No.	零件号 PART No.	零件名称	PART NAME	数量/机器序列号 Q'TY/S.No. A	B	互换 I.C.	备注 REMARKS
010	3C083-6319-0	转向支撑件	SUPPORT,STEERING	1	-		
020	3C081-8365-3	机罩支撑件	SUPPORT,BONNET	1	-		
030	01754-50816	法兰螺栓	BOLT,FLANGE	6	-		
040	01774-51225	法兰螺栓	BOLT,FLANGE	6	-		
050	3C081-6345-0	海绵	SPONGE	1	-		
060	3G710-7154-0	密封垫片	GASKET	2	-		

↔ 新旧部件可替换； ≠ 新旧部件不可替换； ← 新部件可替换旧部件； → 旧部件可替换新部件

M14002 机罩支架［驾驶室］ BONNET SUPPORT [CAB]

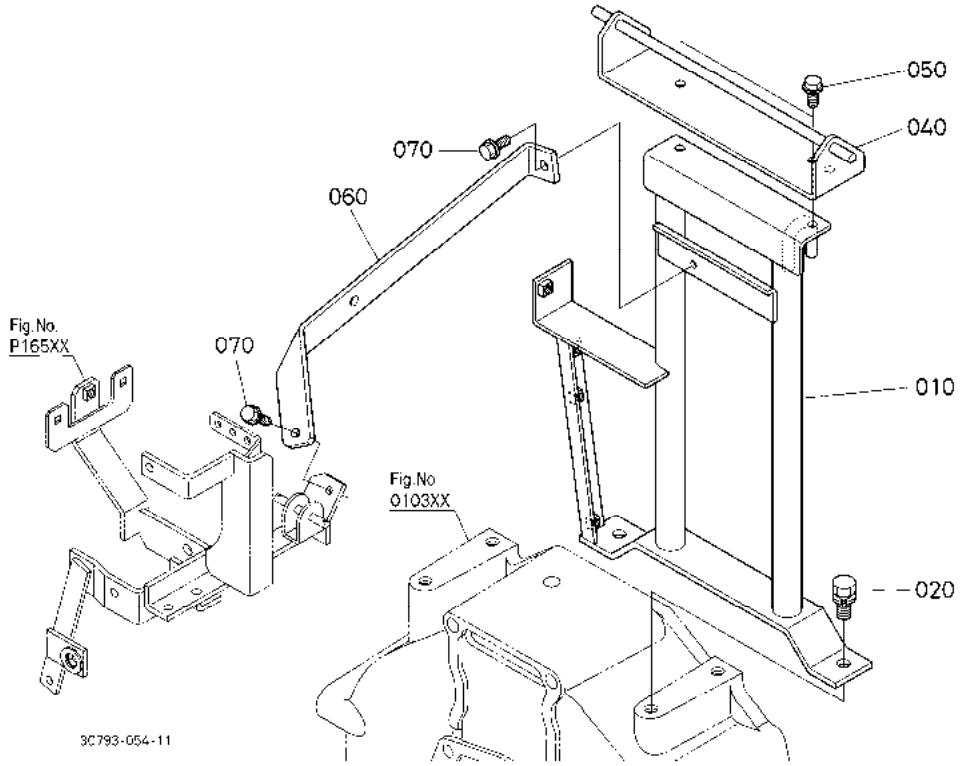

A:M954(M9540DTH) B:M954-CAB(M9540DTHC)

序号 REF.No.	零件号 PART No.	零件名称	PART NAME	数量/机器序列号 Q'TY/S.No. A	B	互换 I.C.	备注 REMARKS
010	3C581-8359-5	后机罩支撑件	SUPPORT,BONNET REAR	-	1		
020	01133-51225	螺栓	BOLT	-	2		
030	----	无	BLANK	-	-		
040	3C581-8365-2	后机罩支撑件	SUPPORT,BONNET REAR	-	1		
050	01754-50816	法兰螺栓	BOLT,FLANGE	-	2		
060	3C581-8372-0	固定件	STAY	-	1		
070	01754-50820	法兰螺栓	BOLT,FLANGE	-	2		

↔ 新旧部件可替换； ≠ 新旧部件不可替换； ← 新部件可替换旧部件； → 旧部件可替换新部件

M15500 机罩（后侧）［安全支架］ HOOD(BONNET) REAR [ROPS]

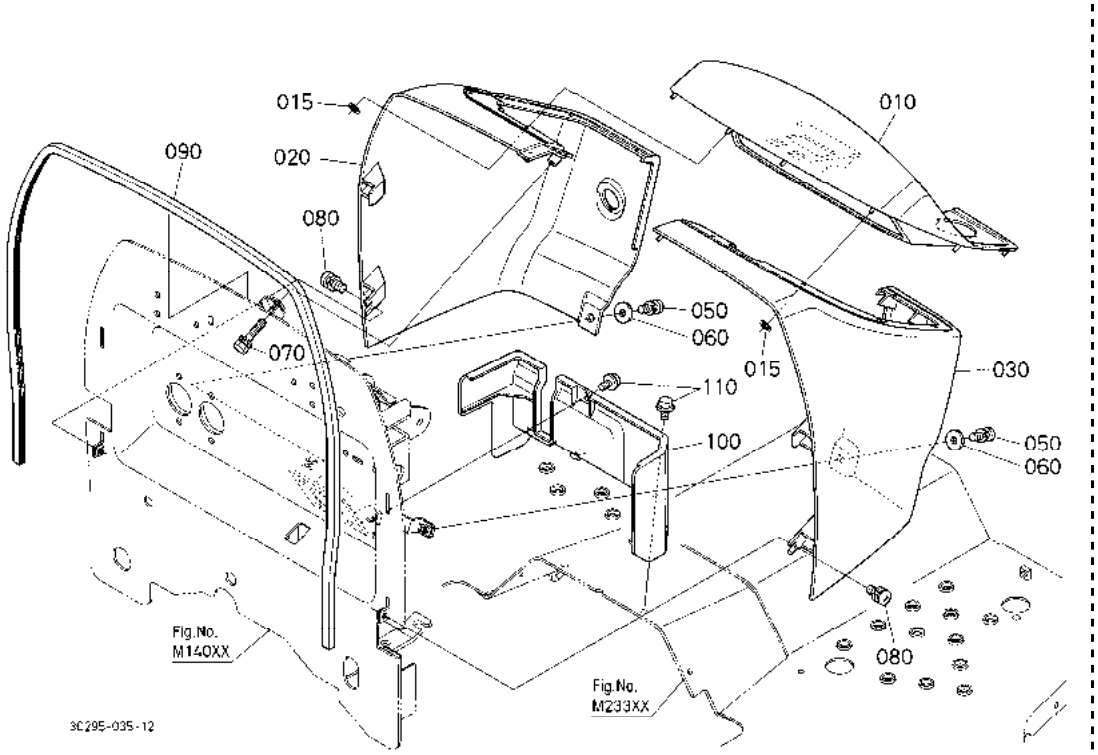

A:M954(M9540DTH) B:M954-CAB(M9540DTHC)

序号 REF.No.	零件号 PART No.	零件名称	PART NAME	数量/机器序列号 Q'TY/S.No. A	B	互换 I.C.	备注 REMARKS
010	3C081-8355-0	后上机罩	BONNET,REAR UPPER	1	-		
015	RA111-4369-0	螺母	NUT	10	-		
020	3C081-8356-3	后机罩(右)	BONNET,REAR RH	1	-		
030	3C081-8357-2	后机罩(L)	BONNET,REAR LH	1	-		
040	----	无	BLANK	-	-		
050	T0270-7081-0	螺钉	SCREW	2	-		
060	04015-60080	平垫圈	WASHER,PLAIN	2	-		
070	01023-50645	螺栓	BOLT	1	-		
080	03034-50616	带垫圈的螺钉	SCREW,WITH WASHER	2	-		
090	3C081-8353-0	转向支撑件调整片	TRIM,STEERING SUP.	1	-		
100	3C081-6322-2	面板盖	COVER,PANEL	1	-		
110	01754-60612	法兰螺栓	BOLT,FLANGE	3	-		

↔ 新旧部件可替换； ≠ 新旧部件不可替换； ← 新部件可替换旧部件； → 旧部件可替换新部件

M18000 后视镜［新］ REARVIEW MIRROR [NEW]

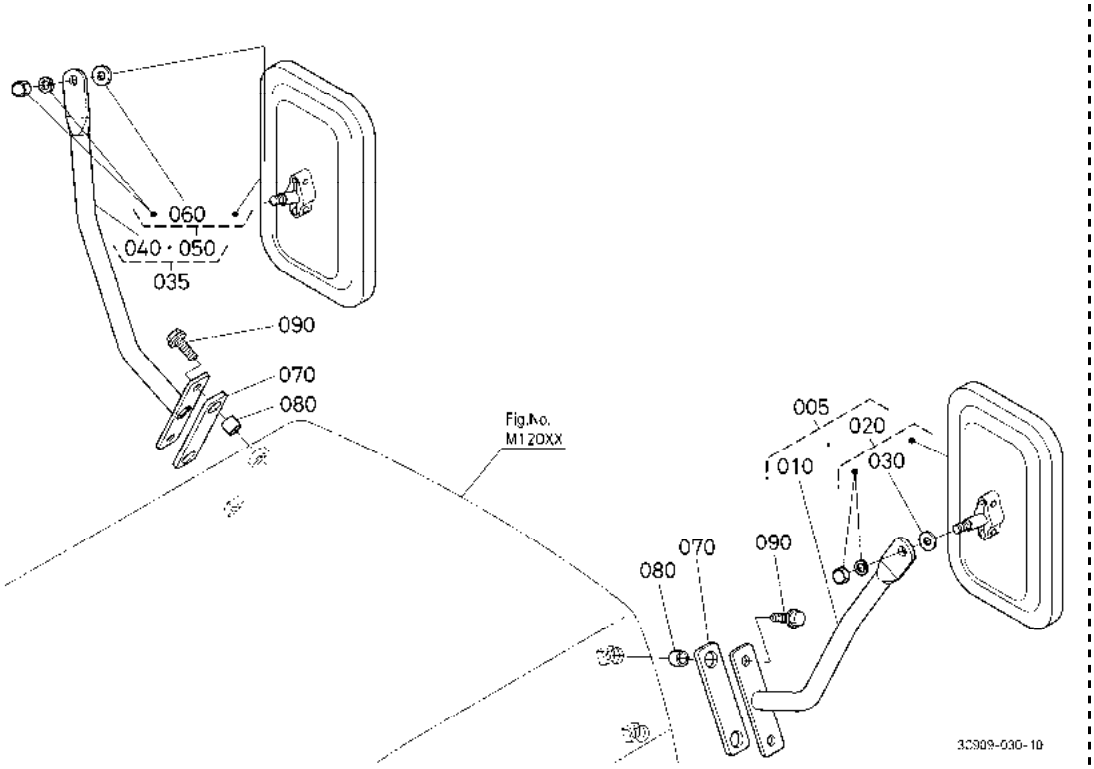

A:M954(M9540DTH) B:M954-CAB(M9540DTHC)

序号 REF.No.	零件号 PART No.	零件名称	PART NAME	数量/机器序列号 Q'TY/S.No. A	B	互换 I.C.	备注 REMARKS
005	3C909-5338-0	左后视镜固定器总成	ASSY STAY,MIRROR LH	1	-		
010	3C909-5331-0	左后视镜固定器	STAY,MIRROR LH	1	-		
020	3C909-5334-0	后视镜总成	ASSY MIRROR	1	-		
030	04012-50080	平垫圈	WASHER,PLAIN	1	-		
035	3C909-5339-0	右后视镜固定器总成	ASSY STAY,MIRROR RH	1	-		
040	3C909-5336-0	右后视镜固定器	STAY,MIRROR RH	1	-		
050	3C909-5334-0	后视镜总成	ASSY MIRROR	1	-		
060	04012-50080	平垫圈	WASHER,PLAIN	1	-		
070	3C909-5335-0	缓冲垫	CUSHION	2	-		
080	3C909-5332-0	后视镜轴环	COLLAR,REARVIEW MIR.	4	-		
090	01754-50830	法兰螺栓	BOLT,FLANGE	4	-		

↔ 新旧部件可替换； ≠ 新旧部件不可替换； ← 新部件可替换旧部件； → 旧部件可替换新部件

M22000 保护板［安全支架］ FENDER [ROPS]

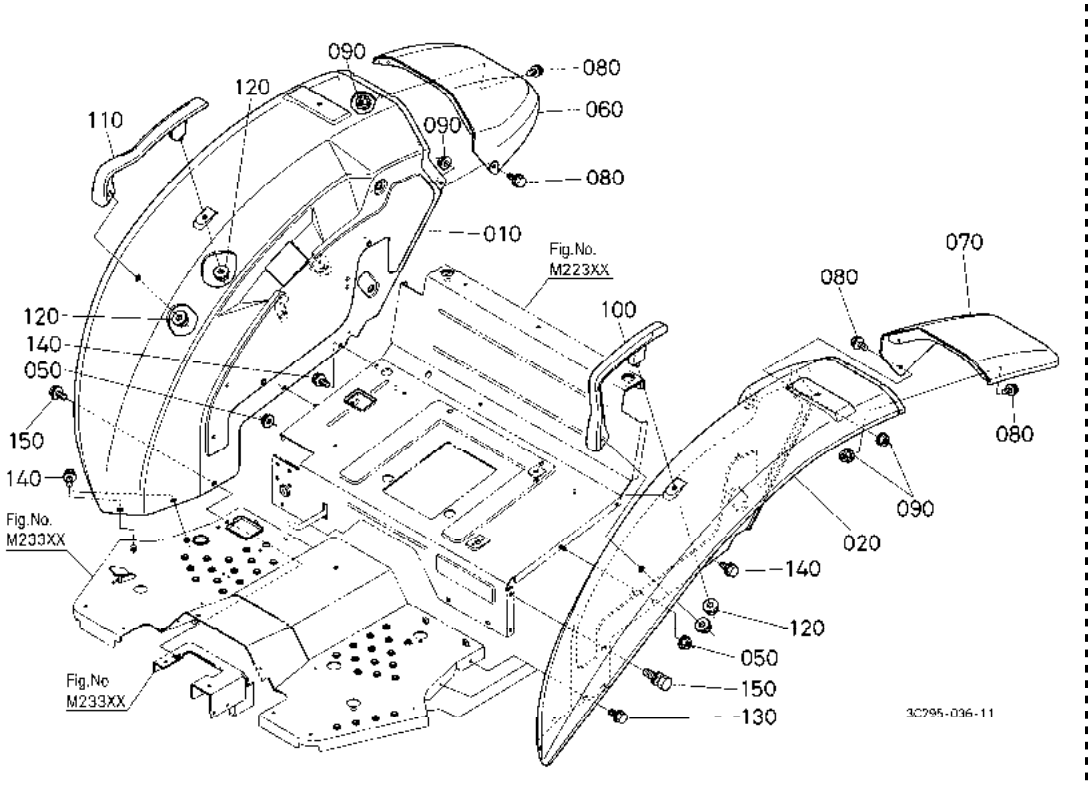

A:M954(M9540DTH) B:M954-CAB(M9540DTHC)

序号 REF.No.	零件号 PART No.	零件名称	PART NAME	数量/机器序列号 Q'TY/S.No. A	B	互换 I.C.	备注 REMARKS
010	3C081-8701-3	外置保护板（右）	FENDER,RH	1	-		
020	3C294-8702-2	外置保护板（左）	FENDER,LH	1	-		
030	----	无	BLANK	-	-		
040	----	无	BLANK	-	-		
050	02751-50080	法兰螺母	NUT,FLANGE	2	-		
060	3C081-8746-2	保护板盖(R)	COVER,FENDER RH	1	-		
070	3C081-8747-2	保护板盖(L)	COVER,FENDER LH	1	-		
080	01754-50612	法兰螺栓	BOLT,FLANGE	8	-		
090	02751-50060	法兰螺母	NUT,FLANGE	8	-		
100	T1060-2944-0	把手(L)	GRIP,LH	1	-		
110	T1060-2945-0	把手(R)	GRIP,RH	1	-		
120	02771-50100	法兰螺母	NUT, FLANGE	4	-		
130	T1060-4737-0	螺栓	BOLT	3	-		
140	T1060-4737-0	螺栓	BOLT	4	-		
150	T1270-4747-0	螺栓	BOLT	3	-		

⟷ 新旧部件可替换； ≠ 新旧部件不可替换； ⟵ 新部件可替换旧部件； ⟶ 旧部件可替换新部件

M22300 踏板［安全支架］ FLOOR SHEET [ROPS]

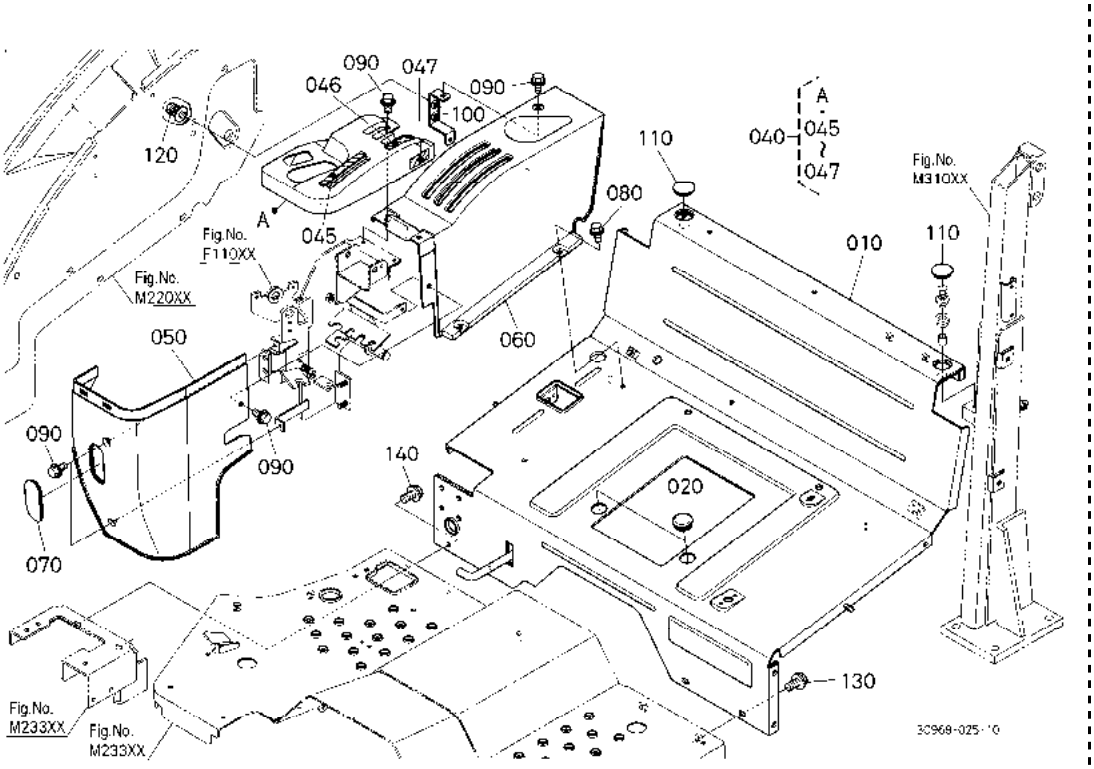

A:M954(M9540DTH) B:M954-CAB(M9540DTHC)

序号 REF.No.	零件号 PART No.	零件名称	PART NAME	数量/机器序列号 Q'TY/S.No. A	B	互换 I.C.	备注 REMARKS
010	3C081-8753-5	踏板盖	COVER,FLOOR SHEET	1	-		
020	6A000-5138-0	橡胶圈	GROMMET	2	-		
030	----	无	BLANK	-	-		
040	3C292-8774-2	盖组件	ASSY COVER	1	-		
045	3C081-9832-0	差动器盖标签	MARK,ACCEL.LEVER	1	-		
046	3C081-9839-0	辅助控制阀标签	LABEL,AUX.CON.VALVE	1	-		
047	3C081-9894-0	副变速手柄标签(L)	LABEL,RANGE SHIFT L	1	-		
050	3C081-8777-2	变速手柄盖	COVER,SHIFT LEVER	1	-		
060	3C081-8781-2	导向盖	COVER,GUIDE	1	-		
070	3C001-8779-0	橡胶圈	GROMMET	1	-		
080	30810-1887-0	法兰螺栓	BOLT,FLANGE	2	-		
090	31351-1879-0	凸缘螺栓	BOLT,FLANGE	6	-		
100	3C081-8783-0	导向杆固定件	STAY,LEVER GUIDE	1	-		
110	36330-8383-0	塞	PLUG	2	-		
120	01027-50616	螺栓	BOLT	2	-		
130	01754-50820	法兰螺栓	BOLT,FLANGE	2	-		
140	01754-50820	法兰螺栓	BOLT,FLANGE	2	-		

↔ 新旧部件可替换； ≠ 新旧部件不可替换； ← 新部件可替换旧部件； → 旧部件可替换新部件

M23300 踏板［安全支架］ STEP [ROPS]

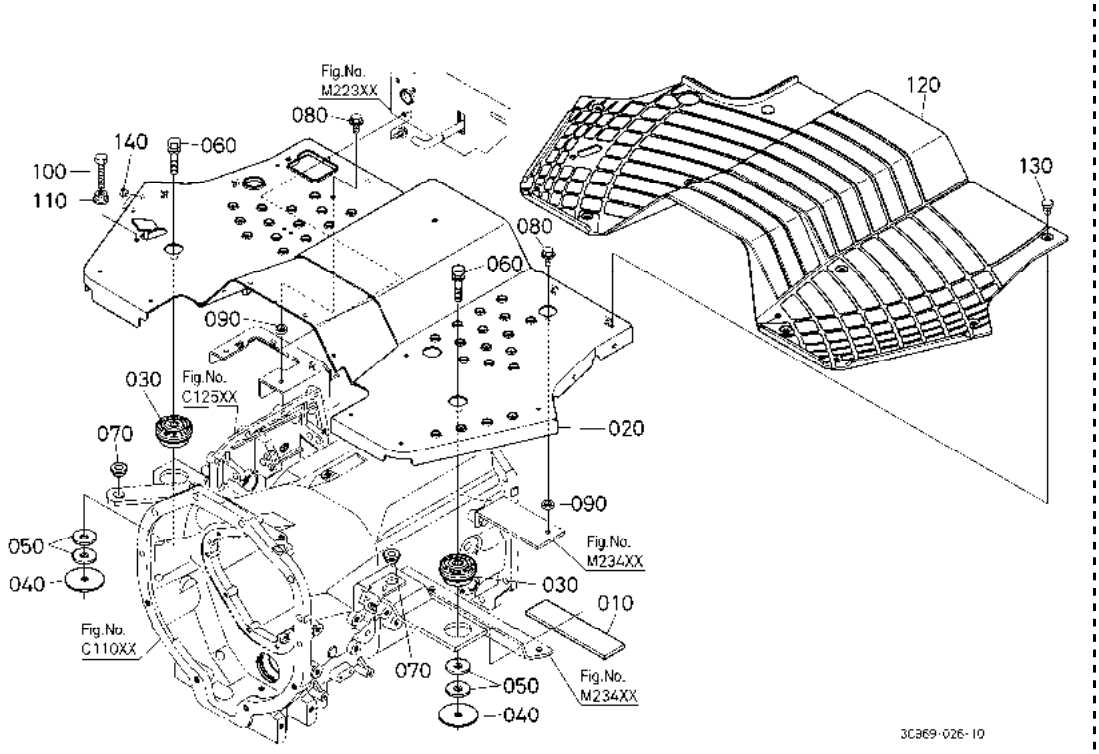

A:M954(M9540DTH) B:M954-CAB(M9540DTHC)

序号 REF.No.	零件号 PART No.	零件名称	PART NAME	数量/机器序列号 Q'TY/S.No. A	B	互换 I.C.	备注 REMARKS
010	3C451-0467-0	油箱垫	CUSHION,TANK	1	-		
020	3C081-8706-7	脚踏板平台	STEP,DECK	1	-		
030	T1060-4731-0	减震橡胶	CUSHION	2	-		
040	3C081-8741-0	垫圈	WASHER	2	-		
050	04013-60140	平垫圈	WASHER,PLAIN	4	-		
060	01133-51460	螺栓	BOLT	2	-		
070	3A011-8729-0	减震橡胶	CUSHION	2	-		
080	01754-50820	法兰螺栓	BOLT,FLANGE	2	-		
090	35533-1923-0	减震橡胶	CUSHION,RUBBER	2	-		
100	01155-50850	螺栓	BOLT	1	-		
110	02751-50080	法兰螺母	NUT,FLANGE	1	-		
120	3C081-5506-0	底板垫	MAT,DECK	1	-		
130	67955-5134-0	止动板	STOPPER	9	-		
140	67950-5181-0	塞	PLUG	2	-		

↔ 新旧部件可替换； ≠ 新旧部件不可替换； ← 新部件可替换旧部件； → 旧部件可替换新部件

M23400 辅助脚踏板［安全支架］ AUXILIARY STEP [ROPS]

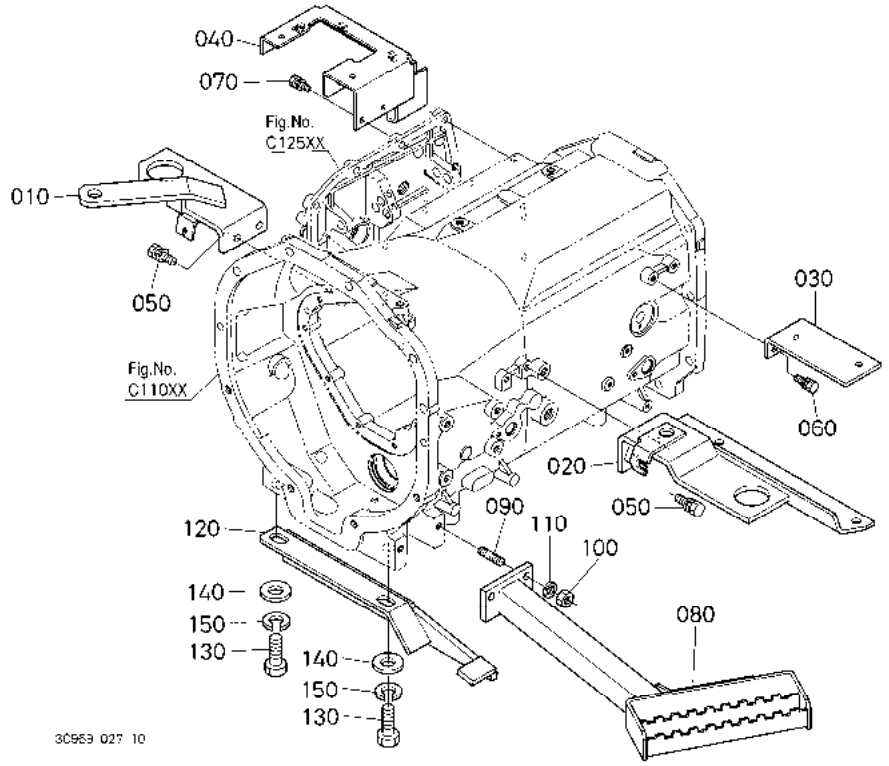

A:M954(M9540DTH) B:M954-CAB(M9540DTHC)

序号 REF.No.	零件号 PART No.	零件名称	PART NAME	数量/机器序列号 Q'TY/S.No. A	B	互换 I.C.	备注 REMARKS
010	3C081-8738-5	脚踏板固定件(右)	STAY,STEP RH	1	-		
020	3C291-8739-0	脚踏板固定件(左)	STAY,STEP LH	1	-		
030	3C081-8740-0	脚踏板固定件(左)	STAY,STEP LH	1	-		
040	3C081-8742-4	脚踏板固定件(右)	STAY,STEP RH	1	-		
050	01133-51028	螺栓	BOLT	4	-		
060	01133-51025	螺栓	BOLT	2	-		
070	01123-50820	螺栓	BOLT	2	-		
080	3C909-8731-0	步位器附件	STEP,AUX.	1	-		
090	01574-51230	双头螺栓	STUD	2	-		
100	02176-50120	螺母	NUT	2	-		
110	04512-60120	弹簧垫圈	WASHER,SPRING	2	-		
120	3C081-8735-0	步位器支撑	SUPPORT,STEP	1	-		
130	01173-51840	螺栓	BOLT	2	-		
140	04014-50180	平垫圈	WASHER,PLAIN	2	-		
150	04512-60180	弹簧垫圈	WASHER,SPRING	2	-		

↔ 新旧部件可替换; ≠ 新旧部件不可替换; ← 新部件可替换旧部件; → 旧部件可替换新部件

M23500 座椅［安全支架］ SEAT [ROPS]

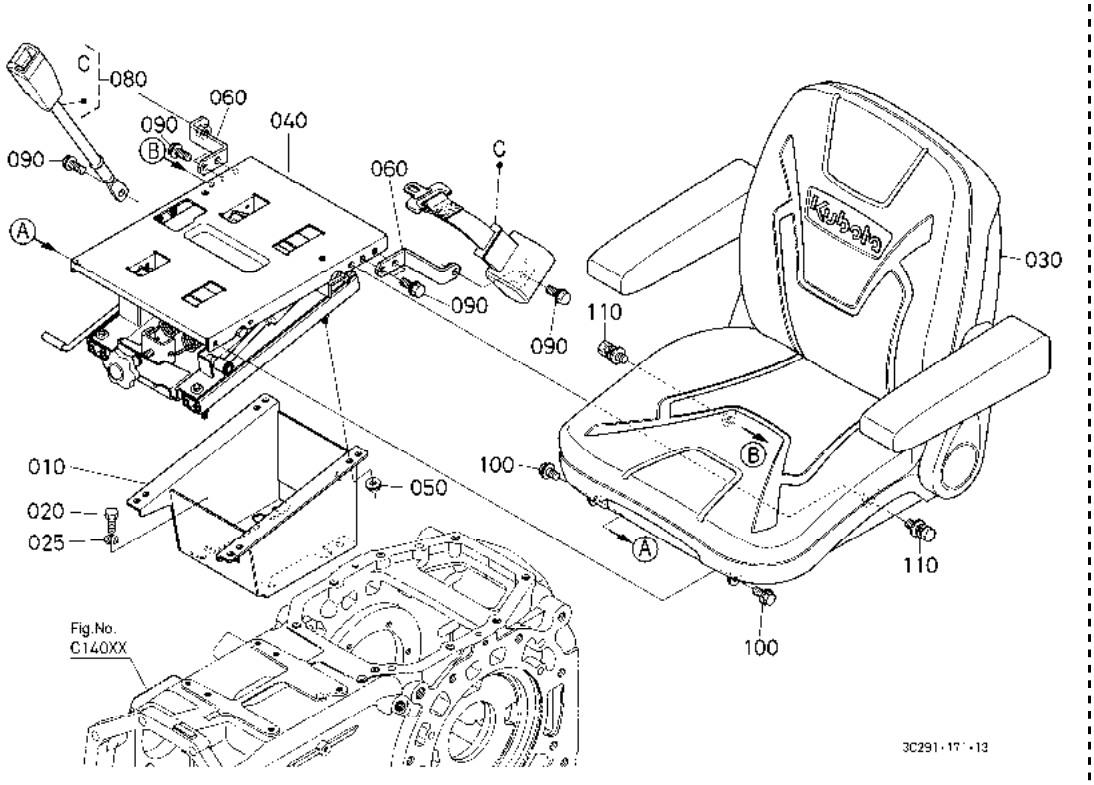

A:M954(M9540DTH) B:M954-CAB(M9540DTHC)

序号 REF.No.	零件号 PART No.	零件名称	PART NAME	数量/机器序列号 Q'TY/S.No. A	B	互换 I.C.	备注 REMARKS
010	3C081-8515-0	座椅支架	BRACKET,SEAT	1	-		
020	01173-51020	螺栓	BOLT	4	-		
025	04512-60100	弹簧垫圈	WASHER,SPRING	4	-		
030	3C049-8501-0	座椅	ASSY SEAT	1	-		
040	3C081-8502-2	悬架组件	ASSY SUSPENSION	1	-		
050	02763-50080	法兰螺母	NUT,FLANGE	4	-		
060	TD060-4776-4	座椅皮带固定件	STAY,SEAT BELT	2	-		
070	----	无	BLANK	-	-		
080	TD060-4778-0	座椅皮带组件	ASSY BELT,SEAT	1	-		
090	01774-61020	法兰螺栓	BOLT,FLANGE	6	-		
100	01754-50820	法兰螺栓	BOLT,FLANGE	2	-		
110	01135-61025	螺栓	BOLT	2	-		

↔ 新旧部件可替换； ≠ 新旧部件不可替换； ← 新部件可替换旧部件； → 旧部件可替换新部件

M23600 座椅［分解］ SEAT [COMPONENT PARTS]

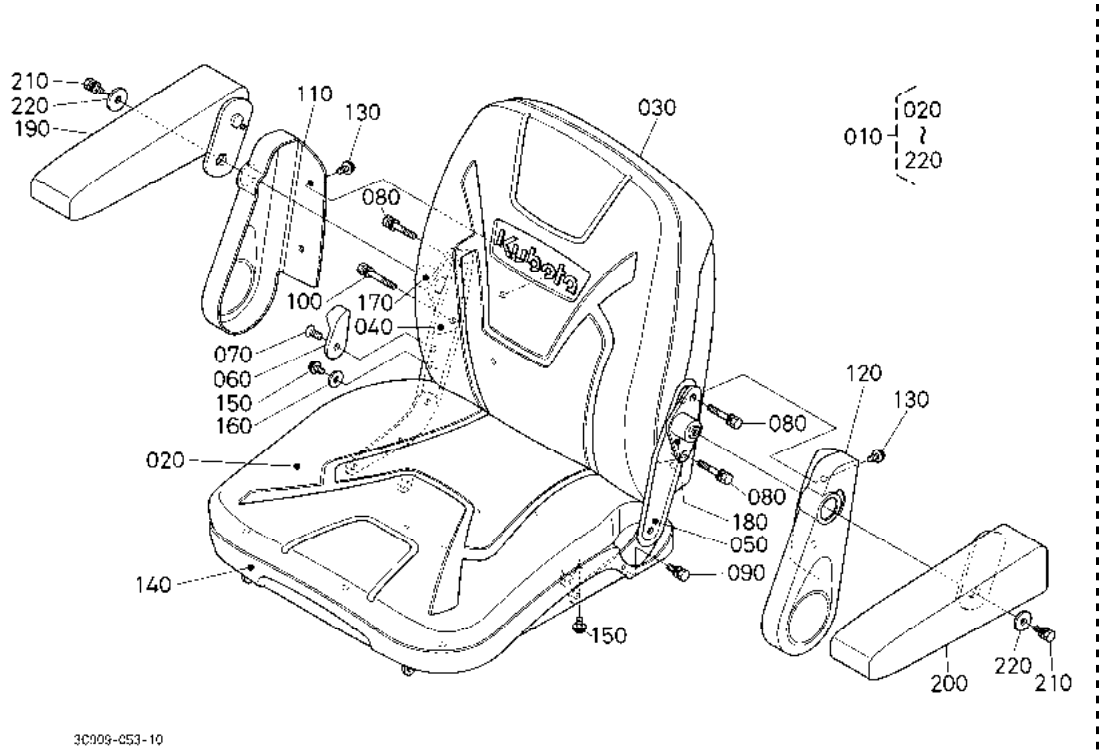

A:M954(M9540DTH) B:M954-CAB(M9540DTHC)

序号 REF.No.	零件号 PART No.	零件名称	PART NAME	数量/机器序列号 Q'TY/S.No. A	B	互换 I.C.	备注 REMARKS
010	3C049-8501-0	座椅	ASSY SEAT	1	-		
020	3C081-8522-0	座椅前减震橡胶	CUSHION,SEAT FRONT	1	-		
030	3C081-8523-0	座椅后减震橡胶	CUSHION,SEAT BACK	1	-		
040	3A259-8507-0	座椅铰链(R)	HINGE,SEAT RH	1	-		
050	3A259-8508-0	座椅铰链(L)	HINGE,SEAT LH	1	-		
060	TD060-4775-0	旋钮	KNOB	1	-		
070	TD060-4779-0	螺钉	SCREW	1	-		
080	01123-60840	螺栓	BOLT	3	-		
090	01123-60825	螺栓	BOLT	4	-		
100	01123-50855	螺栓	BOLT	1	-		
110	TD060-4811-0	铰链盖(R)	COVER,HINGE RH	1	-		
120	TD060-4812-0	铰链盖(L)	COVER,HINGE LH	1	-		
130	TD060-4816-0	自攻丝螺钉	SCREW,TAPPING	4	-		
140	3C081-8521-0	盖	SKIRT	1	-		
150	TD060-4815-0	螺钉	SCREW	6	-		
160	04013-60050	平垫圈	WASHER,PLAIN	1	-		
170	3C081-8514-0	托架(R)	BRACKET RH	1	-		
180	3C081-8511-0	托架(L)	BRACKET LH	1	-		
190	3C081-8505-0	臂靠(R)	ARM-REST,RH	1	-		
200	3C081-8504-0	臂靠(L)	ARM-REST,LH	1	-		
210	01123-60816	螺栓	BOLT	2	-		
220	32771-1859-2	平垫圈	WASHER,PLAIN	2	-		

↔ 新旧部件可替换; ≠ 新旧部件不可替换; ← 新部件可替换旧部件; → 旧部件可替换新部件

M24000 座椅悬架［分解］
SEAT SUSPENSION [COMPONENT PARTS]

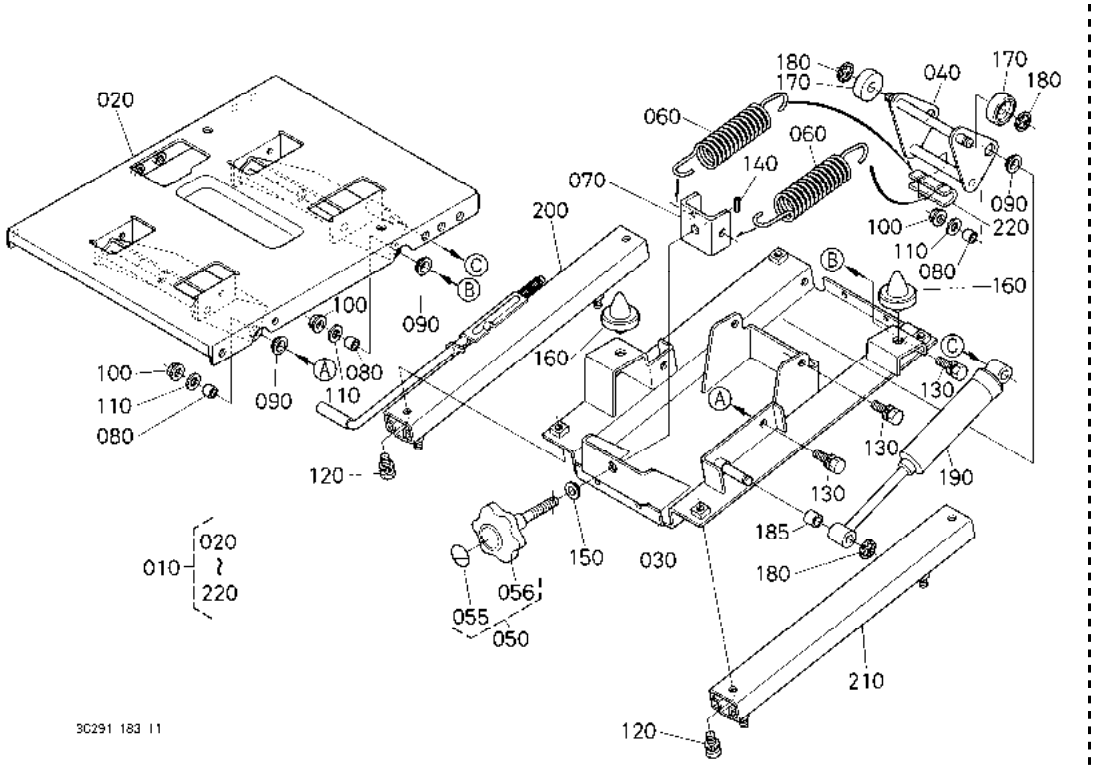

A:M954(M9540DTH) B:M954-CAB(M9540DTHC)

序号 REF.No.	零件号 PART No.	零件名称	PART NAME	数量/机器序列号 Q'TY/S.No. A	B	互换 I.C.	备注 REMARKS
010	3C081-8502-2	悬架组件	ASSY SUSPENSION	1	-		
020	3C081-8513-0	上基座	BASE,UPPER	1	-		
030	3C081-8512-0	下基座	BASE,LOWER	1	-		
040	TD060-4784-2	连杆	LINK	1	-		
050	3C081-8509-0	调整旋钮组件	ASSY KNOB,ADJUST	1	-		
055	TA140-1190-0	调整标签	LABEL,ADJUST	1	-		
056	3C081-8506-0	调整旋钮	KNOB,ADJUST	1	-		
060	TD060-4788-0	弹簧	SPRING	2	-		
070	TD060-4789-0	弹簧支架	HOLDER,SPRING	1	-		
080	TA140-1184-0	悬架垫片	SPACER,SUSPENSION	6	-		
090	TA140-1196-0	悬架轴套	BUSH,SUSPENSION	6	-		
100	02751-50080	法兰螺母	NUT,FLANGE	6	-		
110	04013-60080	平垫圈	WASHER,PLAIN	6	-		
120	01123-60820	螺栓	BOLT	4	-		
130	01123-60825	螺栓	BOLT	6	-		
140	05411-00414	弹簧销	PIN,SPRING	1	-		
150	TD060-4785-0	轴套	BUSH	1	-		
160	3C081-8507-0	缓冲垫	CUSHION	2	-		
170	TD060-4786-0	导向滚轮	ROLLER,GUIDE	2	-		
180	04613-50080	外卡环	CIR CLIP,EXTERNAL	3	-		
185	3C081-8510-0	垫片	SPACER	1	-		
190	3C081-8508-0	减震器	ABSORBER,SHOCK	1	-		
200	TD060-4773-2	滑动导轨(R)	RAIL,SLIDE RH	1	-		
210	TD060-4774-0	滑动导轨(L)	RAIL,SLIDE LH	1	-		
220	TD060-4793-0	弹簧轴套	BUSH,SPRING	1	-		

↔ 新旧部件可替换； ≠ 新旧部件不可替换； ← 新部件可替换旧部件； → 旧部件可替换新部件

M27000 工具箱［安全支架］ TOOL BOX [ROPS]

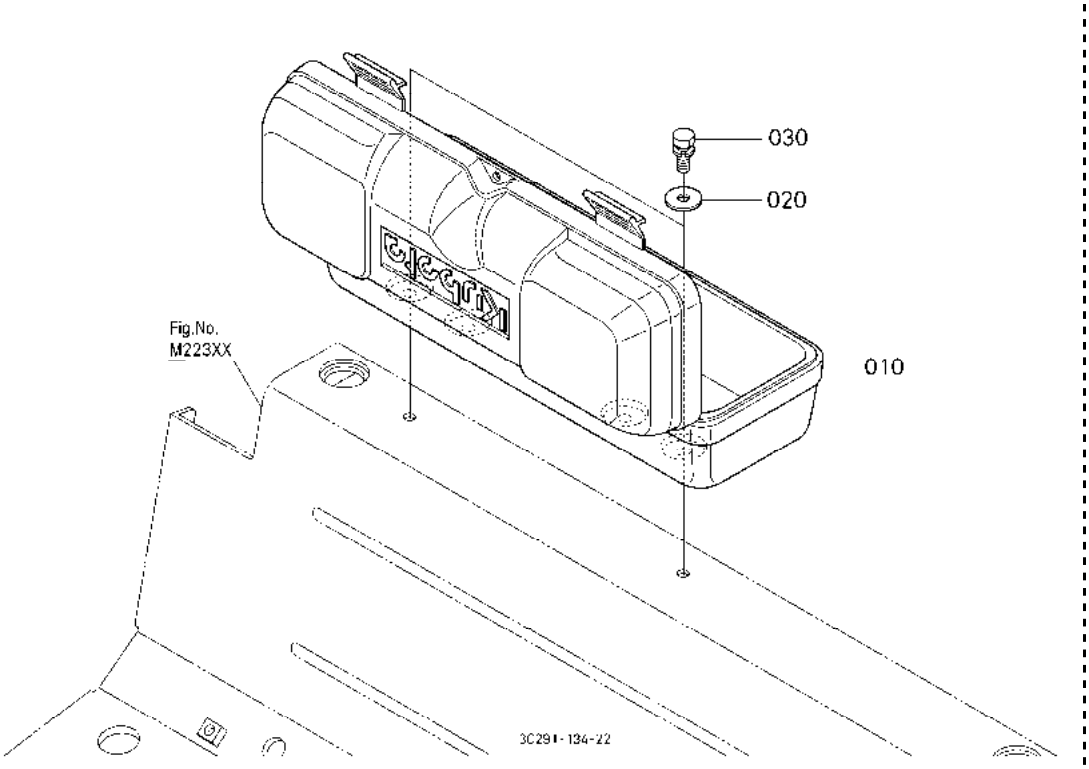

A:M954(M954ODTH) B:M954-CAB(M954ODTHC)

序号 REF.No.	零件号 PART No.	零件名称	PART NAME	数量/机器序列号 Q'TY/S.No. A	B	互换 I.C.	备注 REMARKS
010	3C909-9023-0	工具箱	BOX,TOOLS	1	1		
020	04015-60080	平垫圈	WASHER,PLAIN	2	-		
030	01123-50822	螺栓	BOLT	2	-		

↔ 新旧部件可替换; ≠ 新旧部件不可替换; ← 新部件可替换旧部件; → 旧部件可替换新部件

M31000 安全支架［安全支架］ ROPS [ROPS]

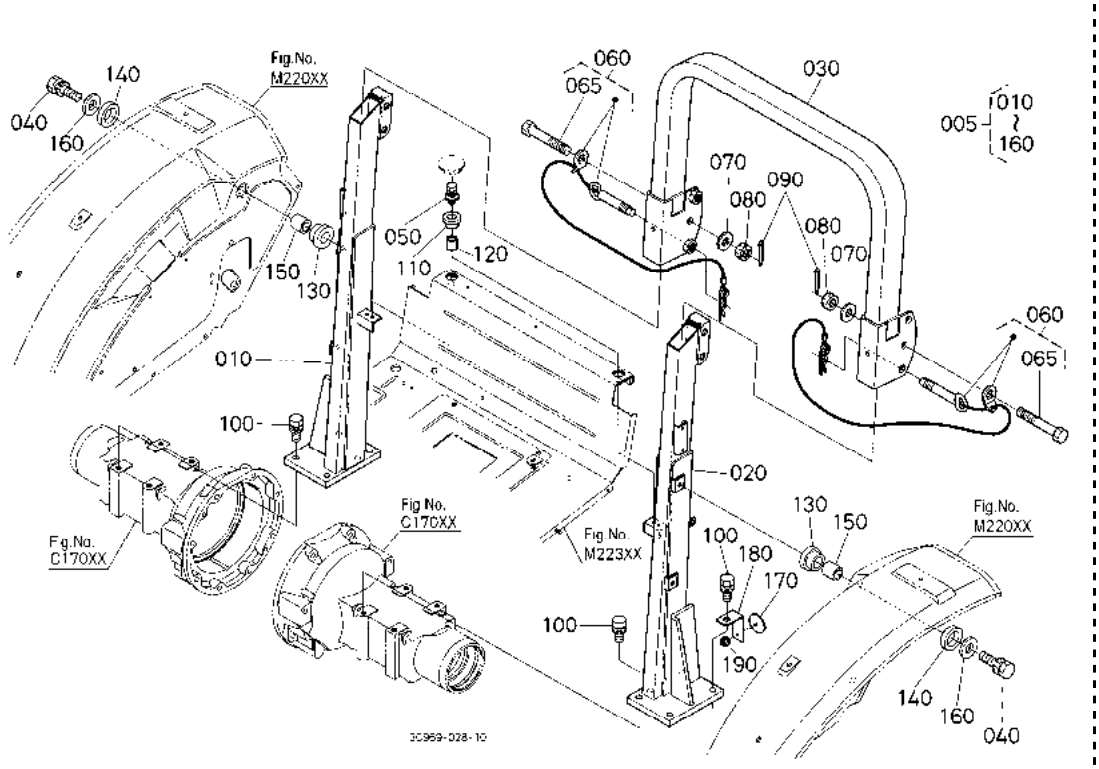

A:M954(M9540DTH) B:M954-CAB(M9540DTHC)

序号 REF.No.	零件号 PART No.	零件名称	PART NAME	数量/机器序列号 Q'TY/S.No. A	B	互换 I.C.	备注 REMARKS
005	3C083-9500-3	托架组件	ASSY BRACKET,ROPS	1	-		不外售
010	----	保护板托架(右)	BRACKET,FENDER RH	1	-		
020	----	保护板托架(L)	BRACKET,FENDER LH	1	-		
030	----	构架组件(U)	COMP.FRAME,U	1	-		
040	01133-51030	螺栓	BOLT	4	-		
050	01127-50830	螺栓	BOLT	2	-		
060	3C081-9520-0	安全支架固定螺栓	SET,BOLT ROPS	2	-		
065	3C081-9521-0	螺栓	BOLT	2	-		
070	04013-50200	平垫圈	WASHER,PLAIN	2	-		
080	02254-50200	螺母	NUT	2	-		
090	05511-50435	开口销	PIN,SPLIT	2	-		
100	01138-51650	螺栓	BOLT	8	-		
110	3A111-8736-0	减震橡胶	CUSHION	2	-		
120	67950-5339-0	轴环	COLLAR	2	-		
130	3A011-8729-0	减震橡胶	CUSHION	4	-		
140	3A011-8734-0	减震橡胶	CUSHION	4	-		
150	38240-2994-0	隔片	SPACER	4	-		
160	58056-5117-0	垫圈	WASHER	4	-		
170	5T051-7214-0	放射挡	REFLECTOR	2	-		
180	3C909-7577-0	反射器固定器	STAY,REFLECTOR	2	-		
190	02761-50050	法兰螺母	NUT,FLANGE	2	-		

↔ 新旧部件可替换; ≠ 新旧部件不可替换; ← 新部件可替换旧部件; → 旧部件可替换新部件

N11000 驾驶室支架［驾驶室］ CAB FRAME [CAB]

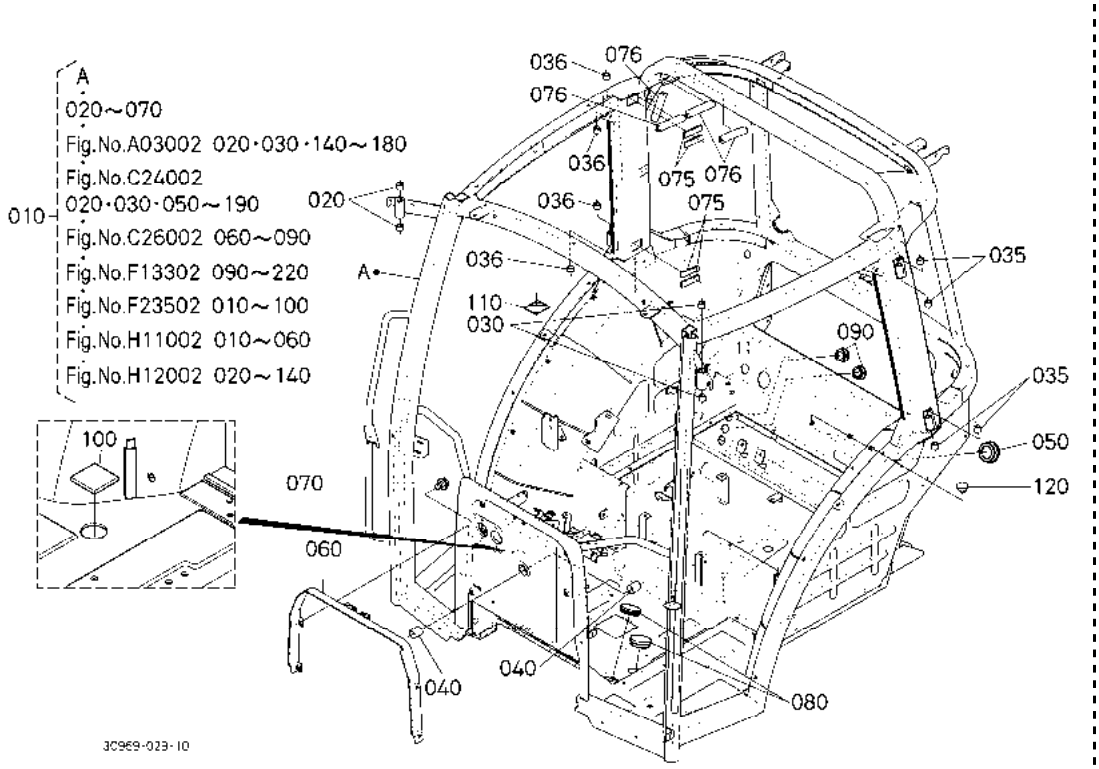

A:M954(M9540DTH) B:M954-CAB(M9540DTHC)

序号 REF.No.	零件号 PART No.	零件名称	PART NAME	数量/机器序列号 Q'TY/S.No. A	B	互换 I.C.	备注 REMARKS
010	3C791-7050-0	驾驶室组件	COMP.CAB	-	1		
020	08511-01610	衬套	BUSH	-	2		
030	08511-01610	衬套	BUSH	-	2		
035	08511-01010	轴套	BUSH	-	4		
036	08511-01010	轴套	BUSH	-	4		
040	08511-02025	轴套	BUSH	-	2		
050	36330-8747-0	橡胶盖	COVER,RUBBER	-	1		
060	3C581-7392-4	仪表盘盖	COVER,PANEL	-	1		
070	01754-50812	法兰螺栓	BOLT,FLANGE	-	4		
075	3C754-7513-0	减震橡胶	CUSHION	-	4		
076	3C754-7512-0	减震橡胶	CUSHION	-	4		
080	36330-8747-0	橡胶盖	COVER,RUBBER	-	2		
090	63871-3123-0	橡胶塞	PLUG,RUBBER	-	2		
100	3C581-7479-0	减震器	ABSORBER	-	1		
110	33740-9880-0	标签	LABEL	-	1		
120	3P300-5577-0	塞	PLUG	-	1		

↔ 新旧部件可替换； ≠ 新旧部件不可替换； ← 新部件可替换旧部件； → 旧部件可替换新部件

N11700 后机罩[驾驶室] HOOD(BONNET) REAR [CAB]

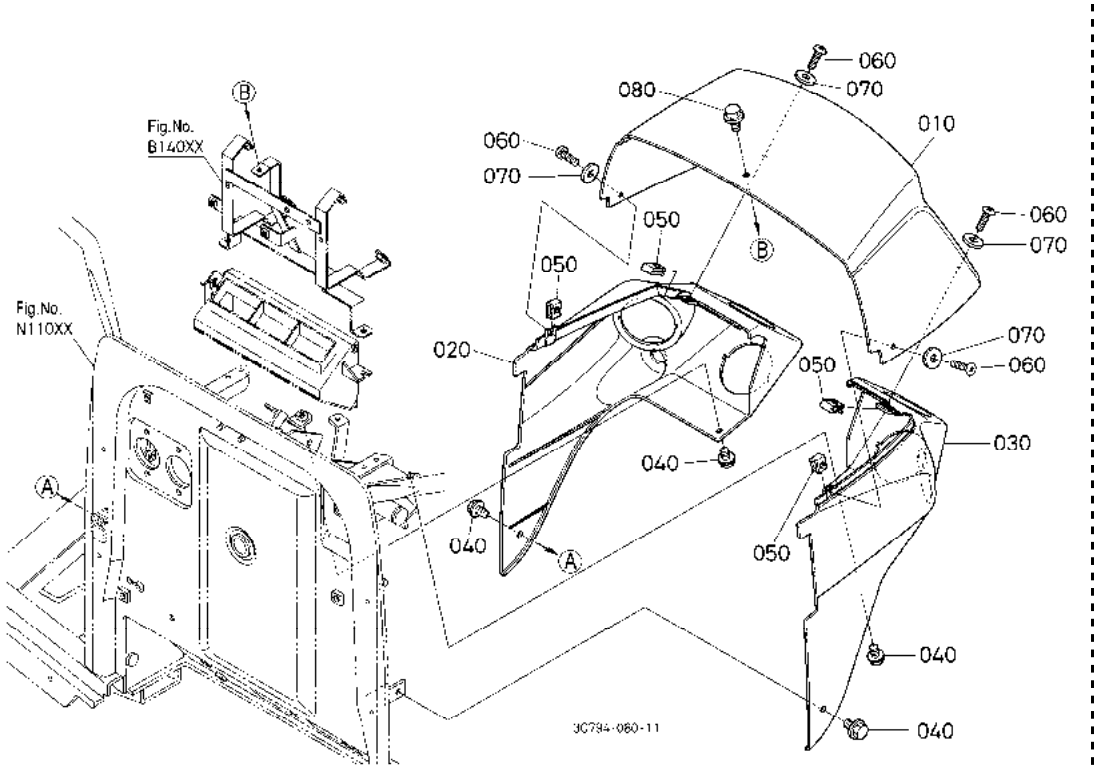

A:M954(M9540DTH) B:M954-CAB(M9540DTHC)

序号 REF.No.	零件号 PART No.	零件名称	PART NAME	数量/机器序列号 Q'TY/S.No. A	B	互换 I.C.	备注 REMARKS
010	3C583-8355-0	后上机罩	BONNET,REAR UPPER	-	1		
020	3C581-8356-0	后机罩(R)	BONNET,REAR RH	-	1		
030	3C581-8357-0	后机罩(L)	BONNET,REAR LH	-	1		
040	30400-1887-0	凸缘螺栓	BOLT,FLANGE	-	4		
050	3C581-5451-0	弹簧螺帽	NUT,SPRING	-	4		
060	3C581-8352-0	螺钉	SCREW	-	4		
070	04013-60040	平垫圈	WASHER,PLAIN	-	4		
080	32781-3019-0	凸缘螺栓	BOLT,FLANGE	-	1		

↔ 新旧部件可替换; ≠ 新旧部件不可替换; ← 新部件可替换旧部件; → 旧部件可替换新部件

N12000 前玻璃［驾驶室］ FRONT GLASS [CAB]

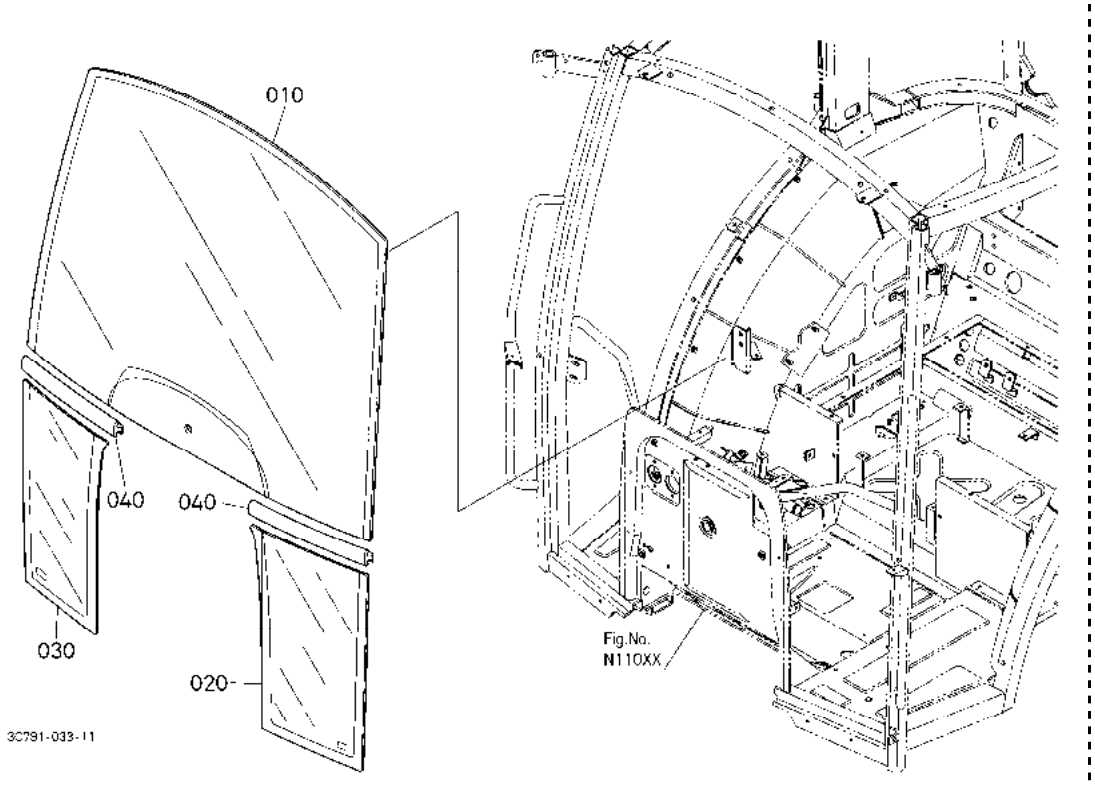

A:M954(M9540DTH) B:M954-CAB(M9540DTHC)

序号 REF.No.	零件号 PART No.	零件名称	PART NAME	数量/机器序列号 Q'TY/S.No. A	B	互换 I.C.	备注 REMARKS
010	3C591-7051-0	前上方玻璃	GLASS,FRONT UPPER	-	1		
020	3C581-7056-0	前玻璃下部(L)	GLASS,FRONT LOWER LH	-	1		
030	3C581-7052-0	前玻璃下部(R)	GLASS,FRONT LOWER RH	-	1		
040	T1065-7059-0	前玻璃防护罩	SHIELD,FRONT GLASS	-	2		

↔ 新旧部件可替换; ≠ 新旧部件不可替换; ← 新部件可替换旧部件; → 旧部件可替换新部件

N12500 门 右［驾驶室］ DOOR RH [CAB]

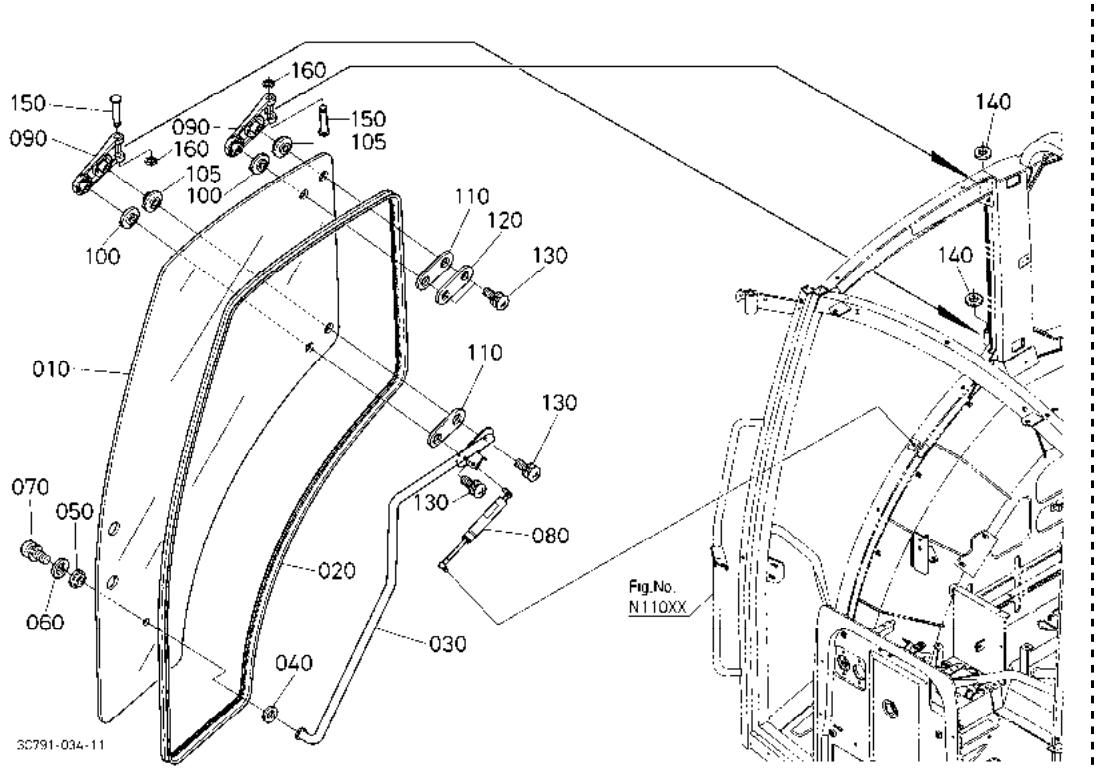

A:M954(M9540DTH) B:M954-CAB(M9540DTHC)

序号 REF.No.	零件号 PART No.	零件名称	PART NAME	数量/机器序列号 Q'TY/S.No. A	B	互换 I.C.	备注 REMARKS
010	3C581-7067-5	门玻璃(R)	GLASS,DOOR RH	-	1		
020	3C581-7069-2	挡风保护条	SHIELD,WEATHER STRIP	-	1		
030	3C581-7075-4	门把手(R)	HANDLE DOOR RH	-	1		
040	T0270-6175-0	门把手密封垫圈	GASKET,DOOR HANDLE	-	1		
050	36919-5370-2	密封垫圈	GASKET	-	1		
060	34070-7105-0	垫圈	WASHER	-	1		
070	36919-5656-0	带垫圈的螺钉	SCREW,WITH WASHER	-	1		
080	3C581-5287-0	缓冲装置	DAMPER	-	1		
090	3G710-7082-0	门铰链	HINGE,DOOR	-	2		
100	3C581-7080-0	门铰链密封垫圈	GASKET,DOOR HINGE	-	2		
105	3C581-7081-0	门铰链密封垫圈	GASKET,DOOR HINGE	-	2		
110	T0270-7091-0	门铰链密封垫片	GASKET,DOOR HINGE	-	2		
120	T0270-7093-0	门铰链板	PLATE,DOOR HINGE	-	1		
130	36919-5656-0	带垫圈的螺钉	SCREW,WITH WASHER	-	4		
140	3F760-5346-0	轴套	BUSH	-	2		
150	3F760-5341-0	门铰链销	PIN,DOOR HINGE	-	2		
160	04613-50080	外卡环	CIR CLIP,EXTERNAL	-	2		

↔ 新旧部件可替换； ≠ 新旧部件不可替换； ← 新部件可替换旧部件； → 旧部件可替换新部件

N13000 门 左［驾驶室］ DOOR LH [CAB]

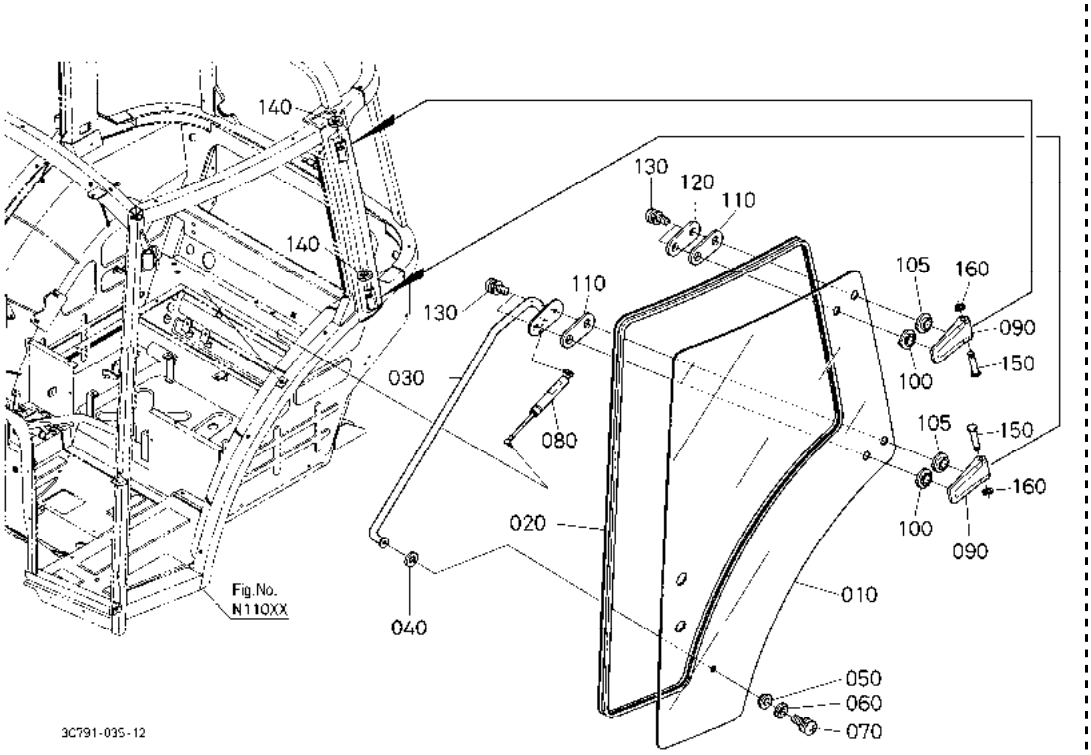

A:M954(M9540DTH) B:M954-CAB(M9540DTHC)

序号 REF.No.	零件号 PART No.	零件名称	PART NAME	数量/机器序列号 Q'TY/S.No. A	B	互换 I.C.	备注 REMARKS
010	3C581-7077-4	门玻璃(L)	GLASS,DOOR LH	-	1		
020	3C581-7068-4	挡风保护条	SHIELD,WEATHER STRIP	-	1		
030	3C581-7074-4	门把柄(L)	HANDLE DOOR LH	-	1		
040	T0270-6175-0	门把手密封垫圈	GASKET,DOOR HANDLE	-	1		
050	36919-5370-2	密封垫圈	GASKET	-	1		
060	34070-7105-0	垫圈	WASHER	-	1		
070	36919-5656-0	带垫圈的螺钉	SCREW,WITH WASHER	-	1		
080	3C581-5287-0	缓冲装置	DAMPER	-	1		
090	3G710-7082-0	门铰链	HINGE,DOOR	-	2		
100	3C581-7080-0	门铰链密封垫圈	GASKET,DOOR HINGE	-	2		
105	3C581-7081-0	门铰链密封垫圈	GASKET,DOOR HINGE	-	2		
110	T0270-7091-0	门铰链密封垫片	GASKET,DOOR HINGE	-	2		
120	T0270-7093-0	门铰链板	PLATE,DOOR HINGE	-	1		
130	36919-5656-0	带垫圈的螺钉	SCREW,WITH WASHER	-	4		
140	3F760-5346-0	轴套	BUSH	-	2		
150	3F760-5341-0	门铰链销	PIN,DOOR HINGE	-	2		
160	04613-50080	外卡环	CIR CLIP,EXTERNAL	-	2		

↔ 新旧部件可替换； ≠ 新旧部件不可替换； ← 新部件可替换旧部件； → 旧部件可替换新部件

N13500 门锁 右［驾驶室］ DOOR LOCK RH [CAB]

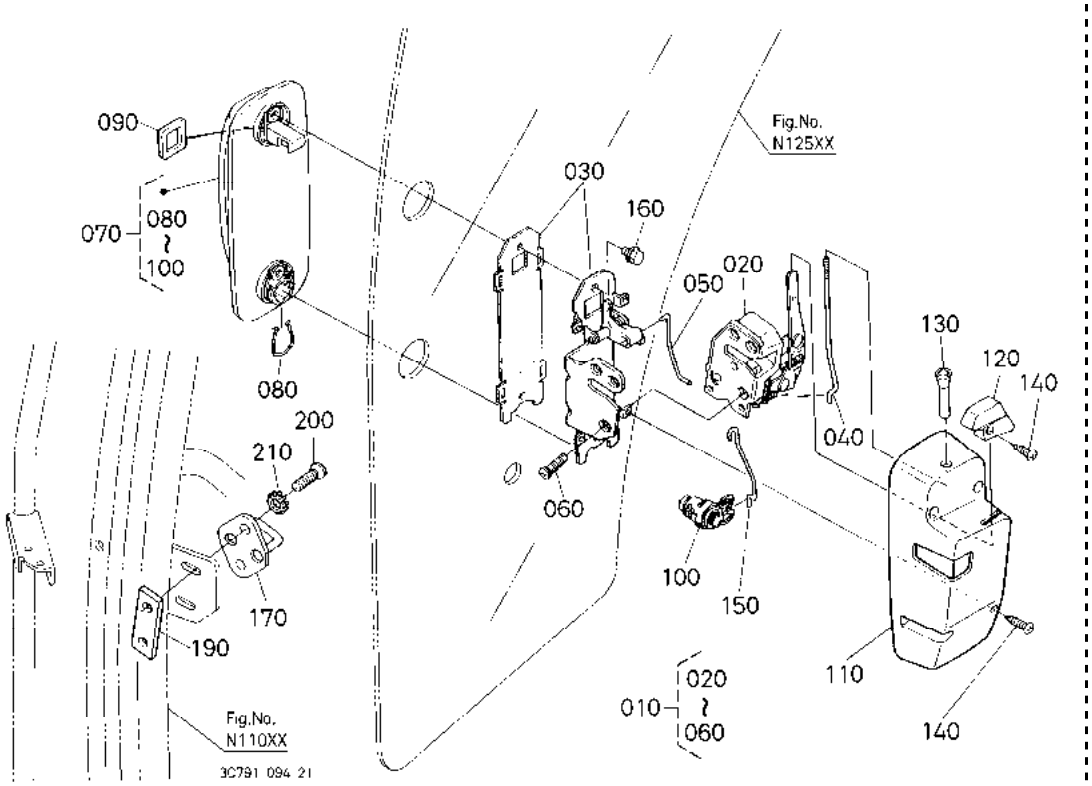

A:M954(M9540DTH) B:M954-CAB(M9540DTHC)

序号 REF.No.	零件号 PART No.	零件名称	PART NAME	数量/机器序列号 Q'TY/S.No. A	B	互换 I.C.	备注 REMARKS
010	T0270-8601-0	门锁组件(R)	COMP.LOCK DOOR RH	-	1		
020	T0270-8602-0	门锁组件(R)	ASSY LOCK,DOOR RH	-	1		
030	T0270-8603-0	支架组件	COMP.BRACKET	-	1		
040	T0270-8605-0	内部锁杆(R)	ROD,INNER LOCK RH	-	1		
050	T0270-8606-0	外部把手杆(R)	ROD,OUTER HANDLE RH	-	1		
060	T0270-8508-0	沉头螺钉	SCREW,CSK-HD	-	3		
070	3F260-5325-0	外部手柄组件	ASSY HANDLE,OUTER	-	1		
080	T0270-8512-0	汽缸头钥匙环	RING,KEY CYLINDER	-	1		
090	T0270-8518-0	外部把手封圈	SEAL,OUTER HANDLE	-	1		
100	3F260-5319-0	门钥匙柱体	CYLINDER,KEY DOOR	-	1		
110	T0270-8615-0	门锁盖(R)	COVER,DOOR LOCK RH	-	1		
120	T0270-8514-0	门锁按钮	KNOB,DOOR LOCK	-	1		
130	T0270-8516-0	内部锁把手	KNOB,INNER LOCK	-	1		
140	T0270-8513-0	螺钉	SCREW	-	5		
150	T0270-8507-0	汽缸头杆	ROD,CYLINDER	-	1		
160	01023-50612	螺栓	BOLT	-	2		
170	T0270-8517-0	门锁撞针	STRIKER,DOOR LOCK	-	1		
190	T0270-7089-0	门撞针螺帽	NUT,DOOR STRIKER	-	1		
200	3F760-5343-0	沉头螺钉	SCREW,CSK-HD	-	2		
210	04414-50080	带齿垫圈	WASHER,TOOTHED	-	2		

↔ 新旧部件可替换； ≠ 新旧部件不可替换； ← 新部件可替换旧部件； → 旧部件可替换新部件

N14000 门锁 左［驾驶室］ DOOR LOCK LH [CAB]

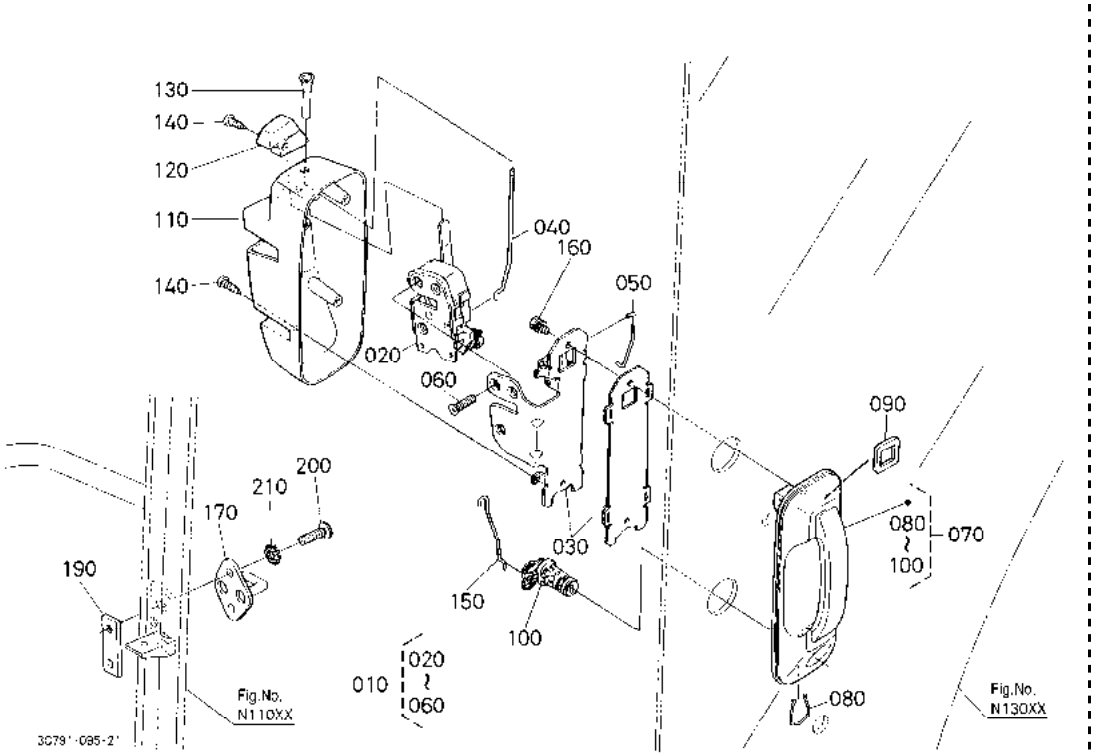

A:M954(M9540DTH) B:M954-CAB(M9540DTHC)

序号 REF.No.	零件号 PART No.	零件名称	PART NAME	数量/机器序列号 Q'TY/S.No. A	B	互换 I.C.	备注 REMARKS
010	T0270-8501-0	门锁组件(L)	COMP.LOCK DOOR LH	-	1		
020	T0270-8502-0	门锁组件(L)	ASSY LOCK,DOOR LH	-	1		
030	T0270-8503-0	固定件组件	COMP.BRACKET	-	1		
040	T0270-8505-0	内锁杆	ROD,INNER LOCK LH	-	1		
050	T0270-8506-0	外部手把柄	ROD,OUTER HANDLE LH	-	1		
060	T0270-8508-0	沉头螺钉	SCREW,CSK-HD	-	3		
070	3F260-5325-0	外部手柄组件	ASSY HANDLE,OUTER	-	1		
080	T0270-8512-0	汽缸头钥匙环	RING,KEY CYLINDER	-	1		
090	T0270-8518-0	外部把手封圈	SEAL,OUTER HANDLE	-	1		
100	3F260-5319-0	门钥匙柱体	CYLINDER,KEY DOOR	-	1		
110	T0270-8515-0	门锁盖(左)	COVER,DOOR LOCK LH	-	1		
120	T0270-8514-0	门锁按钮	KNOB,DOOR LOCK	-	1		
130	T0270-8516-0	内部锁把手	KNOB,INNER LOCK	-	1		
140	T0270-8513-0	螺钉	SCREW	-	5		
150	T0270-8507-0	汽缸头杆	ROD,CYLINDER	-	1		
160	01023-50612	螺栓	BOLT	-	2		
170	T0270-8517-0	门锁撞针	STRIKER,DOOR LOCK	-	1		
190	T0270-7089-0	门撞针螺帽	NUT,DOOR STRIKER	-	1		
200	3F760-5343-0	沉头螺钉	SCREW,CSK-HD	-	2		
210	04414-50080	带齿垫圈	WASHER,TOOTHED	-	2		

↔ 新旧部件可替换； ≠ 新旧部件不可替换； ← 新部件可替换旧部件； → 旧部件可替换新部件

N14500 侧窗［驾驶室］ SIDE WINDOW [CAB]

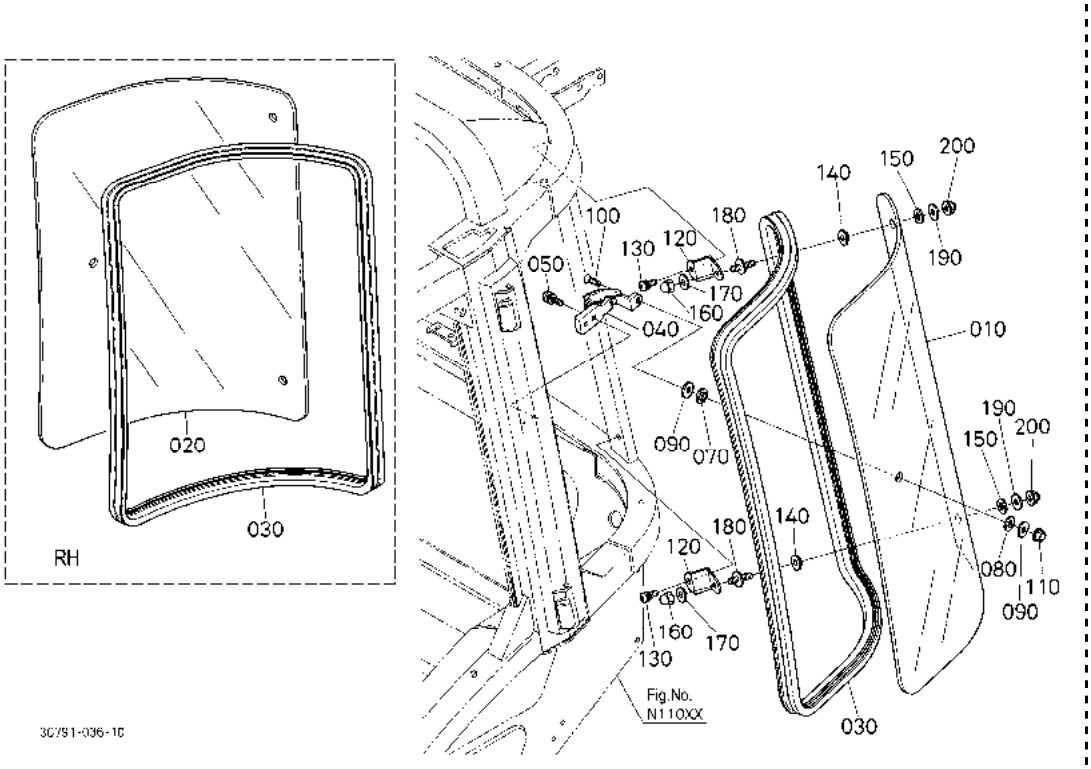

A:M954(M9540DTH) B:M954-CAB(M9540DTHC)

序号 REF.No.	零件号 PART No.	零件名称	PART NAME	数量/机器序列号 Q'TY/S.No. A	B	互换 I.C.	备注 REMARKS
010	3C591-7053-0	玻璃(左)	GLASS,LH	-	1		
020	3C591-7054-0	玻璃(右)	GLASS,RH	-	1		
030	3C581-6191-3	防护罩	SHIELD	-	2		
040	3G710-7149-0	窗锁组件	COMP.LOCK,WINDOW	-	2		
050	3F760-5039-0	螺钉	SCREW	-	4		
060	----	无	BLANK	-	-		
070	30418-6174-2	保护橡胶	RUBBER,PROTECTOR	-	2		
080	30418-6184-2	防护罩	SHIELD	-	2		
090	3F760-5354-0	平垫圈	WASHER,PLAIN	-	4		
100	03056-50525	CSK-HD 螺钉	SCREW,CSK-HD	-	2		
110	3F760-5485-0	螺帽盖	NUT,CAP	-	2		
120	3C581-6188-0	铰链	HINGE	-	4		
130	T0270-7081-0	螺钉	SCREW	-	4		
140	30418-6174-2	保护橡胶	RUBBER,PROTECTOR	-	4		
150	30418-6184-2	防护罩	SHIELD	-	4		
160	3C581-6187-0	螺帽	NUT	-	4		
170	36919-5409-0	平垫圈	WASHER,PLAIN	-	4		
180	3C581-6186-0	双头螺栓	STUD	-	4		
190	34070-7105-0	垫圈	WASHER	-	4		
200	34070-7106-0	螺帽盖	NUT,CAP	-	4		

↔ 新旧部件可替换； ≠ 新旧部件不可替换； ← 新部件可替换旧部件； → 旧部件可替换新部件

N15000 后窗［驾驶室］ REAR WINDOW [CAB]

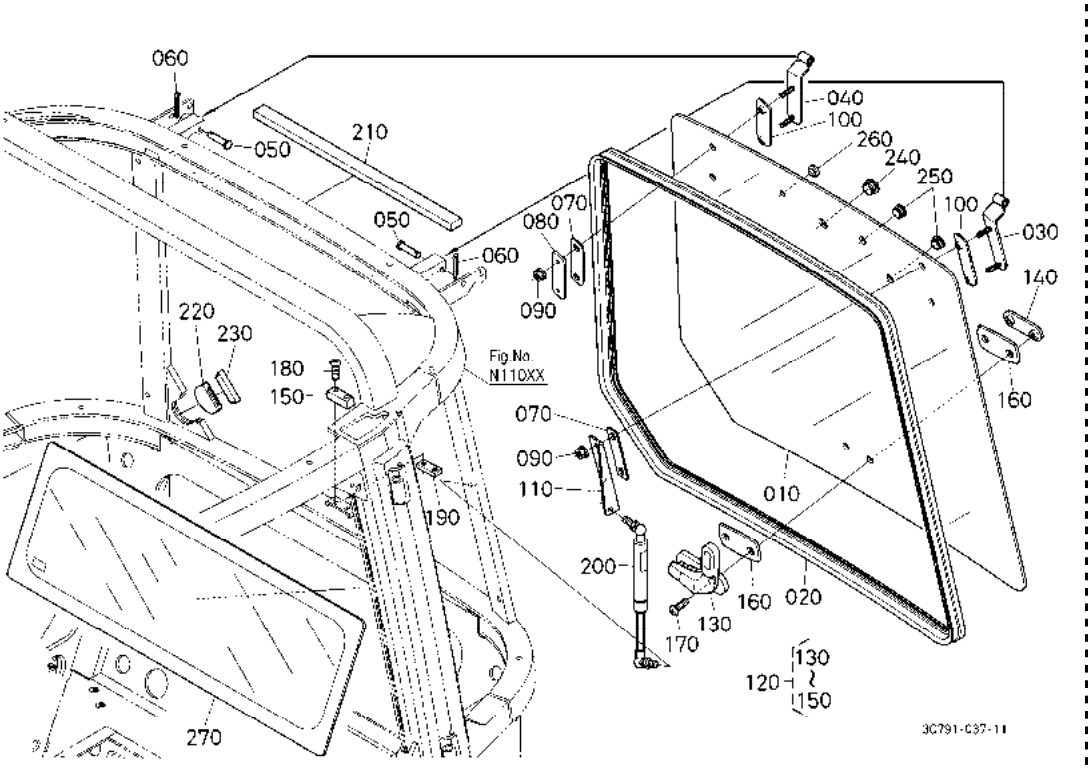

A:M954(M9540DTH) B:M954-CAB(M9540DTHC)

序号 REF.No.	零件号 PART No.	零件名称	PART NAME	数量/机器序列号 Q'TY/S.No. A	B	互换 I.C.	备注 REMARKS
010	3C581-7055-3	掀背型玻璃	GLASS,HATCH BACK	-	1		
020	3C581-7104-3	后挡风条	STRIP,REAR WEATHER	-	1		
030	3C581-7102-2	铰链(L)	HINGE,LH	-	1		
040	3C581-7103-3	铰链(R)	HINGE,RH	-	1		
050	05122-50835	连接销	PIN,JOINT	-	2		
060	05525-50800	卡销	PIN,SNAP	-	2		
070	3C581-7562-0	密封垫片	GASKET	-	2		
080	3C581-6184-0	固定件(R)	STAY,RH	-	1		
090	T0270-8622-0	螺帽	NUT	-	4		
100	3C581-6178-0	密封垫片(L)	GASKET	-	2		
110	3C581-6183-0	汽缸座	BRACKET,CYLINDER	-	1		
120	T0270-8450-0	手柄组件	COMP.HANDLE	-	1		
130	T0180-8351-0	手柄部位	HANDLE,BODY	-	1		
140	T0180-8352-0	手柄盖	COVER,HANDLE	-	1		
150	T0270-7109-0	手柄组件座	BRACKET,HANDLE COMP.	-	1		
160	T0270-6177-0	密封垫片	GASKET	-	2		
170	T0180-8361-0	盘头螺钉	SCREW,PAN-HD	-	2		
180	T0180-8356-0	盘头螺钉	SCREW,PAN-HD	-	2		
190	T0270-7107-0	轴座	HOLDER	-	1		
200	3C581-5377-0	后部缓冲装置	DAMPER,REAR	-	1		
210	3C581-7108-0	防护罩	SHIELD	-	1		
220	3C581-5375-0	塞	PLUG	-	1		
230	3C581-5376-0	固定件	SUPPORT	-	1		
240	41182-6115-0	塞	PLUG	-	1		
250	3A751-5579-0	塞	PLUG	-	2		
260	3C581-5576-0	塞子	PLUG	-	1		
270	3C581-7101-0	后窗玻璃	GLASS,REAR WINDOW	-	1		

↔ 新旧部件可替换； ≠ 新旧部件不可替换； ← 新部件可替换旧部件； → 旧部件可替换新部件

N15800 后视镜［驾驶室］ REARVIEW MIRROR [CAB]

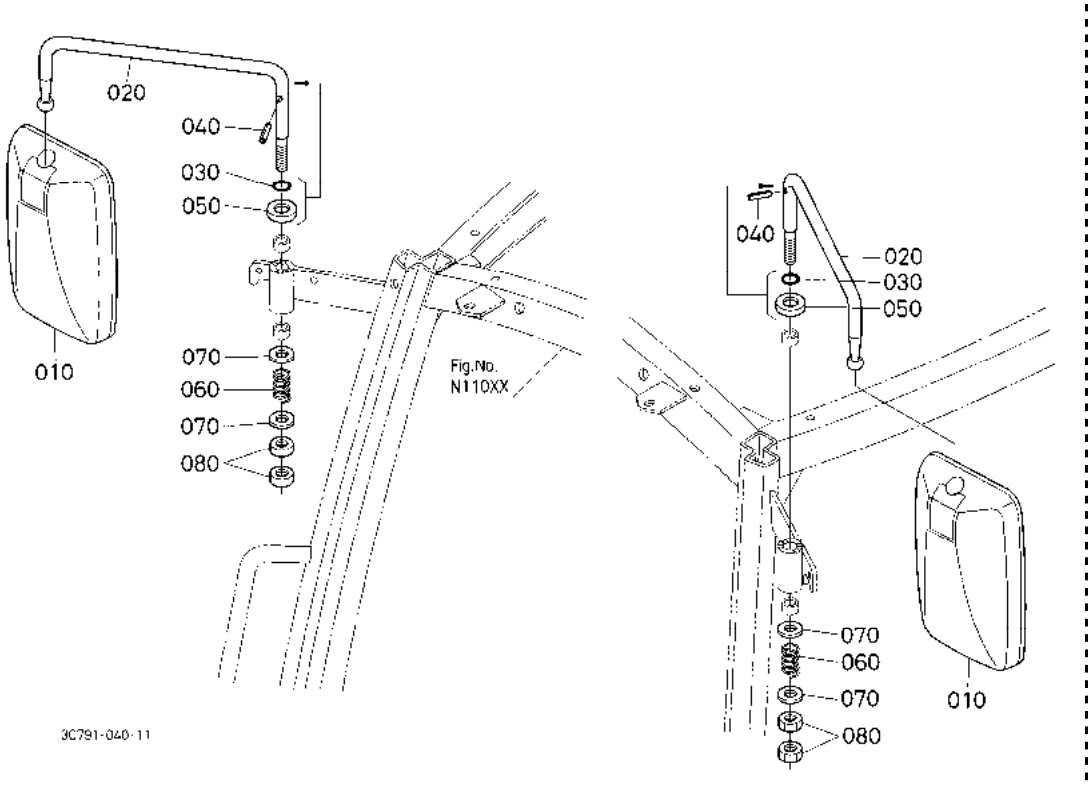

A:M954(M9540DTH) B:M954-CAB(M9540DTHC)

序号 REF.No.	零件号 PART No.	零件名称	PART NAME	数量/机器序列号 Q'TY/S.No. A	B	互换 I.C.	备注 REMARKS
010	3F260-5334-2	后视镜组件	ASSY MIRROR,REARVIEW	-	2		
020	3N600-5336-0	后视镜支架	STAY,REARVIEW MIRROR	-	2		
030	04816-00140	O 形圈	O RING	-	2		
040	05411-00630	弹簧销	PIN,SPRING	-	2		
050	3G710-7162-0	盖	CAP	-	2		
060	3F760-5388-0	弹簧	SPRING	-	2		
070	34070-7163-0	垫圈	WASHER	-	4		
080	34070-7162-0	螺帽	NUT	-	4		

↔ 新旧部件可替换； ≠ 新旧部件不可替换； ← 新部件可替换旧部件； → 旧部件可替换新部件

N16000 内顶板［驾驶室］ INNER ROOF [CAB]

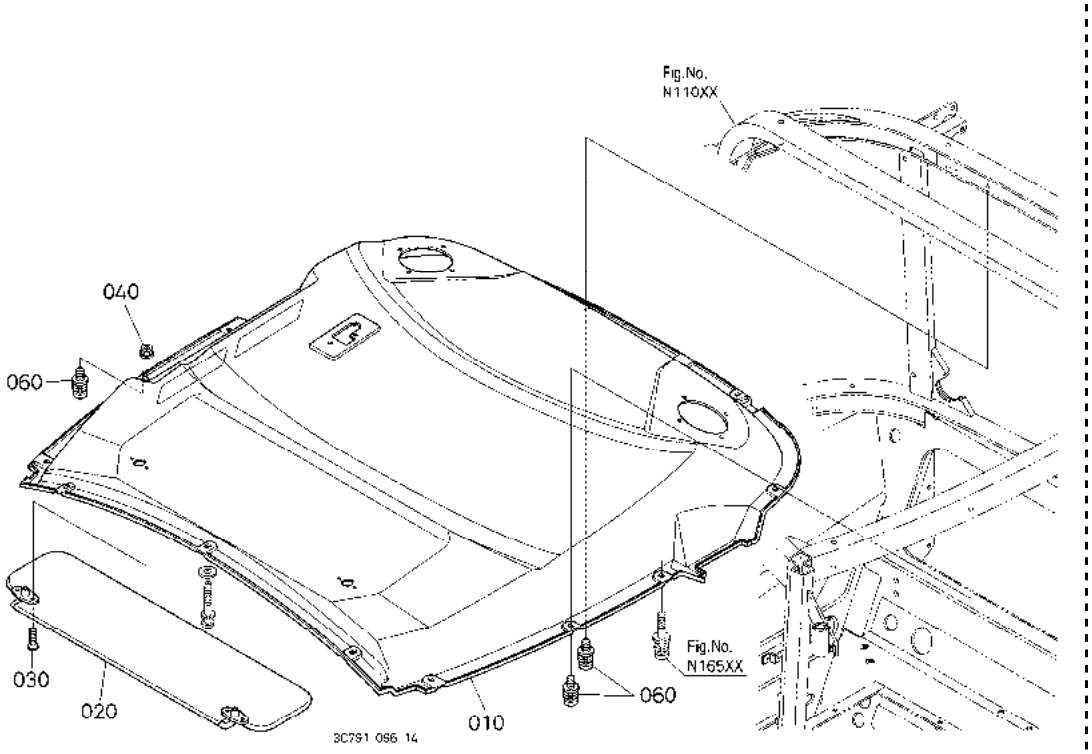

A:M954(M9540DTH) B:M954-CAB(M9540DTHC)

序号 REF.No.	零件号 PART No.	零件名称	PART NAME	数量/机器序列号 Q'TY/S.No. A	B	互换 I.C.	备注 REMARKS
010	3C581-8741-3	内顶板	ROOF,INNER	-	1		
020	3C581-5423-0	遮阳板	SUNVISOR	-	1		
030	03056-50516	CSK-HD 螺钉	SCREW,CSK-HD	-	4		
040	02761-50050	法兰螺母	NUT,FLANGE	-	4		
050	----	无	BLANK	-	-		
060	3F760-5039-0	螺钉	SCREW	-	3		

↔ 新旧部件可替换； ≠ 新旧部件不可替换； ← 新部件可替换旧部件； → 旧部件可替换新部件

N16500 外顶板［驾驶室］ OUTER ROOF [CAB]

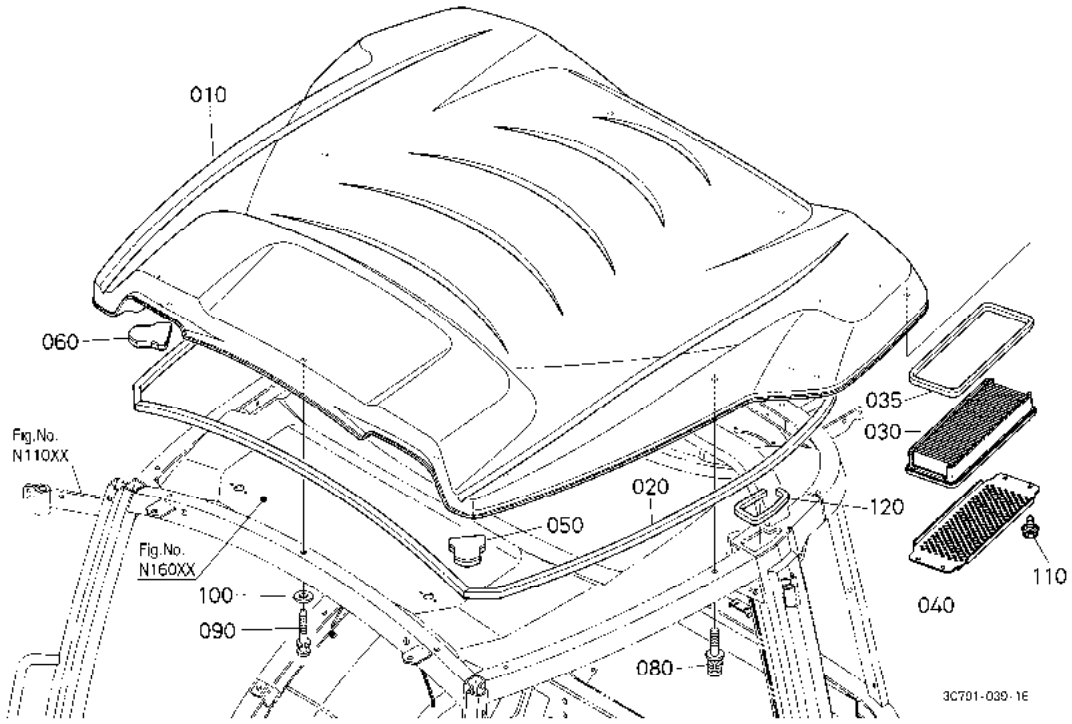

A:M954(M9540DTH) B:M954-CAB(M9540DTHC)

序号 REF.No.	零件号 PART No.	零件名称	PART NAME	数量/机器序列号 Q'TY/S.No. A	B	互换 I.C.	备注 REMARKS
010	3C581-7151-2	外顶板	ROOF,OUTER	-	1		
020	3C581-7152-0	外顶板防护	SHIELD,OUTER ROOF	-	1		
030	T1855-7160-0	滤油器	FILTER	-	1		
035	3A851-7152-0	海绵	SPONGE	-	1		
040	3C581-5632-0	滤油器板	PLATE,FILTER	-	1		
050	3C581-7153-0	外顶板密封垫片(L)	GASKET,OUTER ROOF L	-	1		
060	3C581-7155-0	外顶板密封垫片(R)	GASKET,OUTER ROOF R	-	1		
070	----	无	BLANK	-	-		
080	T1065-7427-0	螺钉	SCREW	-	8		
090	3G710-5635-0	螺钉	SCREW	-	3		
100	31351-1886-0	垫圈	WASHER	-	3		
110	33780-5653-0	螺钉	SCREW	-	4		
120	3C581-7154-2	密封垫片	GASKET	-	1		

↔ 新旧部件可替换； ≠ 新旧部件不可替换； ← 新部件可替换旧部件； → 旧部件可替换新部件

N17002 座椅［驾驶室］ SEAT [CAB]

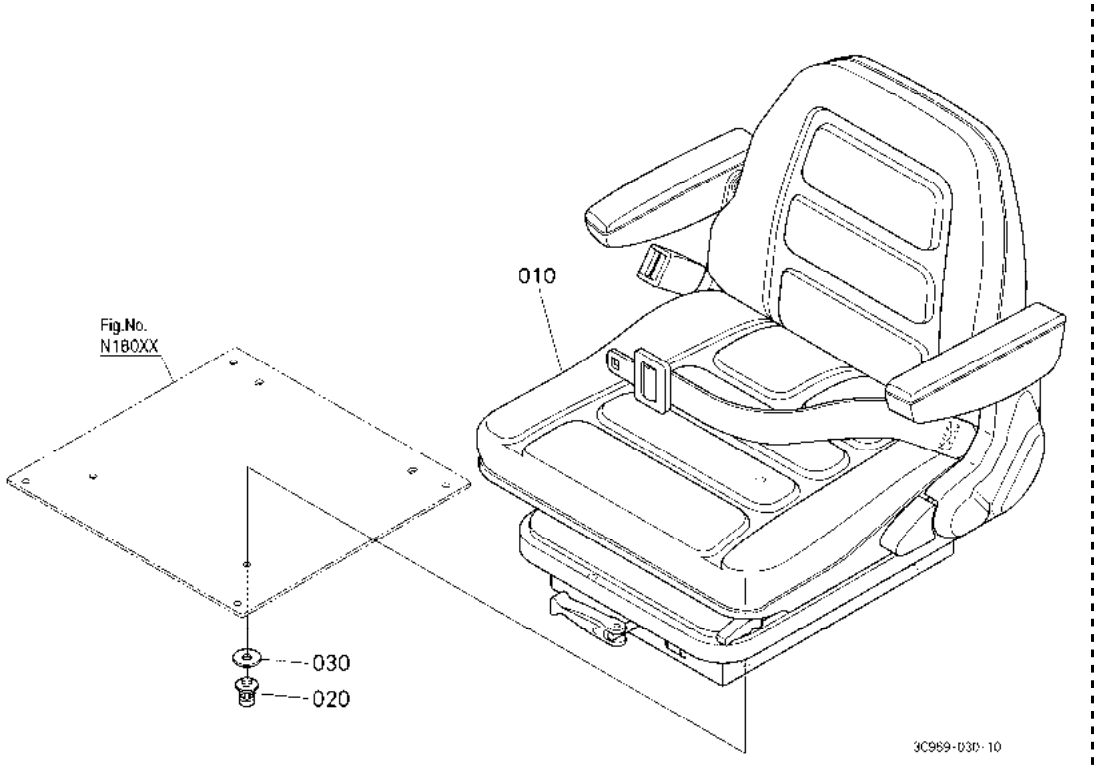

A:M954(M9540DTH) B:M954-CAB(M9540DTHC)

序号 REF.No.	零件号 PART No.	零件名称	PART NAME	数量/机器序列号 Q'TY/S.No. A	B	互换 I.C.	备注 REMARKS
010	3C969-8501-0	座椅组件	ASSY SEAT	-	1		
020	01125-60820	螺栓	BOLT	-	4		
030	04015-60080	平垫圈	WASHER,PLAIN	-	4		

↔ 新旧部件可替换; ≠ 新旧部件不可替换; ← 新部件可替换旧部件; → 旧部件可替换新部件

N17500 绝缘材料 / 地毯 [驾驶室]
INSULATOR/FLOOR MAT [CAB]

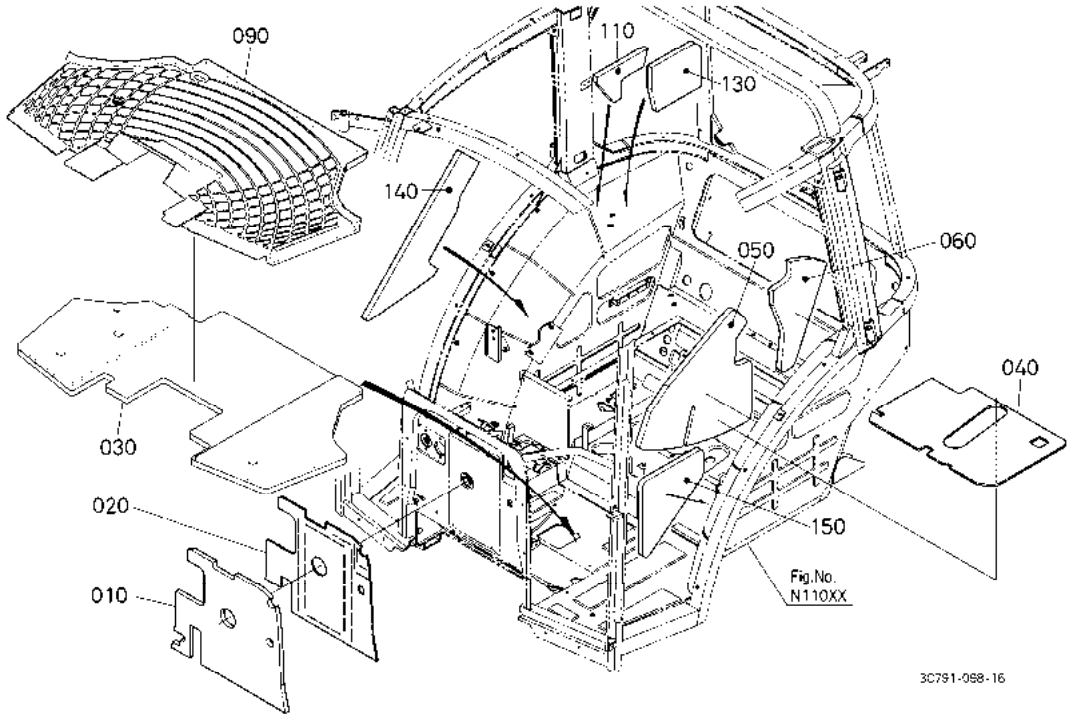

A:M954(M9540DTH) B:M954-CAB(M9540DTHC)

序号 REF.No.	零件号 PART No.	零件名称	PART NAME	数量/机器序列号 Q'TY/S.No. A	B	互换 I.C.	备注 REMARKS
010	3C794-5507-0	绝缘板	INSULATOR,PANEL	-	1		
020	3C581-5503-5	绝缘体	INSULATOR	-	1		
030	3C581-7482-2	消音器	ABSORBER,SOUND	-	1		
040	3C581-5508-0	绝缘体	INSULATOR	-	1		
050	3C581-7484-0	消音器保护盖(L)	ABSORBER,FENDER LH	-	1		
060	3C581-7486-0	消音器保护盖(L)	ABSORBER,FENDER LH	-	1		
070	----	无	BLANK	-	-		
080	----	无	BLANK	-	-		
090	3C581-8168-0	地毯	MAT	-	1		
100	----	无	BLANK	-	-		
110	3C581-7472-0	消音器保护盖(R)	ABSORBER,FENDER RH	-	1		
120	----	无	BLANK	-	-		
130	3C581-7474-0	消音器保护盖(R)	ABSORBER,FENDER RH	-	1		
140	3C581-7475-0	消音器保护盖(R)	ABSORBER,FENDER RH	-	1		
150	3C581-7476-0	消音器保护盖(L)	ABSORBER,FENDER LH	-	1		

↔ 新旧部件可替换; ≠ 新旧部件不可替换; ← 新部件可替换旧部件; → 旧部件可替换新部件

N18000 检查孔板［驾驶室］ INSPECTION PLATE [CAB]

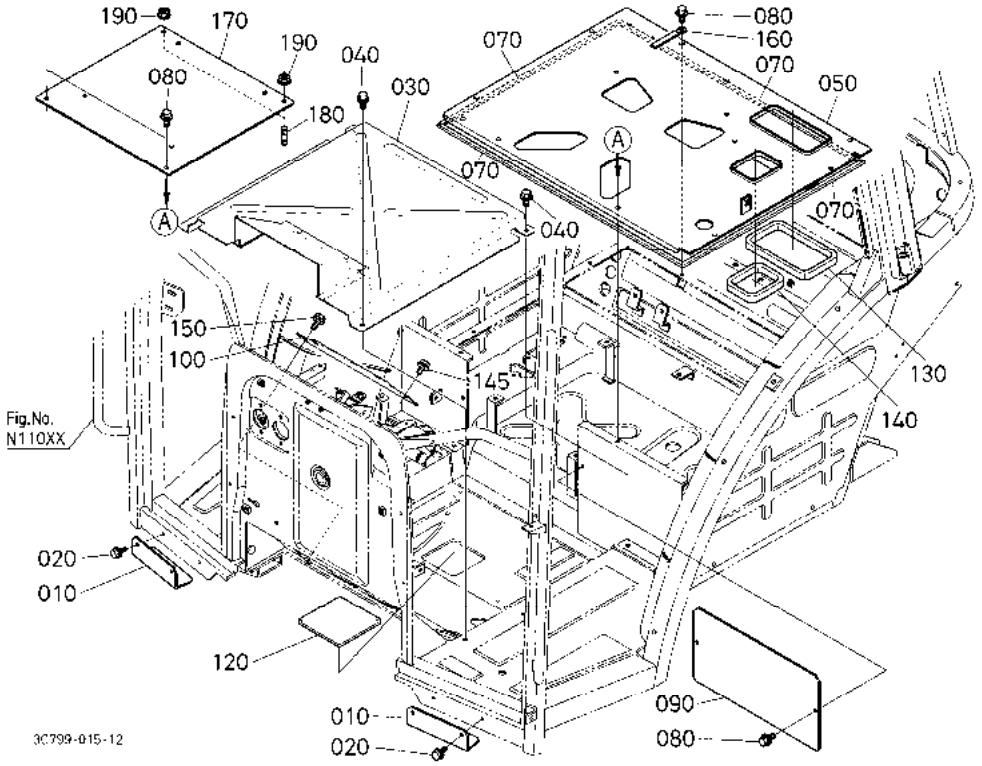

A:M954(M9540DTH) B:M954-CAB(M9540DTHC)

序号 REF.No.	零件号 PART No.	零件名称	PART NAME	数量/机器序列号 Q'TY/S.No. A	B	互换 I.C.	备注 REMARKS
010	3C581-5442-0	盖	COVER	-	2		
020	30400-1906-0	凸缘螺栓	BOLT,FLANGE	-	4		
030	3C581-5436-0	轴承盖	COVER,STEP	-	1		
040	01754-50816	法兰螺栓	BOLT,FLANGE	-	4		
050	3C581-7594-7	踏板盖	COVER,FLOOR SHEET	-	1		
060	----	无	BLANK	-	-		
070	3G710-7598-0	密封垫片	GASKET	-	4		
080	01754-60818	法兰螺栓	BOLT,FLANGE	-	11		
090	3C583-7593-2	前盖	COVER,FRONT	-	1		
100	3C581-4325-0	下部板盖	COVER,PANEL UNDER	-	1		
110	----	无	BLANK	-	-		
120	3C581-4326-2	下部板盖	COVER,PANEL UNDER	-	1		
130	3C581-7571-0	密封垫圈组合	GASKET,UNIT	-	1		
140	3C581-7572-0	密封垫圈组合	GASKET,UNIT	-	1		
145	01754-50812	法兰螺栓	BOLT,FLANGE	-	1		
150	01754-50816	法兰螺栓	BOLT,FLANGE	-	1		
160	13824-6759-0	线夹	CLAMP,CORD	-	1		
170	3C581-7595-2	座椅支架	BRACKET,SEAT	-	1		
180	01513-50822	双头螺栓	STUD	-	2		
190	02763-60080	法兰螺母	NUT,FLANGE	-	2		

↔ 新旧部件可替换； ≠ 新旧部件不可替换； ← 新部件可替换旧部件； → 旧部件可替换新部件

N18200 隔音材料［驾驶室］ SOUNDPROOF MATERIAL [CAB]

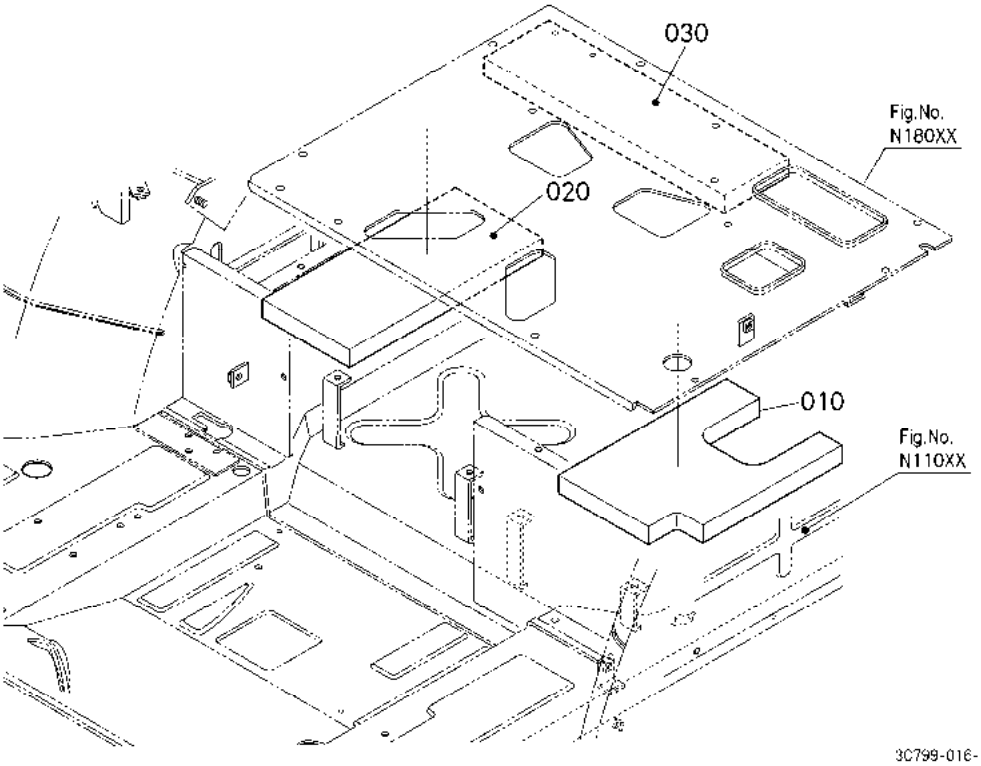

A:M954(M9540DTH) B:M954-CAB(M9540DTHC)

序号 REF.No.	零件号 PART No.	零件名称	PART NAME	数量/机器序列号 Q'TY/S.No. A	B	互换 I.C.	备注 REMARKS
010	3C581-7492-2	消音器	ABSORBER,SOUND	-	1		
020	3C581-7493-0	消音器	ABSORBER,SOUND	-	1		
030	3C581-7494-0	消音器	ABSORBER,SOUND	-	1		

↔ 新旧部件可替换； ≠ 新旧部件不可替换； ← 新部件可替换旧部件； → 旧部件可替换新部件

N21000 保护板盖 右［驾驶室］ FENDER COVER RH [CAB]

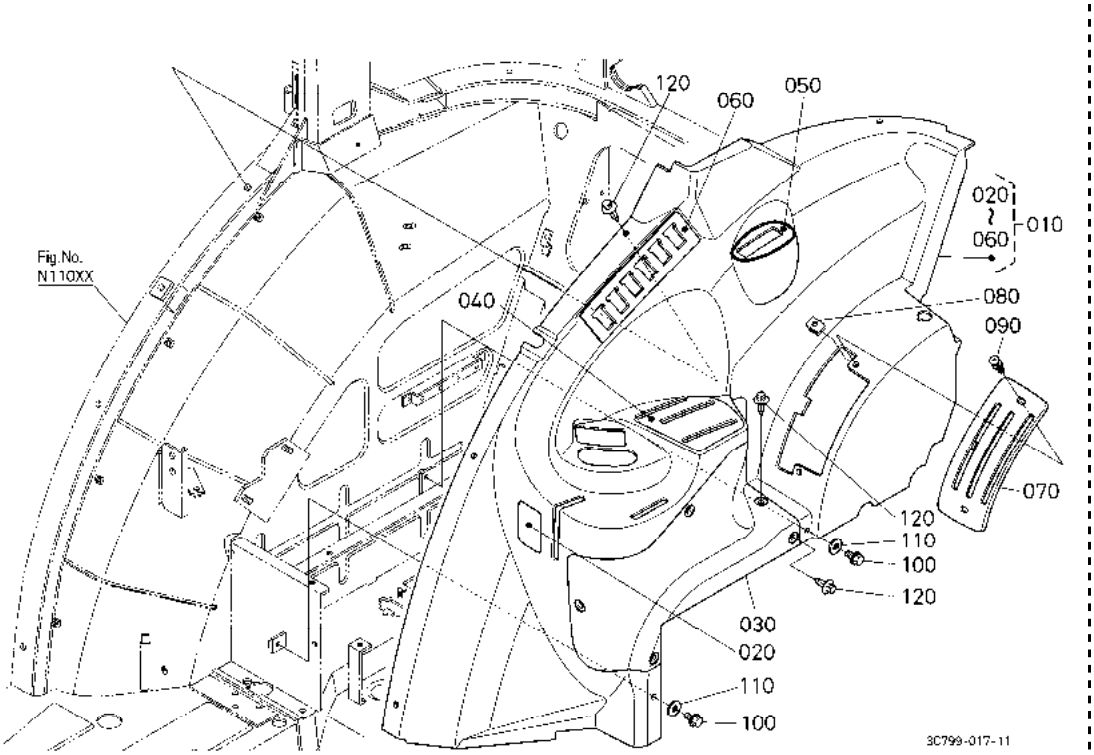

A:M954(M9540DTH) B:M954-CAB(M9540DTHC)

序号 REF.No.	零件号 PART No.	零件名称	PART NAME	数量/机器序列号 Q'TY/S.No. A	B	互换 I.C.	备注 REMARKS
010	3C581-7410-0	保护板盖组件(R)	ASSY COVER,FENDER RH	-	1		
020	3C581-7419-0	装载机盖	COVER,LOADER	-	1		
030	3C581-7416-0	侧板	COVER,SIDE	-	1		
040	3C581-7413-0	副控制阀盖	COVER,AUX.CONT.VALVE	-	1		
050	3C581-7415-0	PTO 盖	COVER,PTO	-	1		
060	3C581-7412-0	开关盖	COVER,SWITCH	-	1		
070	3C581-8755-2	液压手柄导杆	GUIDE,HYD.LEVER	-	1		
080	T0270-9916-0	弹簧螺母	NUT,SPRING	-	2		
090	3F760-5039-0	螺钉	SCREW	-	2		
100	30810-1887-0	法兰螺栓	BOLT,FLANGE	-	2		
110	36919-5409-0	平垫圈	WASHER,PLAIN	-	2		
120	3G910-7424-0	铆钉	RIVET	-	9		

↔ 新旧部件可替换； ≠ 新旧部件不可替换； ← 新部件可替换旧部件； → 旧部件可替换新部件

N21500 保护板盖 左［驾驶室］ FENDER COVER LH [CAB]

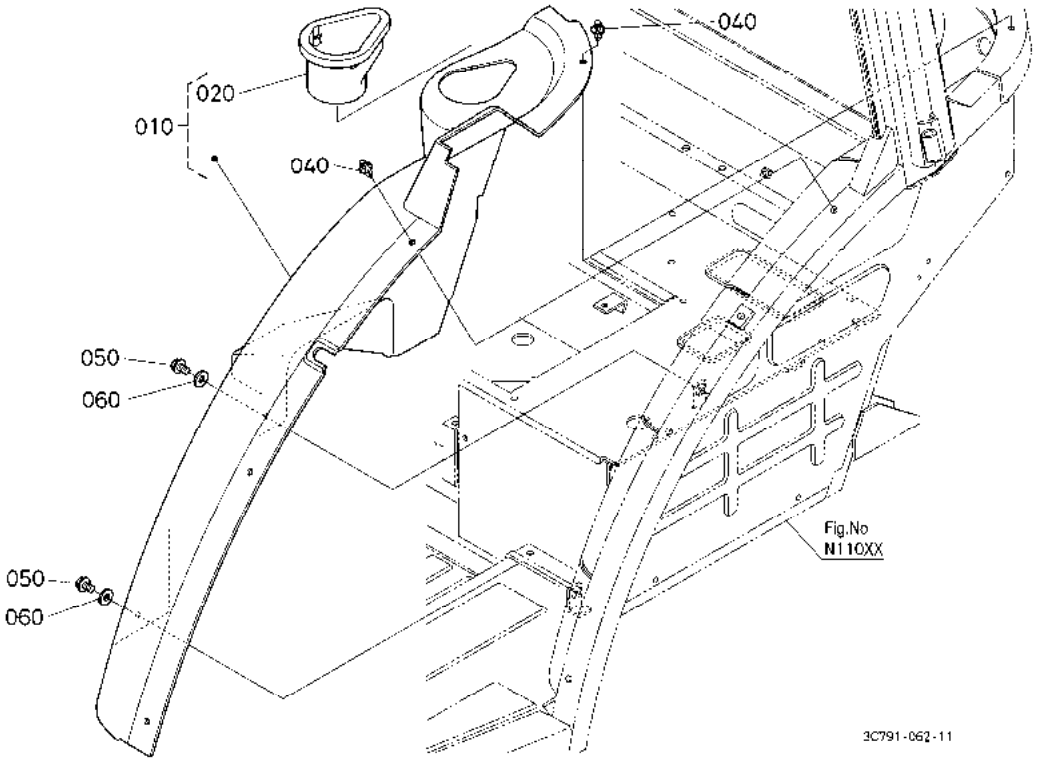

A:M954(M9540DTH) B:M954-CAB(M9540DTHC)

序号 REF.No.	零件号 PART No.	零件名称	PART NAME	数量/机器序列号 Q'TY/S.No. A	B	互换 I.C.	备注 REMARKS
010	3C581-7409-0	保护板盖组件(L)	ASSY COVER,FENDER LH	-	1		
020	3C581-7418-0	杯支座	HOLDER,CUP	-	1		
030	----	无	BLANK	-	-		
040	3G910-7424-0	铆钉	RIVET	-	4		
050	30810-1887-0	法兰螺栓	BOLT,FLANGE	-	2		
060	36919-5409-0	平垫圈	WASHER,PLAIN	-	2		

⟷ 新旧部件可替换； ≠ 新旧部件不可替换； ⟵ 新部件可替换旧部件； ⟶ 旧部件可替换新部件

N22400 保护板［驾驶室］ FENDER [CAB]

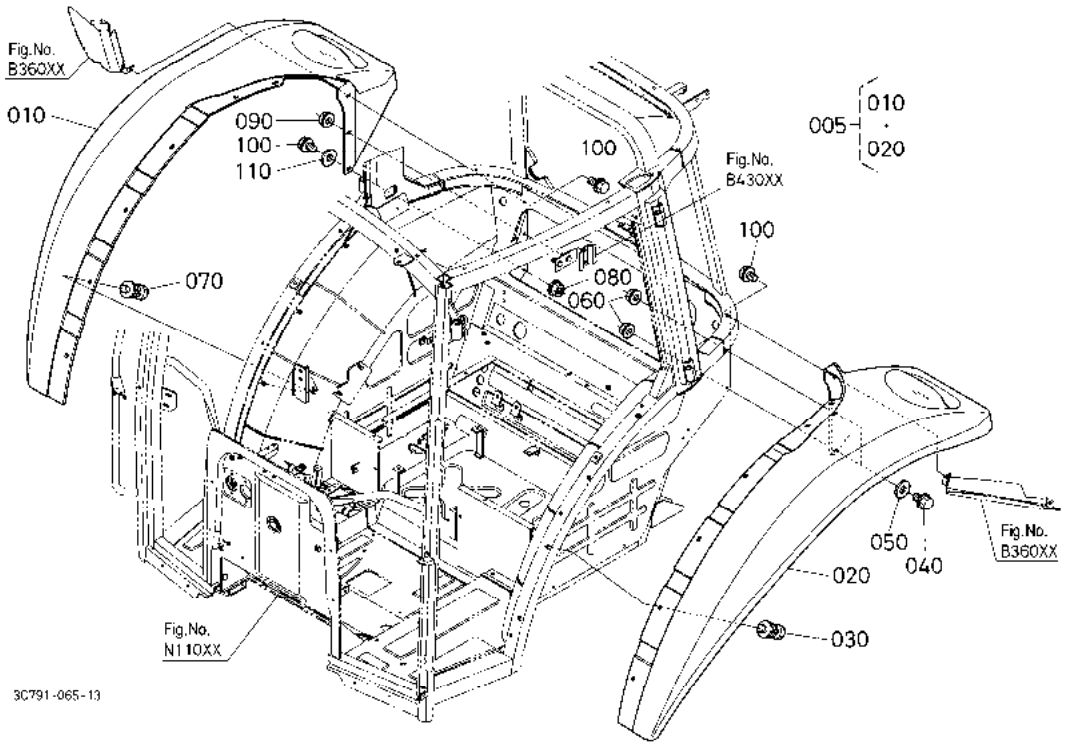

A:M954(M9540DTH) B:M954-CAB(M9540DTHC)

序号 REF.No.	零件号 PART No.	零件名称	PART NAME	数量/机器序列号 Q'TY/S.No. A	B	互换 I.C.	备注 REMARKS
005	3C581-7603-0	外置保护板组件	ASSY OUTERFENDER	-	1		
010	3C581-7601-3	外置保护板(R)	FENDER,RH OUTER	-	1		
020	3C581-7602-3	外置保护板(L)	FENDER,LH OUTER	-	1		
030	01027-50620	螺栓	BOLT	-	6		
040	31351-1879-0	凸缘螺栓	BOLT,FLANGE	-	2		
050	31351-1886-0	垫圈	WASHER	-	2		
060	02761-60060	法兰螺母	NUT,FLANGE	-	2		
070	01027-50620	螺栓	BOLT	-	6		
080	02761-60060	法兰螺母	NUT,FLANGE	-	1		
090	02763-50080	法兰螺母	NUT,FLANGE	-	1		
100	31351-1879-0	凸缘螺栓	BOLT,FLANGE	-	3		
110	31351-1886-0	垫圈	WASHER	-	1		

↔ 新旧部件可替换； ≠ 新旧部件不可替换； ← 新部件可替换旧部件； → 旧部件可替换新部件

N24000 驾驶室支架 前[驾驶室]
CAB BRACKET FRONT [CAB]

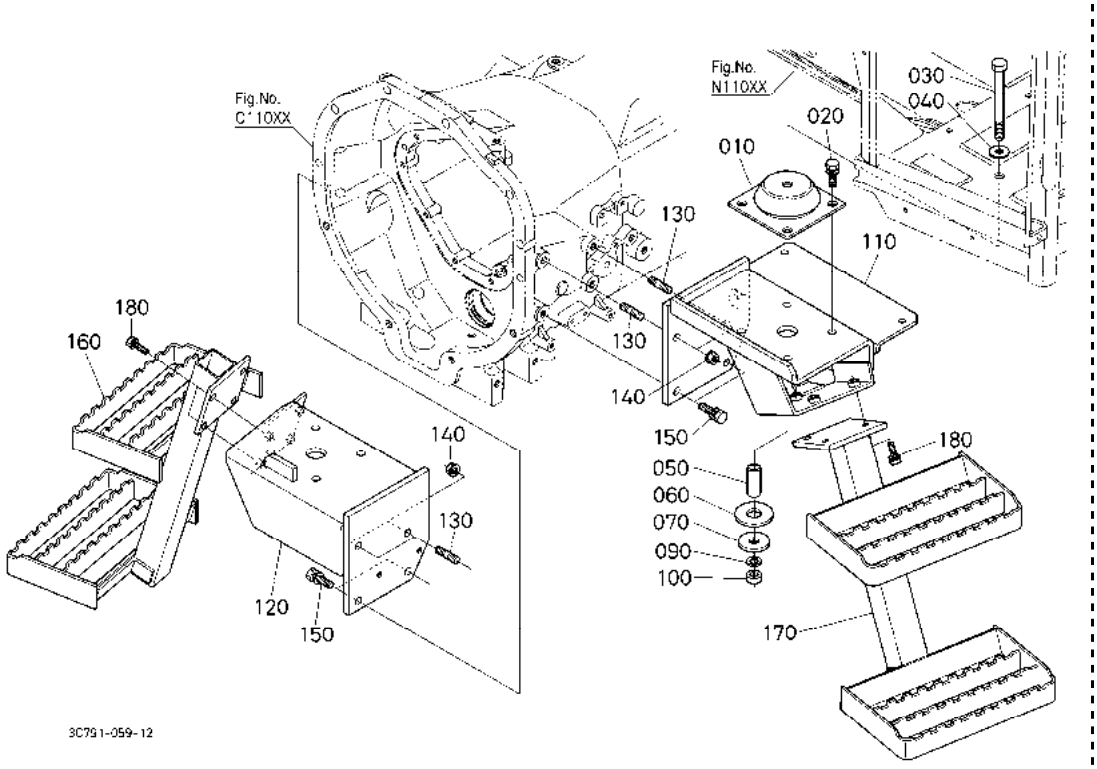

A:M954(M9540DTH) B:M954-CAB(M9540DTHC)

序号 REF.No.	零件号 PART No.	零件名称	PART NAME	数量/机器序列号 Q'TY/S.No. A	B	互换 I.C.	备注 REMARKS
010	3C581-7173-0	橡胶托架	RUBBER,CAB	-	2		
020	01133-51230	螺栓	BOLT	-	8		
030	3C581-7177-0	螺栓	BOLT	-	2		
040	04013-60140	平垫圈	WASHER,PLAIN	-	2		
050	3C581-7196-0	轴环	COLLAR	-	2		
060	36919-8784-0	轴环	COLLAR	-	2		
070	3A751-7174-0	垫圈	WASHER	-	2		
080	----	无	BLANK	-	-		
090	04512-60140	弹簧垫圈	WASHER,SPRING	-	2		
100	02076-50140	螺母	NUT	-	2		
110	3C581-7171-0	前托架(L)	BRACKET,FRONT LH	-	1		
120	3C581-7172-5	托架	BRACKET,FRONT RH	-	1		
130	01574-51225	双头螺栓	STUD	-	4		
140	02783-50120	法兰螺母	NUT,FLANGE	-	4		
150	01133-51235	螺栓	BOLT	-	4		
160	3C969-8731-0	梯级(R)	STEP RH,SUB	-	1		
170	3C969-8732-0	梯级(L)	STEP LH,SUB	-	1		
180	01133-51030	螺栓	BOLT	-	7		

↔ 新旧部件可替换; ≠ 新旧部件不可替换; ← 新部件可替换旧部件; → 旧部件可替换新部件

N24500 驾驶室支架 后[驾驶室]
CAB BRACKET REAR [CAB]

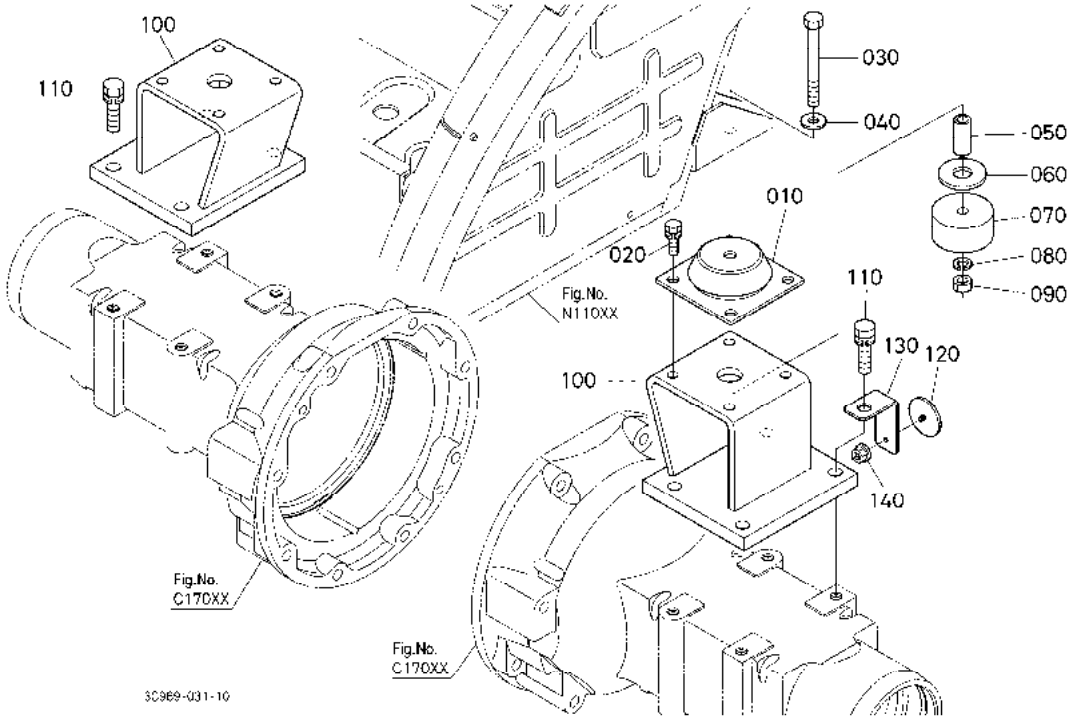

A:M954(M9540DTH) B:M954-CAB(M9540DTHC)

序号 REF.No.	零件号 PART No.	零件名称	PART NAME	数量/机器序列号 Q'TY/S.No. A	B	互换 I.C.	备注 REMARKS
010	3C581-7173-0	橡胶托架	RUBBER,CAB	-	2		
020	01133-51230	螺栓	BOLT	-	8		
030	3C581-7178-0	螺栓	BOLT	-	2		
040	04013-60140	平垫圈	WASHER,PLAIN	-	2		
050	3C581-7196-0	轴环	COLLAR	-	2		
060	36919-8784-0	轴环	COLLAR	-	2		
070	3C581-7179-0	轴环	COLLAR	-	2		
080	04512-60140	弹簧垫圈	WASHER,SPRING	-	2		
090	02076-50140	螺母	NUT	-	2		
100	3C581-7175-0	齿轮固定件	BRACKET,REAR	-	2		
110	01138-51645	螺栓	BOLT	-	8		
120	5T051-7214-0	放射挡	REFLECTOR	-	2		
130	3C909-7577-0	反射器固定器	STAY,REFLECTOR	-	2		
140	02761-50050	法兰螺母	NUT,FLANGE	-	2		

↔ 新旧部件可替换; ≠ 新旧部件不可替换; ← 新部件可替换旧部件; → 旧部件可替换新部件

N25000 工具箱［驾驶室］ TOOL BOX [CAB]

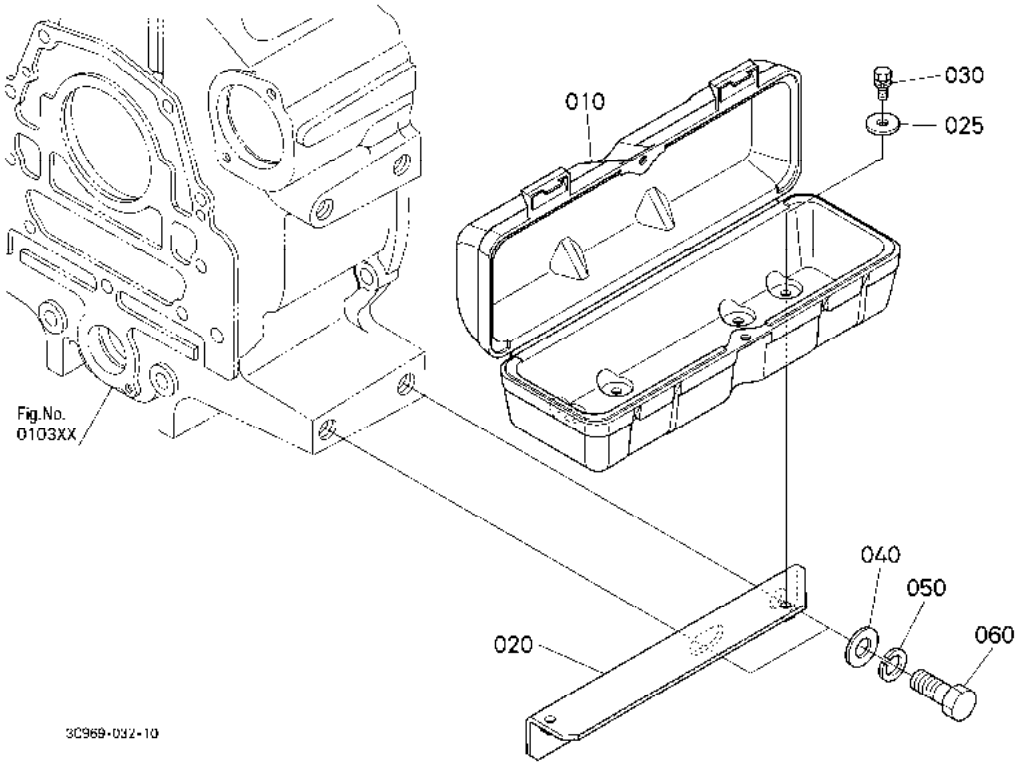

A:M954(M9540DTH) B:M954-CAB(M9540DTHC)

序号 REF.No.	零件号 PART No.	零件名称	PART NAME	数量/机器序列号 Q'TY/S.No. A	B	互换 I.C.	备注 REMARKS
010	3C909-9023-0	工具箱	BOX,TOOLS	-	1		
020	3C581-9021-0	工具箱支架	STAY,TOOL BOX	-	1		
025	04015-60080	平垫圈	WASHER,PLAIN	-	2		
030	01123-50822	螺栓	BOLT	-	2		
040	04013-50200	平垫圈	WASHER,PLAIN	-	2		
050	04512-60200	弹簧垫圈	WASHER,SPRING	-	2		
060	01173-52045	螺栓	BOLT	-	2		

↔ 新旧部件可替换； ≠ 新旧部件不可替换； ← 新部件可替换旧部件； → 旧部件可替换新部件

P11500 空调［驾驶室］ AIR CONDITIONER [CAB]

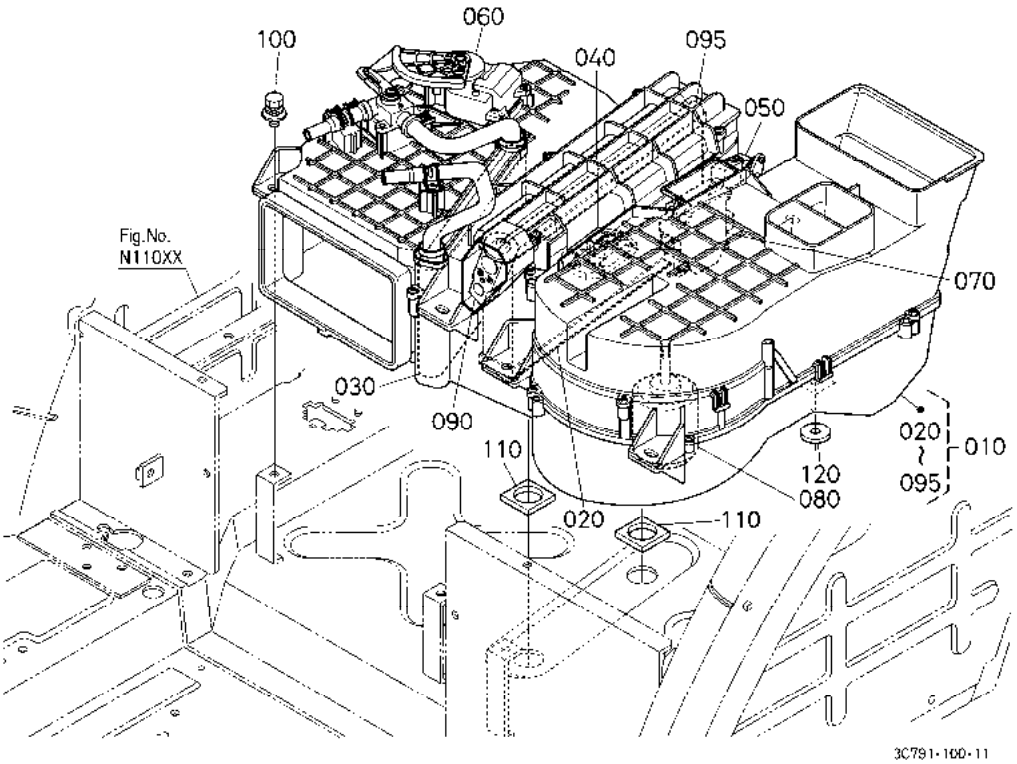

A:M954(M9540DTH) B:M954-CAB(M9540DTHC)

序号 REF.No.	零件号 PART No.	零件名称	PART NAME	数量/机器序列号 Q'TY/S.No. A	B	互换 I.C.	备注 REMARKS
010	3C581-5003-0	空调组件	UNIT,AIR-CON.	-	1		
020	3C581-7210-0	忾发婍组審	ASSY EVAPORATOR	-	1		
030	3C581-7213-0	加热器芯组件	ASSY CORE,HEATER	-	1		
040	3A851-7218-0	鼓风机寄存器	REGISTER,BLOWER	-	1		
050	3C581-7216-0	恒温器	THERMOSTAT	-	1		
060	3A851-7219-0	伺服恒温器电动机	MOTER,SERVO THERMO.	-	1		
070	3C581-7221-0	伺服切换电动机	MOTOR,SERVO CHANGE	-	1		
080	3C581-7215-0	马达组件	ASSY MOTOR	-	1		
090	3A851-7217-0	膨胀阀	VALVE,EXPANSION	-	1		
095	3C581-7214-0	热敏电阻	THERMISTOR	-	1		
100	01125-50825	螺栓	BOLT	-	7		
110	3C581-7573-0	密封垫圈组件	GASKET,UNIT	-	2		
120	3C581-7574-0	密封垫圈组件	GASKET,UNIT	-	1		

↔ 新旧部件可替换； ≠ 新旧部件不可替换； ← 新部件可替换旧部件； → 旧部件可替换新部件

P14000 空调管道［驾驶室］ AIR CONDITIONER DUCT [CAB]

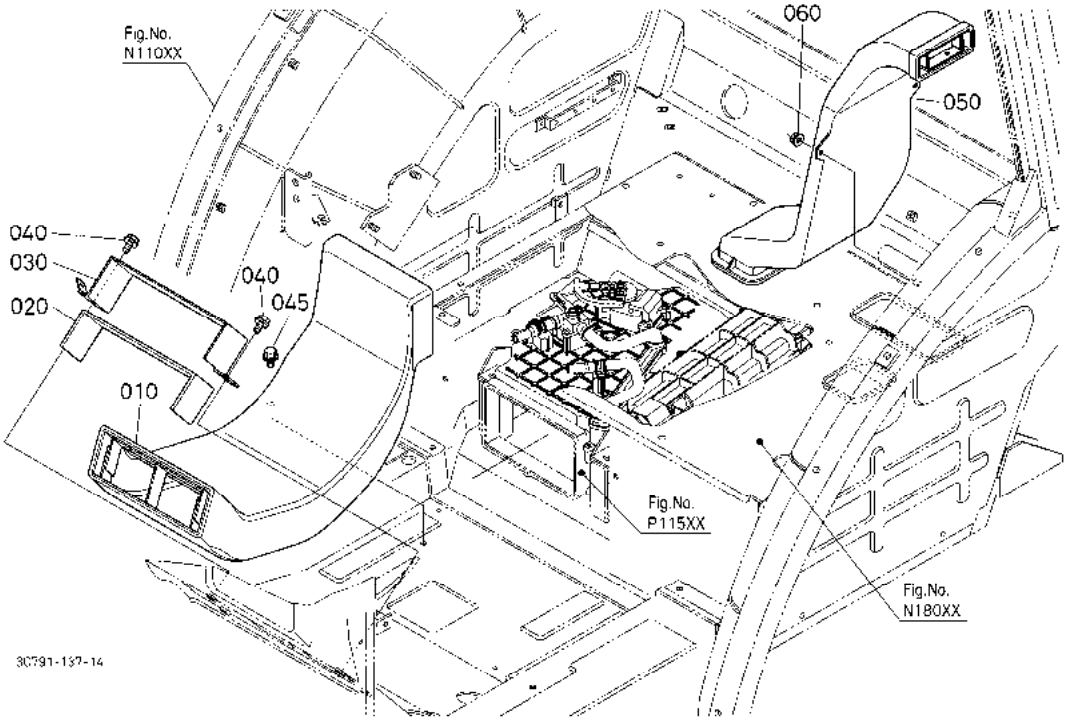

A:M954(M9540DTH) B:M954-CAB(M9540DTHC)

序号 REF.No.	零件号 PART No.	零件名称	PART NAME	数量/机器序列号 Q'TY/S.No. A	B	互换 I.C.	备注 REMARKS
010	3C581-8782-2	前管道	DUCT,FRONT	-	1		
020	3C581-8788-2	密封垫片	GASKET	-	1		
030	3C581-8787-4	管道带	BAND,DUCT	-	1		
040	01754-50816	法兰螺栓	BOLT,FLANGE	-	2		
045	01754-50812	法兰螺栓	BOLT,FLANGE	-	1		
050	3C581-8785-2	管道	DUCT	-	1		
060	02751-50060	法兰螺母	NUT,FLANGE	-	2		

↔ 新旧部件可替换； ≠ 新旧部件不可替换； ← 新部件可替换旧部件； → 旧部件可替换新部件

P14100 模式箱［驾驶室］ MODE CASE [CAB]

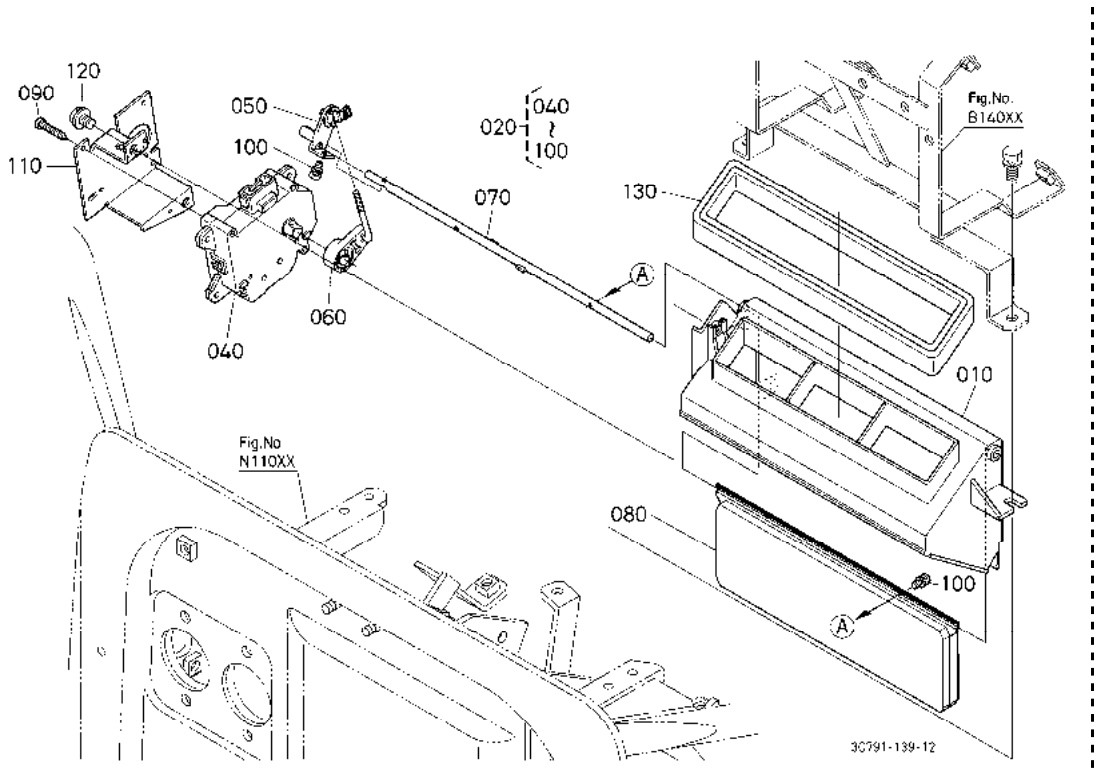

A:M954(M9540DTH) B:M954-CAB(M9540DTHC)

序号 REF.No.	零件号 PART No.	零件名称	PART NAME	数量/机器序列号 Q'TY/S.No. A	B	互换 I.C.	备注 REMARKS
010	3C581-5722-3	模式箱	CASE,MODE	-	1		
020	3C581-5720-2	模式连接组件	ASSY LINK,MODE	-	1		
030	----	无	BLANK	-	-		
040	T1275-7220-0	伺服切换电动机	MOTOR,SERVO CHANGE	-	1		
050	3C581-5724-0	模式杆组件	ASSY LEVER,MODE	-	1		
060	3C581-5725-0	模式杆组件	ASSY LEVER,MODE	-	1		
070	3C581-5726-0	模式轴	SHAFT,MODE	-	1		
080	3C582-5727-0	模式门	DOOR,MODE	-	1		
090	3C581-5728-0	螺钉	SCREW	-	3		
100	03024-50308	带垫圈的螺钉	SCREW,WITH WASHER	-	3		
110	3C581-5721-4	伺服模式固定件	BRACKET,SERVO MODE	-	1		
120	01754-50608	法兰螺栓	BOLT,FLANGE	-	2		
130	3C581-5729-0	密封垫片	GASKET	-	1		

↔ 新旧部件可替换； ≠ 新旧部件不可替换； ← 新部件可替换旧部件； → 旧部件可替换新部件

P14300 仪表盘排气孔［驾驶室］ DASHBOARD AIR OUTLETS [CAB]

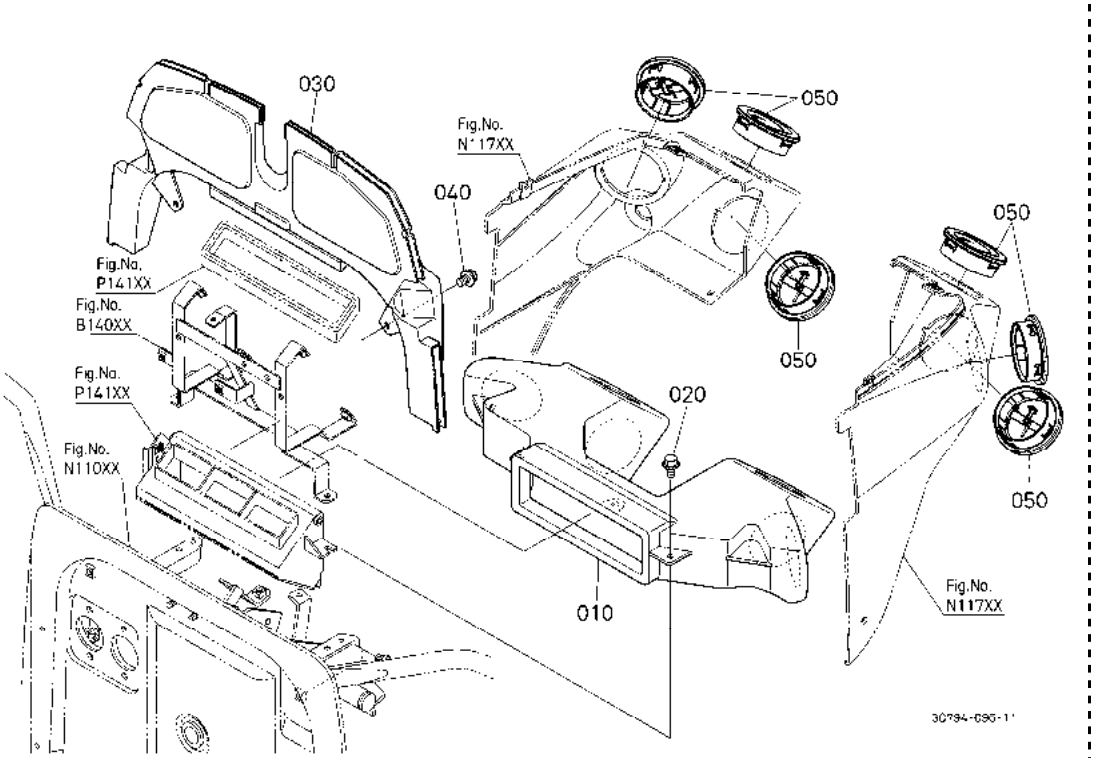

A:M954(M9540DTH) B:M954-CAB(M9540DTHC)

序号 REF.No.	零件号 PART No.	零件名称	PART NAME	数量/机器序列号 Q'TY/S.No. A	B	互换 I.C.	备注 REMARKS
010	3C581-8784-3	前管道	DUCT,FRONT	-	1		
020	01754-50616	法兰螺栓	BOLT,FLANGE	-	3		
030	3C581-8781-0	管道	DUCT	-	1		
040	01754-50816	法兰螺栓	BOLT,FLANGE	-	2		
050	3C581-5029-2	格栅	GRILLE	-	6		

↔ 新旧部件可替换； ≠ 新旧部件不可替换； ← 新部件可替换旧部件； → 旧部件可替换新部件

P14700 内部空气再循环装置［驾驶室］ INNER AIR RECIRCULATION [CAB]

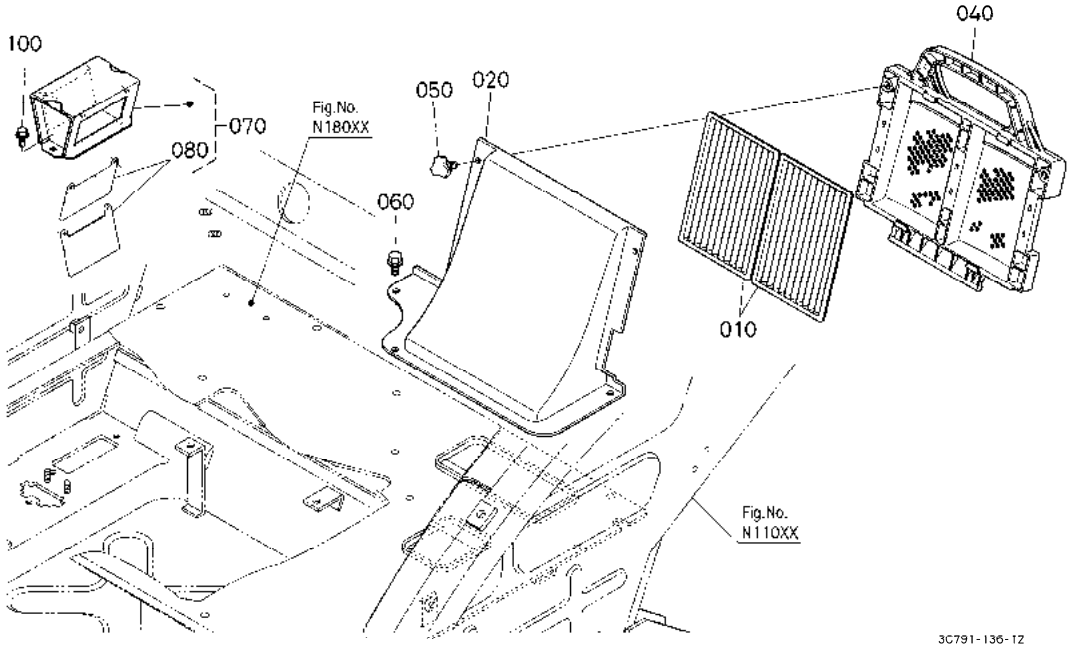

A:M954(M9540DTH) B:M954-CAB(M9540DTHC)

序号 REF.No.	零件号 PART No.	零件名称	PART NAME	数量/机器序列号 Q'TY/S.No. A	B	互换 I.C.	备注 REMARKS
010	6A671-7509-0	滤清器	FILTER	-	2		
020	3C581-8780-3	管道	DUCT	-	1		
030	----	无	BLANK	-	-		
040	3C581-8789-2	过滤器盖	COVER,FILTER	-	1		
050	64441-4352-0	旋钮螺钉	SCREW,KNOB	-	2		
060	01754-60816	法兰螺栓	BOLT,FLANGE	-	2		
070	3C581-5013-0	箱组件	ASSY,CASE	-	1		
080	3C581-5012-0	密封垫片	GASKET	-	2		
100	01754-50610	法兰螺栓	BOLT,FLANGE	-	2		

↔ 新旧部件可替换； ≠ 新旧部件不可替换； ← 新部件可替换旧部件； → 旧部件可替换新部件

P15000 加热器软管［驾驶室］ HEATER HOSE [CAB]

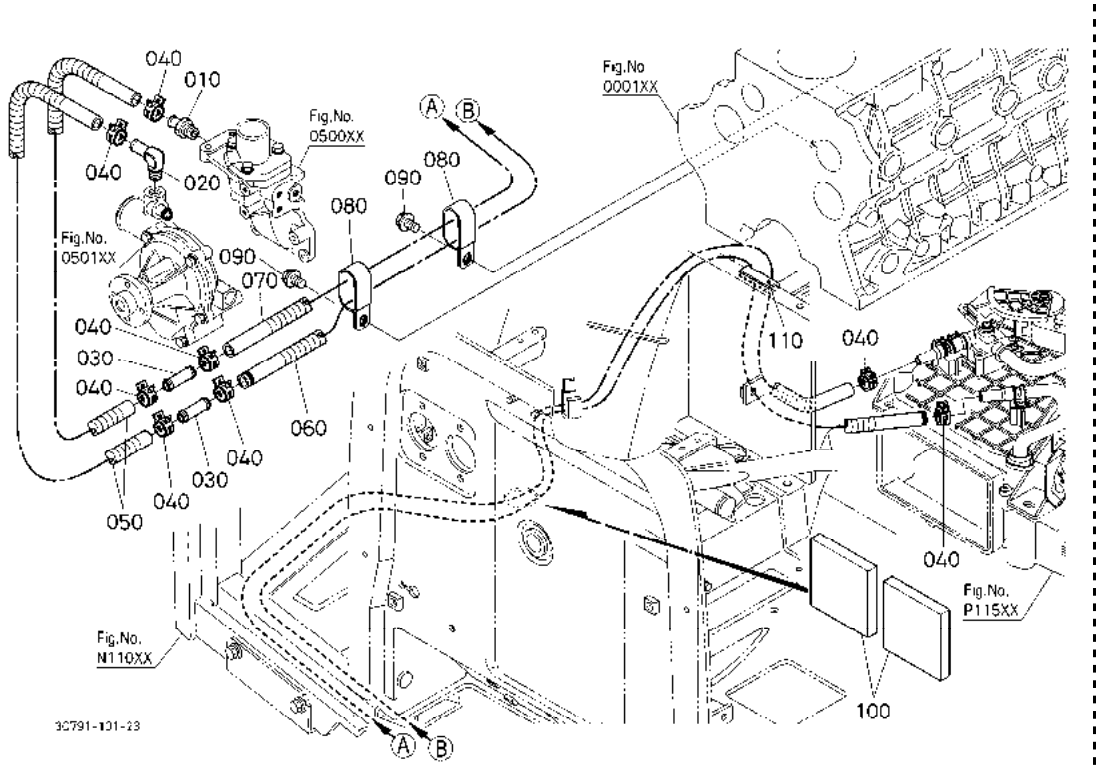

A:M954(M9540DTH) B:M954-CAB(M9540DTHC)

序号 REF.No.	零件号 PART No.	零件名称	PART NAME	数量/机器序列号 Q'TY/S.No. A	B	互换 I.C.	备注 REMARKS
010	T1065-7281-0	水管接头	JOINT,WATER PIPE	-	1		
020	3G700-7253-2	接头	JOINT	-	1		
030	34070-7285-0	管接头	PIPE,JOINT	-	2		
040	T2255-3826-0	软管夹	CLAMP,HOSE	-	8		
050	3C591-7259-0	管组件	HOSE,UNIT	-	2		
060	3C591-7256-2	管组件	HOSE,UNIT	-	1		
070	3C591-7257-0	管组件	HOSE,UNIT	-	1		
080	T1855-7259-0	软管夹	CLAMP,HOSE	-	2		
090	01774-51016	法兰螺栓	BOLT,FLANGE	-	2		
100	3C581-7490-2	软管海绵(AC)	SPONGE,HOSE	-	2		
110	67950-5493-0	橡胶	RUBBER	-	1		

↔ 新旧部件可替换； ≠ 新旧部件不可替换； ← 新部件可替换旧部件； → 旧部件可替换新部件

P15500 冷凝器［驾驶室］ CONDENSER [CAB]

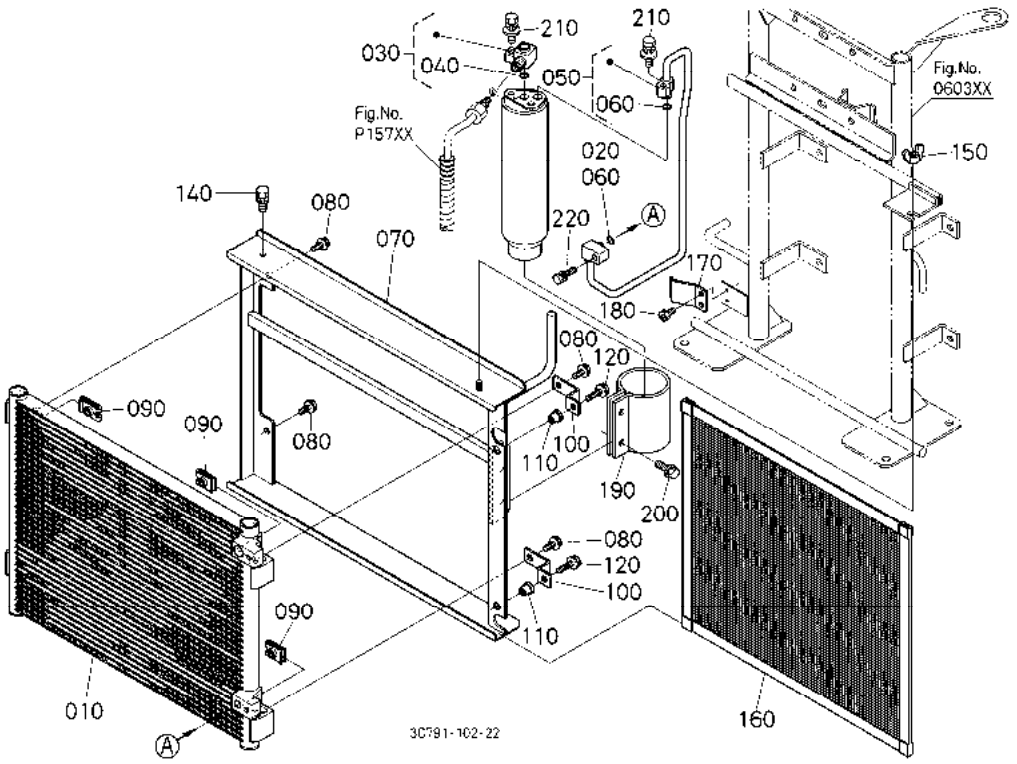

A:M954(M9540DTH) B:M954-CAB(M9540DTHC)

序号 REF.No.	零件号 PART No.	零件名称	PART NAME	数量/机器序列号 Q'TY/S.No. A	B	互换 I.C.	备注 REMARKS
010	3C581-5004-0	冷凝器	CONDENSER	-	1		
020	T0070-7927-0	储液罐	TANK,RECEIVER	-	1		
030	T0270-8717-0	储液罐接头	JOINT,RECIVER	-	1		
040	33760-5696-0	O 形圈	O RING	-	1		
050	3C581-5010-0	液体软管	TUBE,RIQUID	-	1		
060	33760-5696-0	O 形圈	O RING	-	2		
070	3C581-7930-0	冷凝器框架	FRAME,CONDENSER	-	1		
080	01754-50614	法兰螺栓	BOLT,FLANGE	-	4		
090	T1065-7229-0	冷凝器螺母	NUT,CONDENSER	-	4		
100	3N300-7934-0	冷凝器支架	STAY,CONDENSER	-	2		
110	34070-7139-0	缓冲器螺帽	NUT,CUSHION	-	2		
120	01754-50625	法兰螺栓	BOLT,FLANGE	-	2		
140	01023-50612	螺栓	BOLT	-	1		
150	02810-50060	蝶形螺母	NUT,WING	-	1		
160	3C581-7931-0	冷凝器网	NET,CONDENSER	-	1		
170	3N300-7933-0	钢板弹簧	SPRING,PLATE	-	1		
180	3F740-8067-0	螺栓	BOLT	-	2		
190	T0180-7938-0	贮塼悖亢壩	HOLDER,RECEIVER	-	1		
200	01754-50820	法兰螺栓	BOLT,FLANGE	-	2		
210	01025-50625	螺栓	BOLT	-	2		
220	01023-50630	螺栓	BOLT	-	2		

↔ 新旧部件可替换； ≠ 新旧部件不可替换； ← 新部件可替换旧部件； → 旧部件可替换新部件

P15700 空调软管 / 冷凝器软管［驾驶室］
AIR CONDITIONER HOSE / CONDENSER HOSE [CAB]

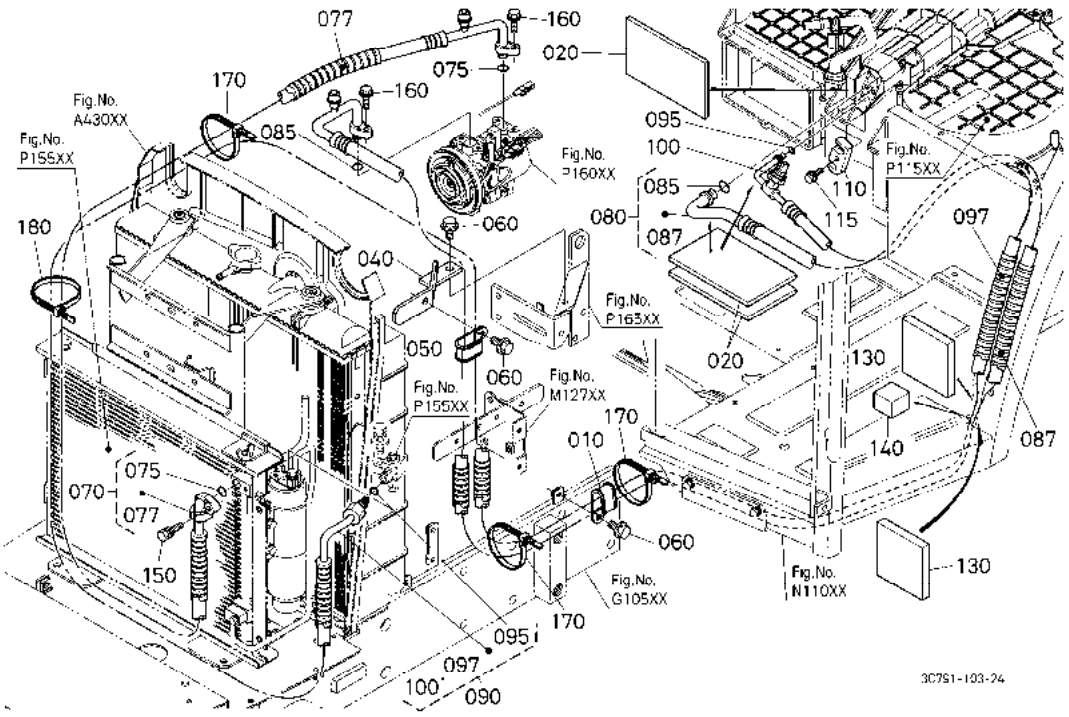

A:M954(M9540DTH) B:M954-CAB(M9540DTHC)

序号 REF.No.	零件号 PART No.	零件名称	PART NAME	数量/机器序列号 Q'TY/S.No. A	B	互换 I.C.	备注 REMARKS
010	T1855-7259-0	软管夹	CLAMP,HOSE	-	1		
020	36530-5026-0	绝缘物	INSULATOR	-	3		
030	----	无	BLANK	-	-		
040	3C581-8341-0	软管托架	STAY,HOSE	-	1		
050	T1855-7259-0	软管夹	CLAMP,HOSE	-	1		
060	01754-50816	法兰螺栓	BOLT,FLANGE	-	3		
070	3C581-7220-0	管束组件	ASSY HOSE,DISCHARGE	-	1		
075	33760-5697-0	0 形圈	O RING	-	2		
077	3C581-8768-0	管	TUBE	-	1		
080	3C581-8771-0	管束组件	ASSY HOSE	-	1		
085	33760-5698-0	0 型密封圈	O RING	-	2		
087	3C581-8766-0	管	TUBE	-	1		
090	3C581-8772-0	管束组件	ASSY HOSE	-	1		
095	33760-5696-0	0 形圈	O RING	-	2		
097	3C581-8767-0	管	TUBE	-	2		
100	33770-9629-0	压力开关组件	ASSY SWITCH,PRESSURE	-	1		
110	T1275-7235-0	接头	JOINT	-	1		
115	01754-50620	法兰螺栓	BOLT,FLANGE	-	1		
120	----	无	BLANK	-	-		
130	3C581-7490-2	软管海绵(AC)	SPONGE,HOSE	-	2		
140	3C581-7491-0	软管海绵(AC)	SPONGE,HOSE	-	1		
150	01023-50630	螺栓	BOLT	-	1		
160	01023-50625	螺栓	BOLT	-	2		
170	53581-6415-0	线夹	BAND,CORD	-	3		
180	53581-6415-0	线夹	BAND,CORD	-	1		

⟷ 新旧部件可替换； ≠ 新旧部件不可替换； ⟵ 新部件可替换旧部件； ⟶ 旧部件可替换新部件

P16000 压缩机［驾驶室］ COMPRESSOR [CAB]

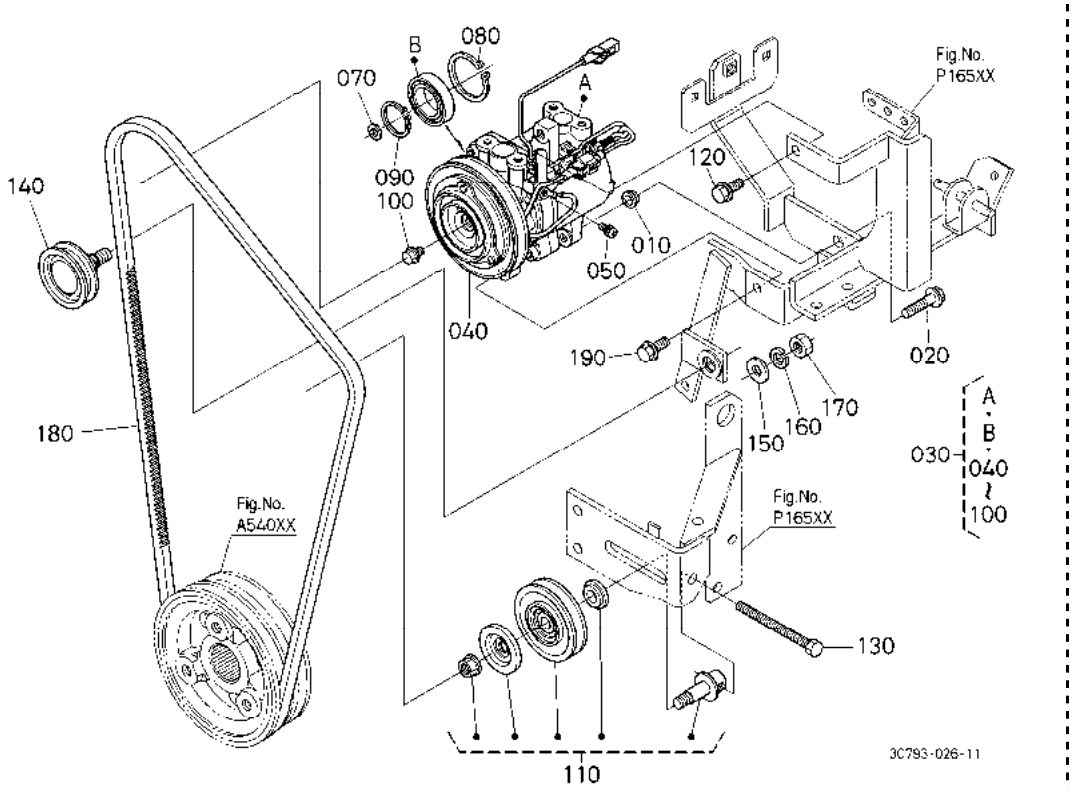

A:M954(M9540DTH) B:M954-CAB(M9540DTHC)

序号 REF.No.	零件号 PART No.	零件名称	PART NAME	数量/机器序列号 Q'TY/S.No. A	B	互换 I.C.	备注 REMARKS
010	T0270-7232-0	压缩机衬套	BUSH,COMPRESSOR	-	1		
020	01754-50835	法兰螺栓	BOLT,FLANGE	-	1		
030	3C581-9759-0	压缩机组件	ASSY COMPRESSOR	-	1		
040	3C581-9611-0	电磁离合器组件	ASSY CLUTH,MAGNETIC	-	1		
050	T0070-8732-0	带垫圈的螺钉	SCREW,WITH WASHER	-	1		
060	----	无	BLANK	-	-		
070	T1065-8734-0	垫片	SHIM	-	1		0.10mm
070	T1065-8735-0	垫片	SHIM	-	1		0.15mm
070	T1065-8736-0	垫片	SHIM	-	1		0.40mm
070	T1065-8737-0	垫片	SHIM	-	1		0.60mm
070	T1065-8738-0	垫片	SHIM	-	1		1.00mm
080	T1065-8744-0	外部挡圈	CIR CLIP,EXTERNAL	-	1		
090	T1065-8745-0	外部挡圈	CIR CLIP,EXTERNAL	-	1		
100	T1065-8746-0	离合器螺栓	BOLT,CLUTCH	-	1		
110	3C581-5009-0	张紧皮带轮	PULLEY,TENSION	-	1		
120	01754-50820	法兰螺栓	BOLT,FLANGE	-	1		
130	01155-50880	螺栓	BOLT	-	1		
140	33760-5009-0	张紧皮带轮	PULLEY,TENSION	-	1		
150	04013-60100	平垫圈	WASHER,PLAIN	-	1		
160	04512-60100	弹簧垫圈	WASHER,SPRING	-	1		
170	02114-50100	螺母	NUT	-	1		
180	3C581-7932-0	三角皮带	V BELT	-	1		
190	01754-50825	法兰螺栓	BOLT,FLANGE	-	1		

↔ 新旧部件可替换； ≠ 新旧部件不可替换； ← 新部件可替换旧部件； → 旧部件可替换新部件

P16500 压缩机托架［驾驶室］ COMPRESSOR BRACKET [CAB]

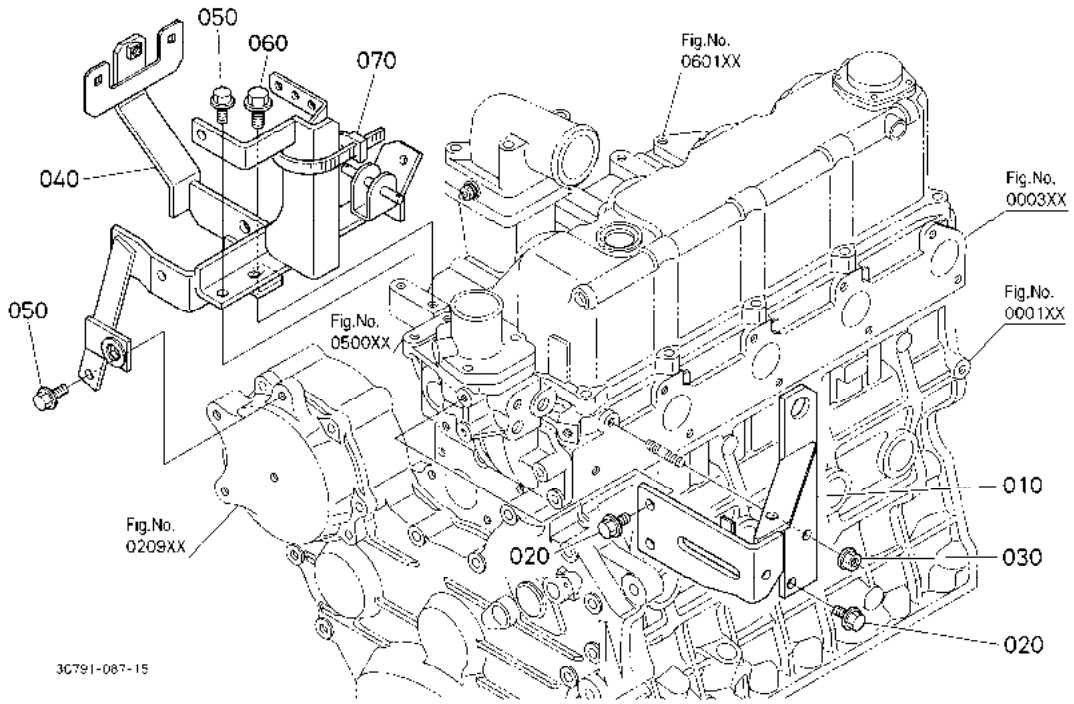

A:M954(M9540DTH) B:M954-CAB(M9540DTHC)

序号 REF.No.	零件号 PART No.	零件名称	PART NAME	数量/机器序列号 Q'TY/S.No. A	B	互换 I.C.	备注 REMARKS
010	3A651-7232-2	皮带轮支撑	SUPPORT,PULLEY	-	1		
020	01754-50816	法兰螺栓	BOLT,FLANGE	-	3		
030	02751-50080	法兰螺母	NUT,FLANGE	-	1		
040	3C581-7231-6	压缩机固定件	BRACKET,COMPRESSOR	-	1		
050	01754-50820	法兰螺栓	BOLT,FLANGE	-	3		
060	01774-51025	法兰螺栓	BOLT,FLANGE	-	1		
070	55311-4126-0	线夹	BAND,CORD	-	1		

↔ 新旧部件可替换； ≠ 新旧部件不可替换； ← 新部件可替换旧部件； → 旧部件可替换新部件

R11002 前轮(12.4-24 FL) [新]
FRONT WHEEL (12.4-24 FL) [NEW]

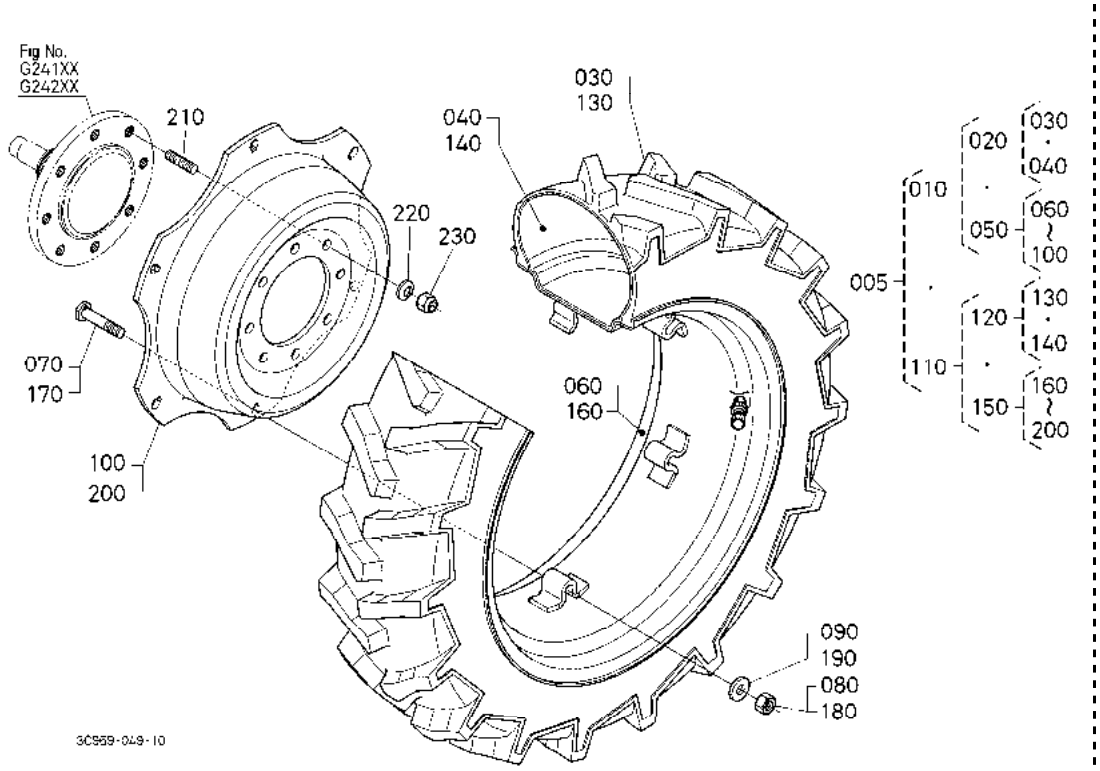

A:M954(M9540DTH) B:M954-CAB(M9540DTHC)

序号 REF.No.	零件号 PART No.	零件名称	PART NAME	数量/机器序列号 Q'TY/S.No. A	B	互换 I.C.	备注 REMARKS
005	3C969-1300-0	轮胎总成	ASSY TIRE	1	1		
010	3C969-1301-0	右手侧轮胎总成	ASSY TIRE,RH	1	1		
020	3C969-1305-0	轮胎总成	ASSY TIRE	1	1		
030	3C969-1306-0	轮胎	TIRE	1	1		
040	3C969-1307-0	管	TUBE	1	1		
050	3C969-1303-0	车轮总成	ASSY WHEEL	1	1		
060	3C969-1308-0	轮圈	RIM	1	1		
070	3C909-1309-0	螺栓	BOLT	6	6		
080	3C909-1310-0	螺母	NUT	6	6		
090	3C909-1311-0	弹簧垫圈	WASHER,SPRING	6	6		
100	3C909-1312-0	刹车盘	DISK	1	1		
110	3C969-1302-0	左手侧轮胎总成	ASSY TIRE,LH	1	1		
120	3C969-1305-0	轮胎总成	ASSY TIRE	1	1		
130	3C969-1306-0	轮胎	TIRE	1	1		
140	3C969-1307-0	管	TUBE	1	1		
150	3C969-1303-0	车轮总成	ASSY WHEEL	1	1		
160	3C969-1308-0	轮圈	RIM	1	1		
170	3C909-1309-0	螺栓	BOLT	6	6		
180	3C909-1310-0	螺母	NUT	6	6		
190	3C909-1311-0	弹簧垫圈	WASHER,SPRING	6	6		
200	3C909-1312-0	刹车盘	DISK	1	1		
210	32530-2741-0	双头螺栓	STUD	16	16		
220	RD451-1914-0	弹簧板	SPRING,PLATE	16	16		
230	33251-4917-0	螺帽	NUT	16	16		

↔ 新旧部件可替换; ≠ 新旧部件不可替换; ← 新部件可替换旧部件; → 旧部件可替换新部件

R12002 后轮(16.9-34 FL) [新]
REAR TIRE (16.9-34 FL) [NEW]

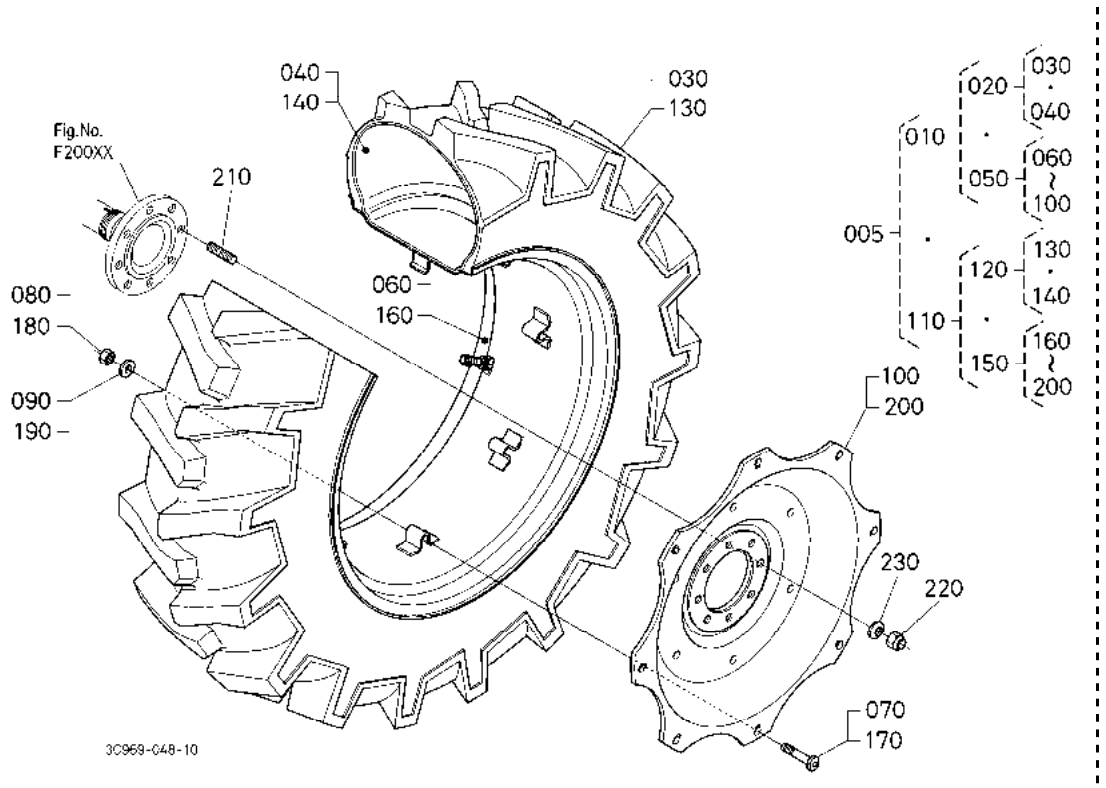

A:M954(M9540DTH) B:M954-CAB(M9540DTHC)

序号 REF.No.	零件号 PART No.	零件名称	PART NAME	数量/机器序列号 Q'TY/S.No. A	B	互换 I.C.	备注 REMARKS
005	3C969-4900-0	轮胎总成	ASSY TIRE	1	1		
010	3C969-4901-0	右手侧轮胎总成	ASSY TIRE,RH	1	1		
020	3C969-4905-0	轮胎总成	ASSY TIRE	1	1		
030	3C969-4906-0	轮胎	TIRE	1	1		
040	3C969-4907-0	管	TUBE	1	1		
050	3C969-4903-0	车轮总成	ASSY WHEEL	1	1		
060	3C969-4908-0	轮圈	RIM	1	1		
070	3C909-1309-0	螺栓	BOLT	8	8		
080	3C909-1310-0	螺母	NUT	8	8		
090	3C909-1311-0	弹簧垫圈	WASHER,SPRING	8	8		
100	3C969-4912-0	刹车盘	DISK	1	1		
110	3C969-4902-0	左手侧轮胎总成	ASSY TIRE,LH	1	1		
120	3C969-4905-0	轮胎总成	ASSY TIRE	1	1		
130	3C969-4906-0	轮胎	TIRE	1	1		
140	3C969-4907-0	管	TUBE	1	1		
150	3C969-4903-0	车轮总成	ASSY WHEEL	1	1		
160	3C969-4908-0	轮圈	RIM	1	1		
170	3C909-1309-0	螺栓	BOLT	8	8		
180	3C909-1310-0	螺母	NUT	8	8		
190	3C909-1311-0	弹簧垫圈	WASHER,SPRING	8	8		
200	3C969-4912-0	刹车盘	DISK	1	1		
210	36200-4915-3	双头螺栓	STUD	16	16		
220	36200-4914-0	螺帽	NUT	16	16		
230	36200-4913-0	板簧	SPRING,PLATE	16	16		

↔ 新旧部件可替换; ≠ 新旧部件不可替换; ← 新部件可替换旧部件; → 旧部件可替换新部件

S12001 标签（前）［安全支架］ LABEL (FRONT) [ROPS]

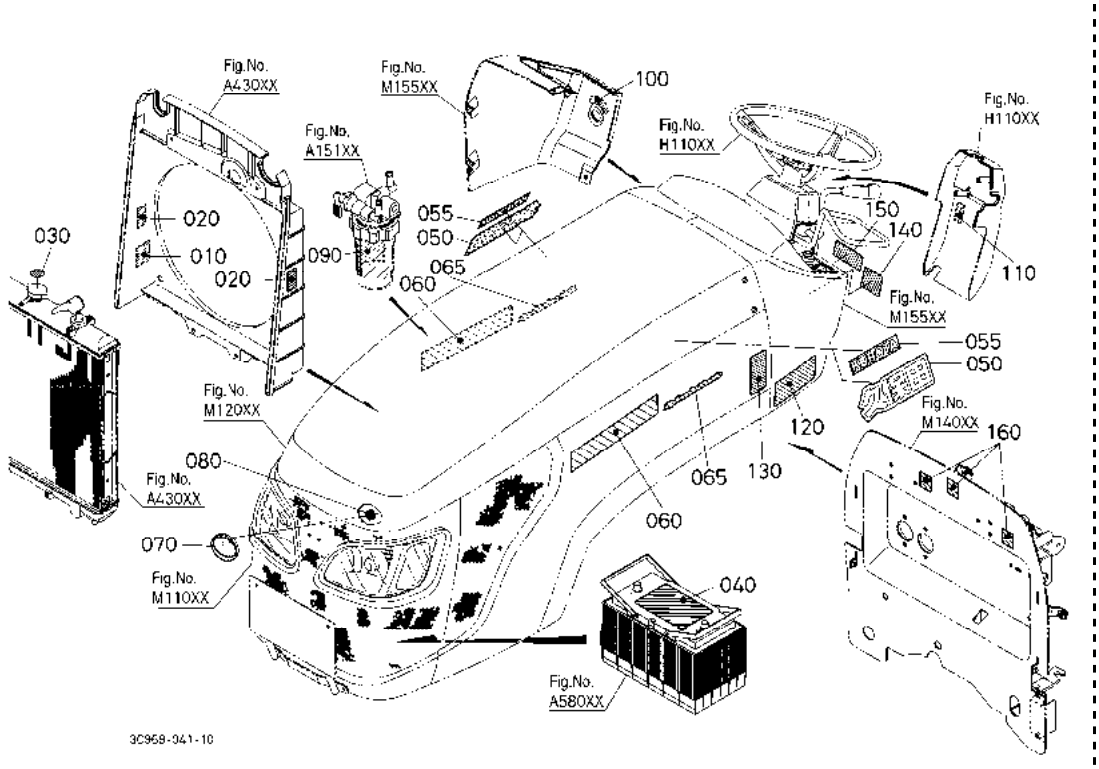

A:M954(M9540DTH) B:M954-CAB(M9540DTHC)

序号 REF.No.	零件号 PART No.	零件名称	PART NAME	数量/机器序列号 Q'TY/S.No. A	B	互换 I.C.	备注 REMARKS
010	3C049-9811-0	散热器标签	LABEL,RADIATOR	1	-		
020	6C090-4958-0	风扇警告标签	LABEL,FAN WARNING	2	-		
030	5H471-2527-2	高温注意标牌	LABEL,HI/TEMP CAUTI.	1	-		
040	3N300-9892-0	蓄电池标签	LABEL,BATTERY	1	-		
050	3C909-9881-0	标签	MARK,KUBOTA	2	-		
055	3C909-9882-0	标签	LABEL	2	-		
060	3C081-9820-0	标签(M9540)	MARK	2	-		
065	3C291-9820-0	穿梭标签	LABEL,SHUTTLE	2	-		
070	K3511-4950-0	符号标签	MARK,SYMBOL	1	-		
080	RA111-4369-0	螺母	NUT	3	-		
090	1G311-8746-0	标签	LABEL,SEPARATOR	1	-		
100	3C081-9818-0	主开关标签	LABEL,MAIN SWITCH	1	-		
110	TD060-4945-0	斜置标贴	MARK,TILT	1	-		
120	3C589-9858-0	起动注意事项标签	LABEL,START,CAUTION	1	-		
130	32310-4958-0	警告标签	LABEL,WARNING	1	-		
140	3C589-9860-0	离合器注意事项标签	LABEL,CLUTCH CAUTION	1	-		
150	3C589-9857-0	穿梭注意事项标签	LABEL,SHUTTLE CAUTI.	1	-		
160	TD060-4327-0	操作板支架标签	LABEL,PANEL FRAME	3	-		

↔ 新旧部件可替换； ≠ 新旧部件不可替换； ← 新部件可替换旧部件； → 旧部件可替换新部件

S12002 标签（前）［驾驶室］ LABEL (FRONT) [CAB]

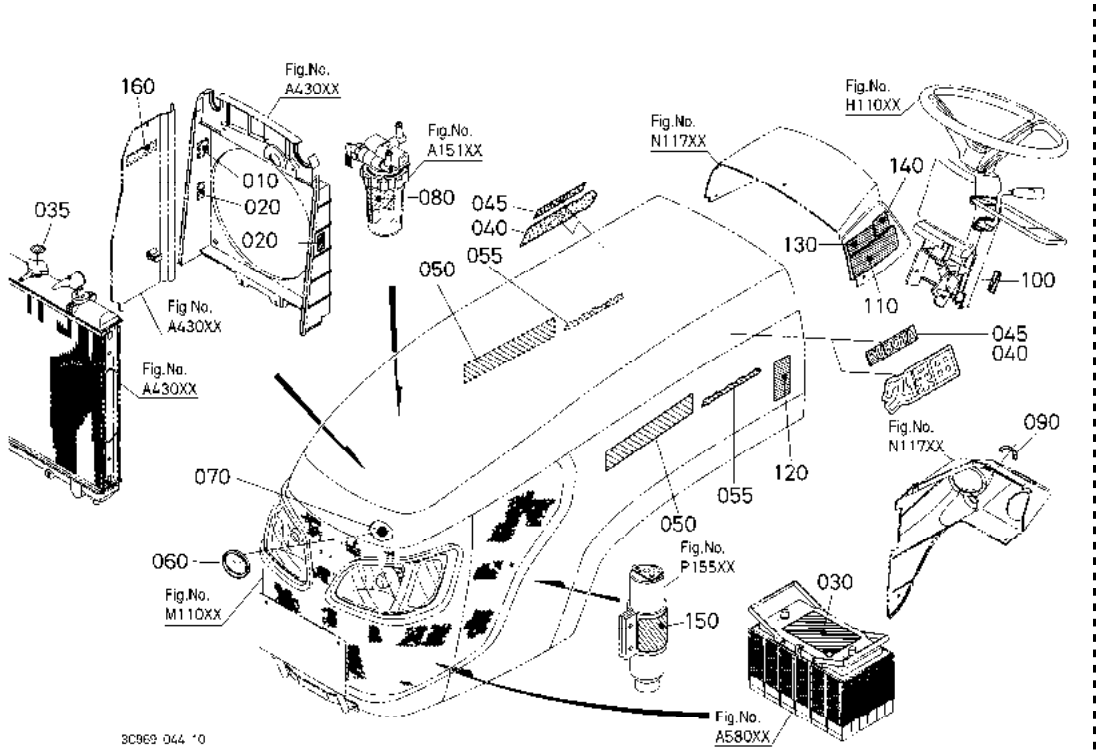

A:M954(M9540DTH) B:M954-CAB(M9540DTHC)

序号 REF.No.	零件号 PART No.	零件名称	PART NAME	数量/机器序列号 Q'TY/S.No. A	B	互换 I.C.	备注 REMARKS
010	3C049-9811-0	散热器标签	LABEL,RADIATOR	-	1		
020	6C090-4958-0	风扇警告标签	LABEL,FAN WARNING	-	2		
030	3N300-9827-0	贮液器标签	LABEL,RECEIVER TANK	-	1		
035	5H471-2527-2	高温注意标牌	LABEL,HI/TEMP CAUTI.	-	1		
040	3C909-9881-0	标签	MARK,KUBOTA	-	2		
045	3C909-9882-0	标签	LABEL	-	2		
050	3C081-9820-0	标签(M9540)	MARK	-	2		
055	3C291-9820-0	穿梭标签	LABEL,SHUTTLE	-	2		
060	K3511-4950-0	符号标签	MARK,SYMBOL	-	1		
070	RA111-4369-0	螺母	NUT	-	3		
080	1G311-8746-0	标签	LABEL,SEPARATOR	-	1		
090	3C581-9818-0	主开关标签	LABEL,MAIN SWITCH	-	1		
100	TD060-4945-0	斜置标贴	MARK,TILT	-	1		
110	3C589-9858-0	起动注意事项标签	LABEL,START,CAUTION	-	1		
120	32310-4958-0	警告标签	LABEL,WARNING	-	1		
130	3C589-9857-0	穿梭注意事项标签	LABEL,SHUTTLE CAUTI.	-	1		
140	3C589-9860-0	离合器注意事项标签	LABEL,CLUTCH CAUTION	-	1		
150	3C589-9827-0	贮液器标签	LABEL,TANK RECEIVER	-	1		
160	3C589-7295-0	冷却器标签	LABEL,COOLER	-	1		

⟷ 新旧部件可替换； ≠ 新旧部件不可替换； ⟵ 新部件可替换旧部件； ⟶ 旧部件可替换新部件

S13001 标签（后）［安全支架］ LABEL (REAR) [ROPS]

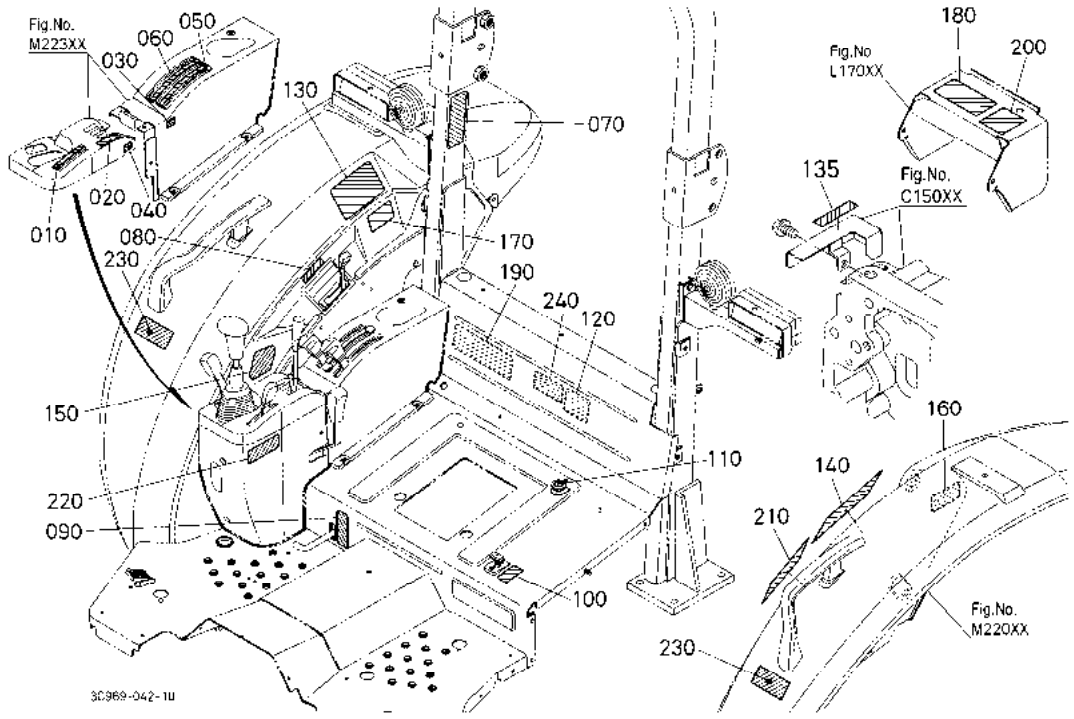

A:M954(M9540DTH) B:M954-CAB(M9540DTHC)

序号 REF.No.	零件号 PART No.	零件名称	PART NAME	数量/机器序列号 Q'TY/S.No. A	B	互换 I.C.	备注 REMARKS
010	3C081-9832-0	差动器盖标签	MARK,ACCEL.LEVER	1	-		
020	3C081-9839-0	辅助控制阀标签	LABEL,AUX.CON.VALVE	1	-		
030	3C081-9895-0	变速手柄标签(H)	LABEL,RANGE SHIFT H	1	-		
040	3C081-9894-0	副变速手柄标签(L)	LABEL,RANGE SHIFT L	1	-		
050	3C081-9837-0	轴标签	LABEL,DRAFT	1	-		
060	3C081-9823-0	位置标签	LABEL,POSITION	1	-		
070	3C049-9554-0	安全支架注意事项标签	LABEL,ROPS CAUTION	1	-		
080	33740-9829-0	PTO 离合器标签	LABEL,PTO CLUTCH	1	-		
090	3C081-9841-0	差动器锁标签	MARK,DIFF.LOCK	1	-		
100	3A121-9865-0	4WD 标签	LABEL,4WD	1	-		
110	TA470-4933-0	油压调节标记	MARK,HYD.ADJUST.	1	-		
120	3A111-9857-2	辅助控制阀标签	LABEL,AUX.CONT.VALVE	1	-		
130	3C292-9845-0	速度标签	LABEL,SPEED	1	-		
135	3C043-9833-0	PTO 标签	LABEL,PTO	1	-		
140	3C049-9836-0	安全标签	LABEL,SAFTY	1	-		
150	3C799-9833-0	停车标签	LABEL,POSITION	1	-		
160	3A481-9853-0	标签	LABEL	1	-		
170	3C049-9834-0	I-PTO 注意事项标签	LABEL,I-PTO CAUTION	1	-		
180	3C049-9826-0	PTO 注意事项标签	LABEL,PTO WARNING	1	-		
190	3C049-9856-0	起落杆注意事项标签	LABEL,LIFT ROD CAUTION	1	-		
200	3C049-9852-0	牵引装置警告标签	LABEL,DRAWBER WARNING	1	-		
210	3C049-9848-0	安全支架警告标签	LABEL,ROPS WARNING	1	-		
220	3C589-9830-0	停车警告标签	LABEL,PARKING WARNING	1	-		
230	3C909-9813-0	无挡板警告标签	LABEL,FENDER CAUTION	2	-		
240	3C909-9819-0	3P 警告标签	LABEL,3P CAUTION	1	-		

↔ 新旧部件可替换； ≠ 新旧部件不可替换； ← 新部件可替换旧部件； → 旧部件可替换新部件

S13002 标签（后）［驾驶室］ LABEL (REAR) [CAB]

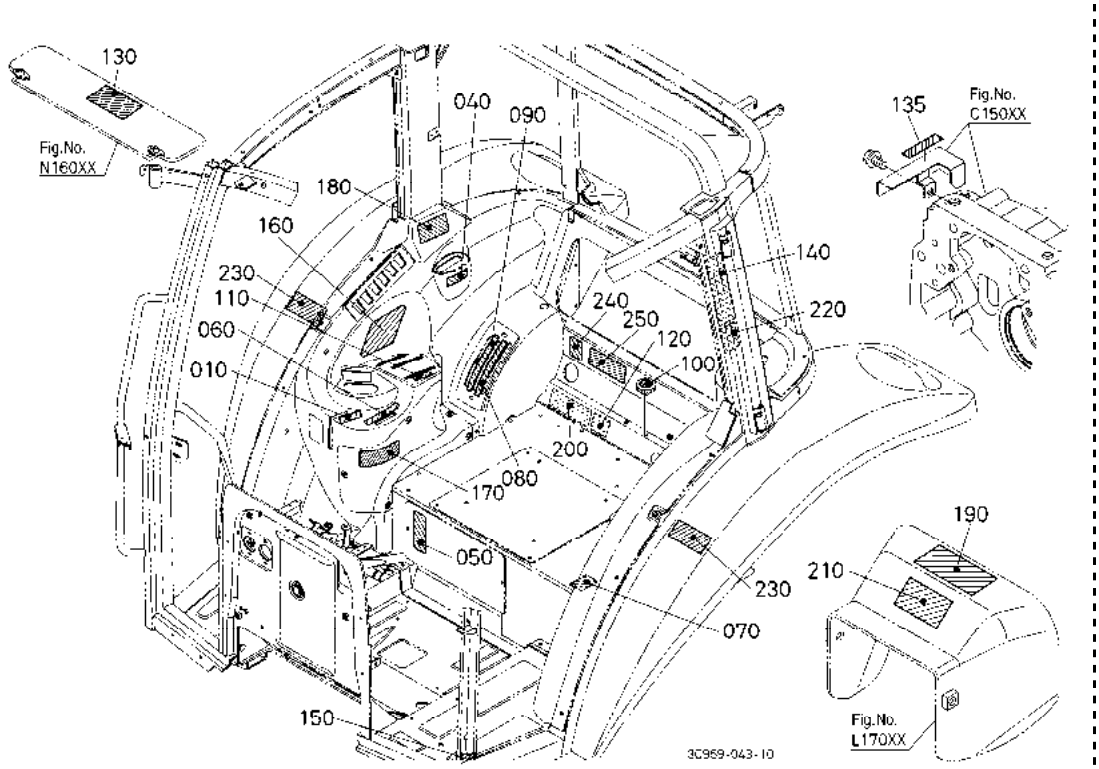

A:M954(M9540DTH) B:M954-CAB(M9540DTHC)

序号 REF.No.	零件号 PART No.	零件名称	PART NAME	数量/机器序列号 Q'TY/S.No. A	B	互换 I.C.	备注 REMARKS
010	3C081-9896-0	标记(H-L)	MARK,H-L	-	1		
020	----	无	BLANK	-	-		
030	----	无	BLANK	-	-		
040	3C581-9829-0	PTO 离合器标签	LABEL,PTO CLUTCH	-	1		
050	3C081-9841-0	差动器锁标签	MARK,DIFF.LOCK	-	1		
060	3C081-9832-0	差动器盖标签	MARK,ACCEL.LEVER	-	1		
070	3A121-9865-0	4WD 标签	LABEL,4WD	-	1		
080	3C081-9837-0	轴标签	LABEL,DRAFT	-	1		
090	3C081-9823-0	位置标签	LABEL,POSITION	-	1		
100	TA470-4933-0	油压调节标记	MARK,HYD.ADJUST.	-	1		
110	3C081-9839-0	辅助控制阀标签	LABEL,AUX.CON.VALVE	-	1		
120	3A111-9857-2	辅助控制阀标签	LABEL,AUX.CONT.VALVE	-	1		
130	3C292-9845-0	速度标签	LABEL,SPEED	-	1		
135	3C043-9833-0	PTO 标签	LABEL,PTO	-	1		
140	3C589-9836-0	安全标签	LABEL,SAFTY	-	1		
150	6C040-4741-2	加油注意事项标签	LABEL,FILLER CAUTION	-	1		
160	3C799-9833-0	停车标签	LABEL,POSITION	-	1		
170	3C589-9830-0	停车警告标签	LABEL,PARKING WARNING	-	1		
180	3C049-9834-0	I-PTO 注意事项标签	LABEL,I-PTO CAUTION	-	1		
190	3C049-9826-0	PTO 注意事项标签	LABEL,PTO WARNING	-	1		
200	3C049-9856-0	起落杆注意事项标签	LABEL,LIFT ROD CAUTION	-	1		
210	3C049-9852-0	牵引装置警告标签	LABEL,DRAWBER WARNING	-	1		
220	3C589-9855-0	驾驶室警告标签	LABEL,CAB WARNING	-	1		
230	3C909-9813-0	无挡板警告标签	LABEL,FENDER CAUTION	-	2		
240	----	驾驶室铭牌	NAME PLATE,CAB	-	1		
250	3C909-9819-0	3P 警告标签	LABEL,3P CAUTION	-	1		

↔ 新旧部件可替换； ≠ 新旧部件不可替换； ← 新部件可替换旧部件； → 旧部件可替换新部件

标准附件和维修部件

ACCESSORIES AND SERVICE PARTS

TITLC-001-10

A:M954(M954ODTH) B:M954-CAB(M954ODTHC)

序号 REF.No.	零件号 PART No.	零件名称	PART NAME	数量/机器序列号 Q'TY/S.No. A	B	互换 I.C.	备注 REMARKS
010	3C799-9971-2	操作者手册	OPERATOR'S MANUAL	1	1		
020	36919-5665-0	自动保险丝	FUSE,AUTO	-	1		20A
030	32530-2741-0	双头螺栓	STUD	16	16		前轮
040	RD451-1914-0	弹簧板	SPRING,PLATE	16	16		前轮
050	33251-4917-0	螺帽	NUT	16	16		前轮
060	36200-4915-3	双头螺栓	STUD	16	16		后轮
070	36200-4914-0	螺帽	NUT	16	16		后轮
080	36200-4913-0	板簧	SPRING,PLATE	16	16		后轮
090	18510-6372-0	起动键组件	ASSY KEY,STARTER	1	-		套
090	36919-7519-0	主开关钥匙组件	KEY,MAIN SWITCH	-	1		套
100	5H475-8528-0	箱	BOX	1	1		
110	5H475-8530-0	三角形反射器	REFLECTOR,TRIANGULAR	1	1		
120	3C998-0001-0	扳手，12X14	SPANNER,12X14	1	1		
130	3C998-0002-0	扳手，14X17	SPANNER,14X17	1	1		
140	3C998-0003-0	扳手，22X24	SPANNER,22X24	1	1		
150	3C998-0004-0	扳手，27	SPANNER,27	1	1		
160	3C998-0005-0	扳手，26	SPANNER,26	1	1		
170	3C998-0006-0	内六角扳手，24	SPANNER,BOX 24	1	1		
180	3C998-0007-0	内六角扳手，35	SPANNER,BOX 35	1	1		
190	3C998-0008-0	内六角摇把	HANDLE,BOX	1	1		
200	3C998-0009-0	手钳	PLIERS	1	1		
210	3C998-0010-0	压油器	SQUEEZER,OIL	1	1		
220	3C998-0011-0	把手手柄	HANDLE,BOX	1	1		
230	3C998-0014-0	手册	MANUAL	1	1		
240	3C998-0017-0	部件列表	PARTS LIST	1	1		
250	3C998-0019-0	手册	MANUAL	1	1		

↔ 新旧部件可替换； ≠ 新旧部件不可替换； ← 新部件可替换旧部件； → 旧部件可替换新部件