英普锐物流装备（嘉兴）有限公司
地址：浙江省嘉兴市南湖区七星街道东进路258号
电话：19805784777 / 18857340203
邮箱：gr_improve@163.com / 15157884782@163.com
网址：www.improvechina.com

IMPROVE

Telescopic Fork Series

伸缩叉系列

英普锐物流装备（嘉兴）有限公司
Improve Logistics Equipment Co., Ltd. (Jiaxing)

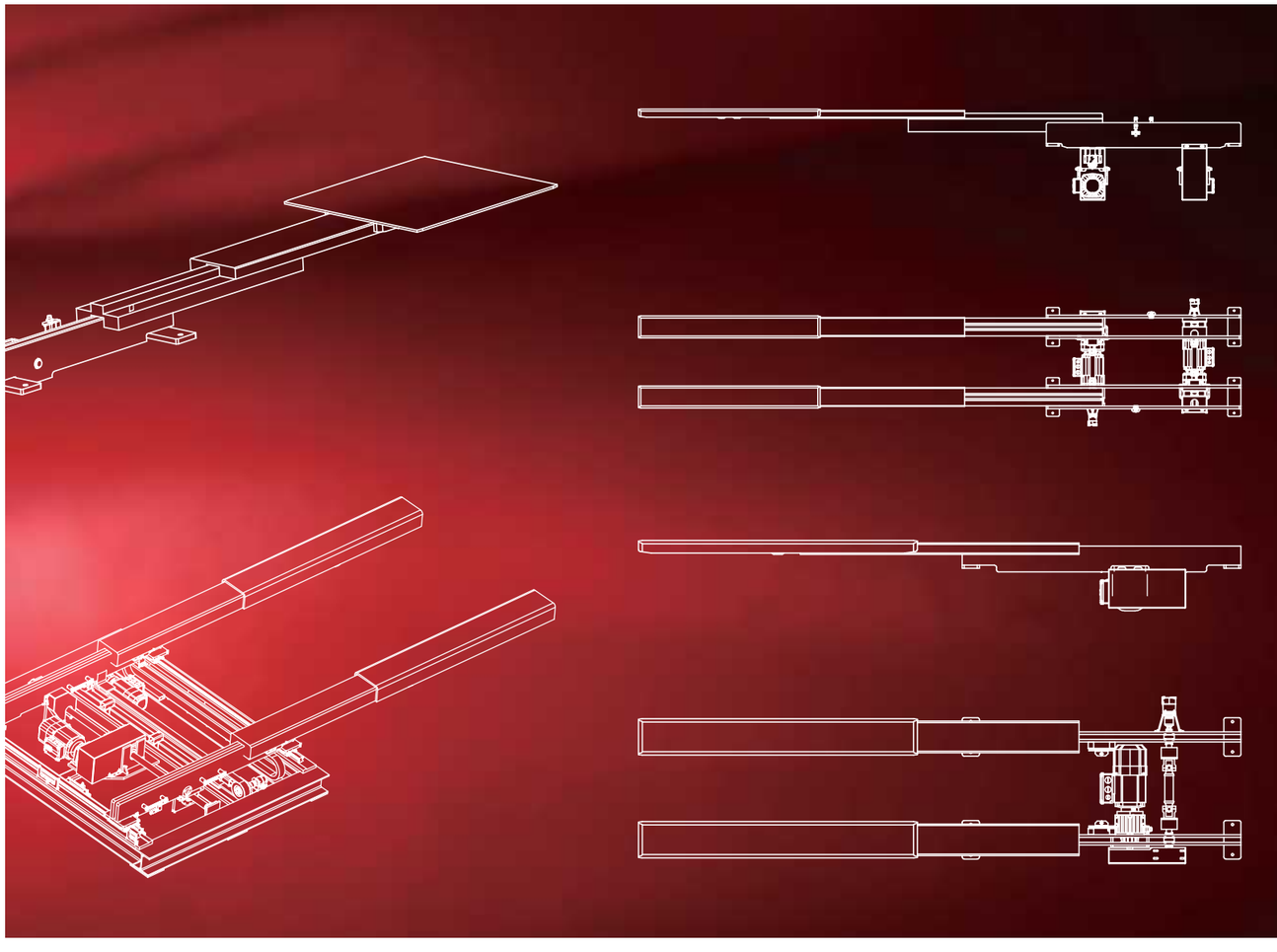

IMPROVE
FOCUS ON LOAD HANDLING

About Us

Improve Logistics Equipment Co., Ltd. (Jiaxing) focuses on the research and development, design, manufacturing and service of telescopic forks and related logistics handling equipment.

The company is located in Nanhu, Jiaxing, with a professional technical team and strong processing capabilities, committed to provide customers with professional technical services and high reliability, cost-effective telescopic fork.

英普锐物流装备（嘉兴）有限公司专注于伸缩货叉及相关物流搬运设备的研发、设计、制造及服务。公司位于嘉兴市南湖区，拥有专业的技术团队及强大的加工实力，立志于为客户提供专业的技术服务及高可靠性、高性价比的伸缩货叉。

High reliability
高可靠性
High cost performance
高性价比
Support for non-standard customization
支持非标定制

地址：浙江省嘉兴市南湖区七星街道东进路258号
电话：19805784777 / 18857340203
www.improvechina.com

IMPROVE

FOCUS ON LOAD HANDLING

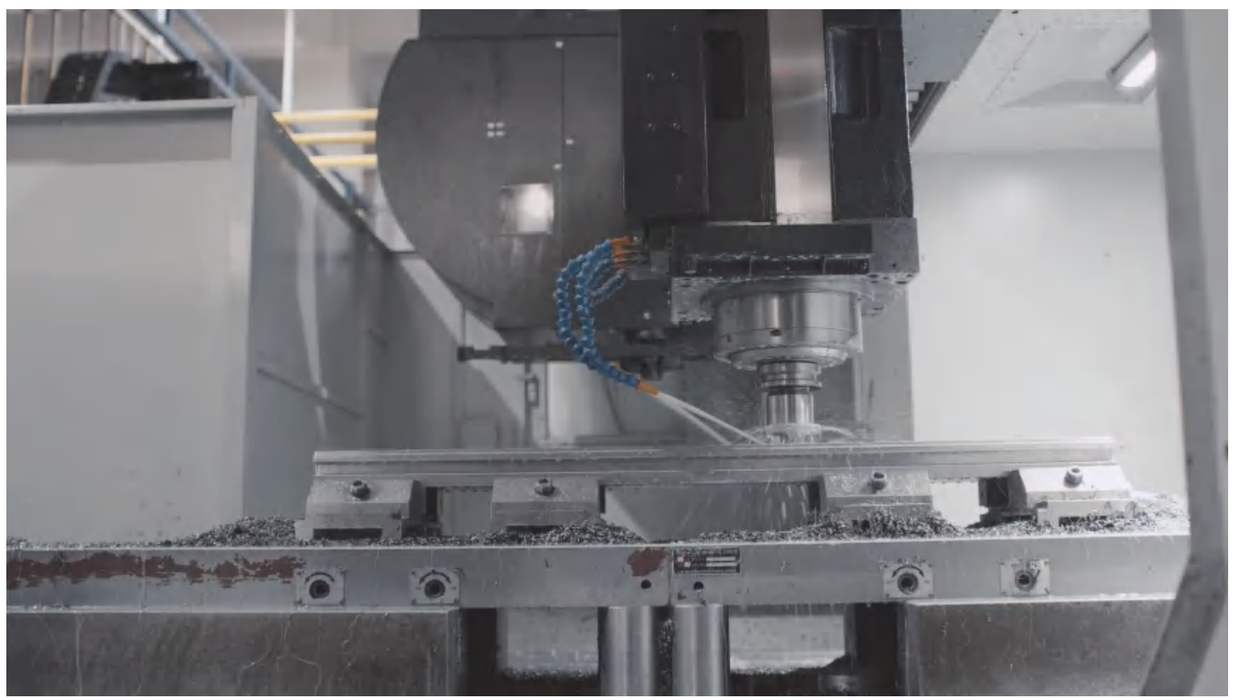

IMPROVE

FOCUS ON LOAD HANDLING

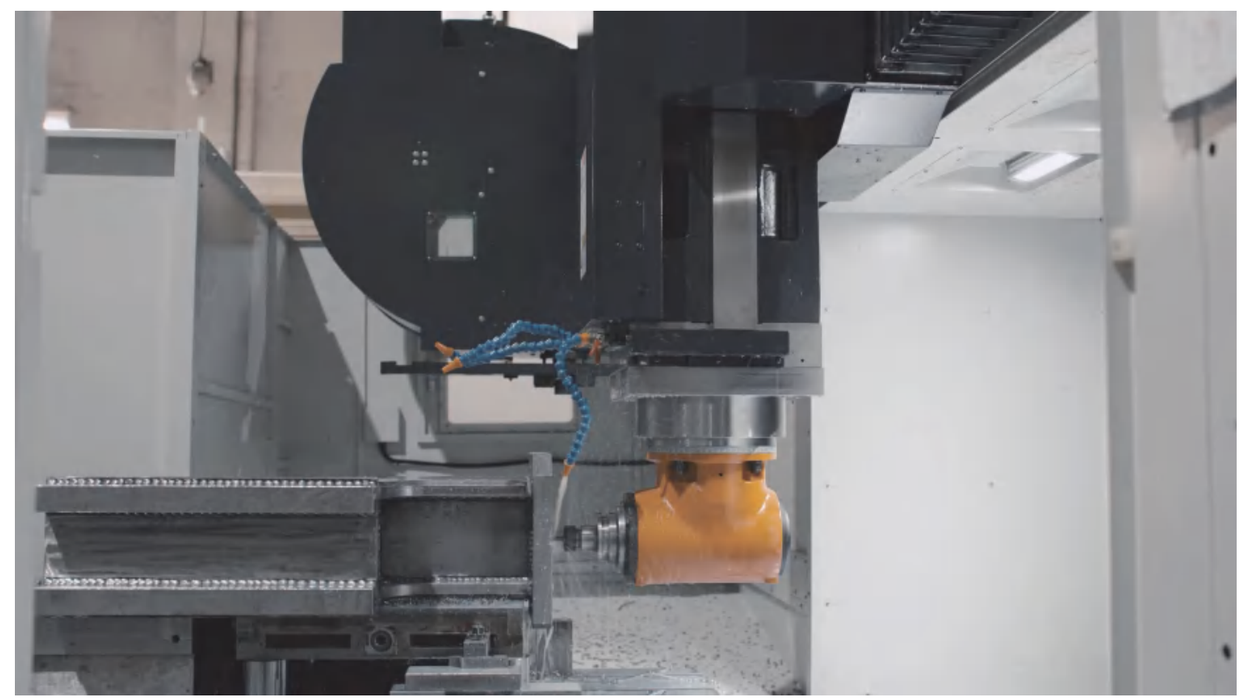

地址：浙江省嘉兴市南湖区七星街道东进路258号

电话：19805784777 / 18857340203

www.improvechina.com

IMPROVE

FOCUS ON LOAD HANDLING

标准托盘伸缩叉-单伸位

针对标准托盘的存取而量身定制的货叉系列；
主要应用于立体仓库内，装载于堆垛机上，
对标准托盘进行搬运作业；
其承载能力及截面尺寸完美匹配标准托盘。

技术参数

	型号1	型号2	型号	型号
截面	170X60	170X65	170X70	非标定制
载重	200-2000kg			
叉体长度	600-3000mm			
行程	根据客户要求			
速度	加载60m/min，空载120m/min			
加速度	加载1m/s²，空载2m/s²			
定位精度	±3mm			

技术特点

- 采用特种优质合金钢材，有效降低截面尺寸及整机重量，承载更大，使用寿命更长；
- 截面尺寸优化设计，挠度更小；
- 成熟设计，并经大量项目验证，具有超高可靠性；
- 采用磨齿齿轮和高强度链条的组合传动方式，定位精度可达±3mm；
- 可适用于冷库或高温环境；
- 可选配自动润滑装置。

地址：浙江省嘉兴市南湖区七星街道东进路258号

IMPROVE

FOCUS ON LOAD HANDLING

标准托盘伸缩叉-双电机双伸位

针对标准托盘的存取而量身定制的货叉系列；
主要应用于立体仓库内，装载于堆垛机上，
对标准托盘进行搬运作业；
可存取两个深位的托盘；
其承载能力及截面尺寸完美匹配标准托盘；
相比于单电机双伸位货叉，可节省货架成本。

技术参数

	型号1	型号2	型号3	型号4	型号5	其他型号
截面	170X65X170	170X70X175	170X75X180	180X80X180	220X100X220	非标定制
载重	200-2000kg					
叉体长度	1000-1700mm					
行程	根据客户要求					
速度	加载60m/min，空载120m/min					
加速度	加载1m/s²，空载2m/s²					
定位精度	±3mm					

技术特点

- 采用特种优质合金钢材，有效降低截面尺寸及整机重量，承载更大，使用寿命更长；
- 截面尺寸优化设计，挠度更小；
- 成熟设计，并经大量项目验证，具有超高可靠性；
- 采用磨齿齿轮和高强度链条的组合传动方式，定位精度可达±3mm；
- 可适用于冷库环境；
- 可选配自动润滑装置。

电话：19805784777 / 18857340203

www.improvechina.com

IMPROVE
FOCUS ON LOAD HANDLING

标准托盘伸缩叉-单电机双伸位

针对标准托盘的存取而量身定制的货叉系列；
主要应用于立体仓库内，装载于堆垛机上，
对标准托盘进行搬运作业；
可存取两个深位的托盘；
其承载能力及截面尺寸完美匹配标准托盘；
相比于双电机双伸位货叉，成本更低。

技术参数

	型号1	型号2	其他型号
截面	180X65X160	180X70X165	非标定制
载重	200-1800kg		
叉体长度	800-2000mm		
行程	根据客户要求		
速度	加载60m/min，空载120m/min		
加速度	加载1m/s²，空载2m/s²		
定位精度	±3mm		

技术特点

- 采用特种优质合金钢材，有效降低截面尺寸及整机重量，承载更大，使用寿命更长；
- 截面尺寸优化设计，挠度更小；
- 成熟设计，并经大量项目验证，具有超高可靠性；
- 采用磨齿齿轮和高强度链条的组合传动方式，定位精度可达±3mm；
- 可适用于冷库环境；
- 可选配自动润滑装置。

地址：浙江省嘉兴市南湖区七星街道东进路258号

IMPROVE
FOCUS ON LOAD HANDLING

自动化产线移载用伸缩叉

针对货物移载量身定制的货叉系列；
主要应用于自动化产线上，如汽车生产线上滑橇在两条平行产线之间的移载；
通常装载于升降装置上，配合升降动作对货物进行搬运作业，适用于大尺寸货物，可满足大载重、长行程的物料搬运。

技术参数

	型号1	型号2	型号3	型号4	其他型号
截面	180X80	180X100	200X100	220X100	非标定制
载重	200-2000kg				
叉体长度	800-4000mm				
行程	根据客户要求				
速度	加载60m/min，空载120m/min				
加速度	加载1m/s²，空载2m/s²				
定位精度	±3mm				

技术特点

- 采用特种优质合金钢材，有效降低截面尺寸及整机重量，承载更大，使用寿命更长；
- 截面尺寸优化设计，挠度更小；
- 成熟设计，并经大量项目验证，具有超高可靠性；
- 采用磨齿齿轮和高强度链条的组合传动方式，定位精度可达±3mm；
- 可选配自动润滑装置；
- 可选配微升降装置；
- 可选配叉间距调节装置；
- 可选配定位锁紧装置，提高定位稳定性；
- 可适用于冷库或高温环境。

电话：19805784777 / 18857340203
www.improvechina.com

IMPROVE

FOCUS ON LOAD HANDLING

轻型伸缩叉-单伸位

针对周转箱或料箱移载量身定制的货叉系列；
主要应用于立体仓库内，装载于堆垛机上，
对周转箱或料箱进行搬运作业；
也可装载于AGV或RGV小车上。

技术参数

	型号1	型号2	型号3	其他型号
截面	100X55	122X40	175X40	非标定制
载重	5-300kg			
叉体长度	500-1600mm			
行程	根据客户要求			
速度	加载60m/min，空载120m/min			
加速度	加载1.0m/s²，空载2.0m/s²			
定位精度	±3mm			

技术特点

- 采用特种优质合金钢材，有效降低截面尺寸及整机重量，承载更大，使用寿命更长；
- 截面尺寸优化设计，挠度更小；
- 成熟设计，并经大量项目验证，具有超高可靠性；
- 采用磨齿齿轮和高强度链条的组合传动方式，定位精度可达±3mm；
- 高达60m/min的加载速度及1m/s2的加载加速度，满足高速存储需求；
- 可适用于冷库或高温环境；
- 可选配自动润滑装置；
- 叉体可选铝合金材质，降低整机重量。

地址：浙江省嘉兴市南湖区七星街道东进路258号

IMPROVE

FOCUS ON LOAD HANDLING

轻型伸缩叉-双伸位

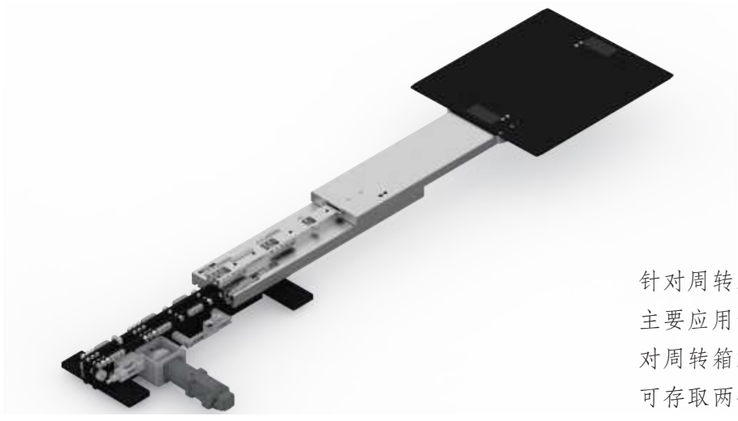

针对周转箱或料箱移载量身定制的货叉系列；
主要应用于立体仓库内，装载于堆垛机上，
对周转箱或料箱进行搬运作业；
可存取两个深位的周转箱或料箱。

技术参数

	型号1	型号2	型号3	其他型号
截面	170X50X80	210X40X70	210X40X80	非标定制
载重	5-300kg			
叉体长度	600-1600mm			
行程	根据客户要求			
速度	加载60m/min，空载120m/min			
加速度	加载1.0m/s²，空载2.0m/s²			
定位精度	±3mm			

技术特点

- 采用特种优质合金钢材，有效降低截面尺寸及整机重量，承载更大，使用寿命更长；
- 截面尺寸优化设计，挠度更小；
- 成熟设计，并经大量项目验证，具有超高可靠性；
- 采用磨齿齿轮和高强度链条的组合传动方式，定位精度可达±3mm；
- 高达60m/min的加载速度及1m/s2的加载加速度，满足高速存储需求；
- 可适用于冷库或高温环境；
- 可选配自动润滑装置；
- 叉体可选铝合金材质，降低整机重量。

电话：19805784777 / 18857340203

www.improvechina.com

IMPROVE
FOCUS ON LOAD HANDLING

重型伸缩叉-单伸位

针对重型货物移载量身定制的货叉系列；
主要应用于重工行业，如钢铁生产厂商内部物流移载；装载于重型堆垛机或升降机上；
可适用于高温环境。

技术参数

	型号1	型号2	型号3	型号4	其他型号
截面	210X100	240X120	290X160	360X220	非标定制
载重	5000-15000kg				
叉体长度	800-4000mm				
行程	根据客户要求				
速度	加载60m/min，空载120m/min				
加速度	加载1m/s²，空载2m/s²				
定位精度	±3mm				

技术特点

- 采用特种优质合金钢材，有效降低截面尺寸及整机重量，承载更大，使用寿命更长；
- 截面尺寸优化设计，挠度更小；
- 成熟设计，并经大量项目验证，具有超高可靠性；
- 采用磨齿齿轮和高强度链条的组合传动方式，定位精度可达±3mm；
- 可选配自动润滑装置；
- 可选配微升降装置；
- 可选配叉间距调节装置；
- 可选配定位锁紧装置，提高定位稳定性；
- 可适用于冷库或高温环境；
- 更大载重可定制。

地址：浙江省嘉兴市南湖区七星街道东进路258号

IMPROVE
FOCUS ON LOAD HANDLING

重型伸缩叉-双伸位

针对重型货物移载量身定制的货叉系列；
主要应用于立体仓库，装载于重型堆垛机上；
可存取两个深位的货物。

技术参数

	型号1	其他型号
截面	220X100X220	非标定制
载重	1500-3000kg	
叉体长度	800-2000mm	
行程	根据客户要求	
速度	加载60m/min，空载120m/min	
加速度	加载1m/s²，空载2.0m/s²	
定位精度	±3mm	

技术特点

- 采用特种优质合金钢材，有效降低截面尺寸及整机重量，承载更大，使用寿命更长；
- 截面尺寸优化设计，挠度更小；
- 成熟设计，并经大量项目验证，具有超高可靠性；
- 采用磨齿齿轮和高强度链条的组合传动方式，定位精度可达±3mm；
- 可选配自动润滑装置；
- 可选配叉间距调节装置；
- 可适用于冷库或高温环境；
- 更大载重可定制。

电话：19805784777 / 18857340203
www.improvechina.com

IMPROVE

FOCUS ON LOAD HANDLING

双伸卷料叉

一种"立"截面的双伸位货叉，
可用于卷料或类似物料的存取。
采用窄而高的立截面,可大大节省X轴的间隙空间。

技术参数

截面	110X135X256
台面尺寸	≤3000kg
叉体长度	按需定制
行程	按需定制
速度	加载60m/min，空载120m/min
加速度	加载1m/s²，空载2m/s²
定位精度	±3mm

技术特点

- 采用特种优质合金钢材，有效降低截面尺寸及整机重量，承载更大，使用寿命更长；
- 截面尺寸优化设计，挠度更小；
- 采用磨齿齿轮和高强度链条的组合传动方式，定位精度可达±3mm；
- 适用于低温或高温环境；

IMPROVE

FOCUS ON LOAD HANDLING

偏心升降台

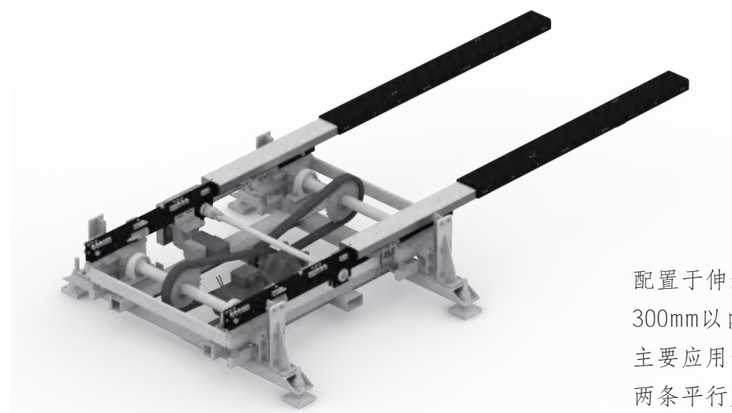

配置于伸缩叉下部，具有一定的升降行程（一般300mm以内），配合伸缩叉完成货物的移载；
主要应用于自动化产线上，如汽车生产线上滑橇在两条平行产线之间的移载。

技术参数

匹配货叉	任意型号
载重	≤2000kg
台面尺寸	Max.2000X2000mm
升降行程	50-300mm
升降时间	约2-4s
定位精度	±3mm

技术特点

- 成熟设计，并经大量项目验证，具有超高可靠性；
- 更低的总高度；
- 采用偏心轮升降，加减速更平滑；
- 可匹配任意型号及长度货叉；
- 可适用于冷库或高温环境；
- 可选配自动润滑装置；
- 更大载重或尺寸可定制。

地址：浙江省嘉兴市南湖区七星街道东进路258号

电话：19805784777 / 18857340203

www.improvechina.com

叉间距调整装置

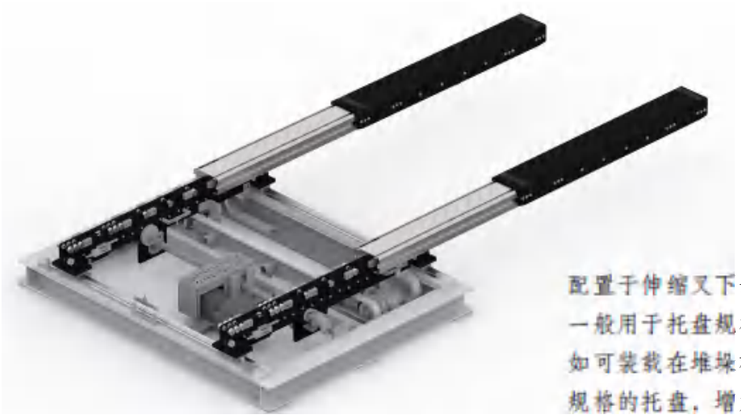

配置于伸缩叉下部，使得伸缩叉的间距可自动调整；
一般用于托盘规格或货物尺寸较多的场合；
如可装载在堆垛机上，使一台堆垛机可同时处理多种规格的托盘，增加系统的柔性。

技术参数

匹配货叉	任意型
载重	≤5000kg
台面尺寸	Max.3000X3000mm
调整行程	≤3000mm
速度	18m/min
加速度	0.5m/s²
定位精度	±2mm

技术特点

- 成熟设计，并经大量项目验证，具有超高可靠性；
- 更低的总高度；
- 可两叉对称调整或非对称调整（一叉固定，另一叉调整）；
- 可匹配任意型号及长度货叉；
- 可适用于冷库或高温环境；
- 可选配自动润滑装置；
- 更大载重或尺寸可定制。

IMPROVE
FOCUS ON LOAD HANDLING

旋转机构

一般用于需要旋转处理托盘的场合；
可装载在堆垛机、AGV或 RGV小车上。

技术参数

匹配货叉	任意型号
载重	≤5000kg
台面尺寸	Max.2000X2000mm
旋转角度	0° 90° 180°
旋转速度	22.5°/s
定位精度	±1°

技术特点

- 成熟设计，并经大量项目验证，具有超高可靠性；
- 可匹配任意型号及长度货叉；
- 可适用于冷库或高温环境；
- 可选配自动润滑装置；
- 更大载重或尺寸可定制。

地址：浙江省嘉兴市南湖区七星街道东进路258号
电话：19805784777 / 18857340203
www.improvechina.com

IMPROVE

FOCUS ON LOAD HANDLING

剪式升降货叉

剪式升降台集成于伸缩叉下部，整机具有更低的闭合高度及更大的升降行程（最大1500mm）。主要应用于需要将货物抬升一定高度的场合。

技术参数

匹配货叉	任意型号
载重	≤2000kg
台面尺寸	Max.2000X2000mm
升降行程	Max.1500mm
升降速度	200mm/s
定位精度	±3mm

技术特点

- 成熟设计，并经大量项目验证，具有超高可靠性；
- 更低的总高度；
- 更高的升降行程；
- 可匹配任意型号及长度货叉；
- 可适用于冷库或高温环境；
- 可选配自动润滑装置；
- 更大载重或尺寸可定制。

IMPROVE

FOCUS ON LOAD HANDLING

旋转升降伸缩叉

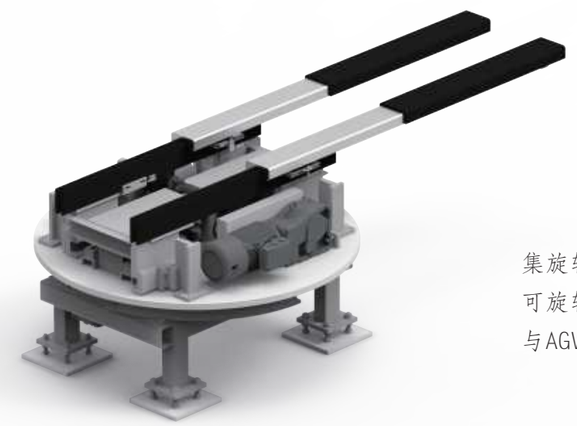

集旋转、升降、伸缩于一体的托盘处理单元。可旋转升降。主要用于库前输送移栽,如输送线与AGV的对接。

技术参数

截面	非标定制
载重	MAX. 1500Kg
叉体长度	按需定制
行程	按需定制
速度	加载60m/min，空载120m/min
加速度	加载1m/s²，空载2m/s²
旋转角度	0° 90° 180°
旋转速度	22.5°/s
定位精度	±1°

技术特点

- 采用特种优质合金钢材，有效降低截面尺寸及整机重量，承载更大，使用寿命更长；
- 截面尺寸优化设计，挠度更小；
- 采用磨齿齿轮和高强度链条的组合传动方式，定位精度可达±3mm；
- 适用于低温或高温环境；

地址：浙江省嘉兴市南湖区七星街道东进路258号

电话：19805784777 / 18857340203

www.improvechina.com

IMPROVE

FOCUS ON LOAD HANDLING

立截面卷料叉

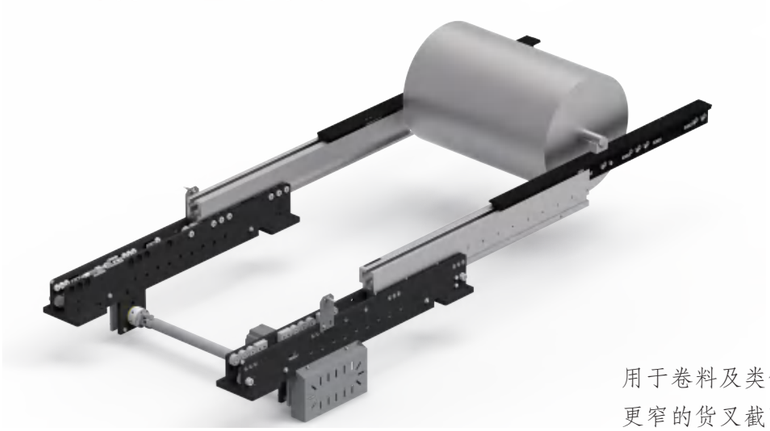

用于卷料及类似货物的搬运存储。
更窄的货叉截面，满足此类货物从侧面存取的需求。

技术参数

截面	90X220
载重	≤5000kg
长度	Max.2000mm
速度	加载60m/min，空载120m/min
加速度	加载1m/s²，空载2m/s²
定位精度	±3mm

技术特点

- 采用特种优质合金钢材，有效降低截面尺寸及整机重量，承载更大，使用寿命更长；
- 截面尺寸优化设计，挠度更小；
- 采用磨齿齿轮和高强度链条的组合传动方式，定位精度可达±3mm；
- 可选配自动润滑装置；
- 可适用于冷库或高温环境；
- 更大载重或更小截面可定制。

IMPROVE

FOCUS ON LOAD HANDLING

V型卷料叉

用于卷料存诸的另一种货叉形式。
直接从卷料下侧进行存取。

技术参数

	型号1	型号2	型号3
截面	180X80	220X100	240X130
载重	≤1500kg	≤3000kg	≤4000kg
长度	600-2000mm		
速度	加载60m/min，空载120m/min		
加速度	加载1m/s²，空载2m/s²		
定位精度	±3mm		

技术特点

- 采用特种优质合金钢材，有效降低截面尺寸及整机重量，承载更大，使用寿命更长；
- 截面尺寸优化设计，挠度更小；
- 采用磨齿齿轮和高强度链条的组合传动方式，定位精度可达±3mm；
- 可适用于低温或高温环境；
- 更大载重可定制。

地址：浙江省嘉兴市南湖区七星街道东进路258号

电话：19805784777 / 18857340203

www.improvechina.com

IMPROVE

FOCUS ON LOAD HANDLING

重载旋转卷料叉

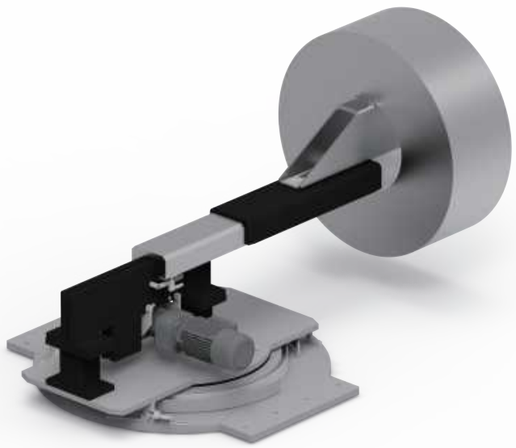

针对重型卷料(如钢卷)开发的存取装置。
带旋转机构,最大载荷可达5000kg。

技术参数

截面	非标定制
载重	MAX. 5000Kg
叉体长度	按需定制
行程	按需定制
速度	加载60m/min，空载120m/min
加速度	加载1m/s²，空载2m/s²
旋转角度	0° 90° 180°
旋转速度	22.5°/s
定位精度	±1°

技术特点

- 采用特种优质合金钢材，有效降低截面尺寸及整机重量，承载更大，使用寿命更长；
- 截面尺寸优化设计，挠度更小；
- 采用磨齿齿轮和高强度链条的组合传动方式，定位精度可达±3mm；
- 适用于低温或高温环境；

IMPROVE

FOCUS ON LOAD HANDLING

齿轮齿条货叉

两级传动均采用齿轮齿条的结构设计。
主要应用于一些特殊场合，因其避开了链条的结构设计，不需定期张紧链条，可在一定程度上延长维保的时间间隔要求。

技术参数

截面	任意型号
载重	≤10000kg
长度	≤3500mm
速度	加载60m/min，空载120m/min
加速度	加载1m/s²，空载2m/s²
定位精度	±2mm

技术特点

- 适用于任何截面；
- 截面尺寸优化设计，挠度更小；
- 两级传动均采用齿轮齿条的结构设计，相比常规链条传动货叉，维保间隔周期更长；
- 采用高精度磨齿齿轮，定位精度更高，可达±2mm；
- 可适用于低温或高温环境；
- 支持非标定制。

地址：浙江省嘉兴市南湖区七星街道东进路258号

电话：19805784777 / 18857340203

www.improvechina.com

IMPROVE

FOCUS ON LOAD HANDLING

窄截面伸缩叉

用于常规货叉截面宽度受限的场合。
更窄截面，提供更多存取可能。

技术参数

截面	100X55	120X80
载重	300kg	1000kg
长度	600-2000mm	
速度	加载60m/min，空载120m/min	
加速度	加载1m/s²，空载2m/s²	
定位精度	±3mm	

技术特点

- 采用特种优质合金钢材，有效降低截面尺寸及整机重量，承载更大，使用寿命更长；
- 截面尺寸优化设计，挠度更小；
- 采用磨齿齿轮和高强度链条的组合传动方式，定位精度可达±3mm；
- 可选配自动润滑装置；
- 可适用于冷库或高温环境；
- 更大载重可定制。

IMPROVE

FOCUS ON LOAD HANDLING

换电专用货叉

针对换电行业开发的货叉。
根据不同细分领域，如乘用车换电、重卡换电，承载范围可达400kg到6000kg。
安装方式可采用正装或倒装。

技术参数

货叉形式	单叉、双叉
安装形式	正装、倒装
载重	400-6000kg
长度	1200-3500mm
速度	加载60m/min，空载120m/min
加速度	加载1m/s²，空载2m/s²
定位精度	±3mm

技术特点

- 采用特种优质合金钢材，有效降低截面尺寸及整机重量，承载更大，使用寿命更长；
- 截面尺寸优化设计，挠度更小；
- 采用磨齿齿轮和高强度链条的组合传动方式，定位精度可达±3mm；
- 适用于低温或高温环境；
- 更低的总高度，适用于底盘存取工况。

地址：浙江省嘉兴市南湖区七星街道东进路258号

电话：19805784777 / 18857340203

www.improvechina.com

IMPROVE

FOCUS ON LOAD HANDLING

提升用货叉

用于垂直提升的场合。
包含导向及传动组件，单叉提升载荷最大可达500kg。

技术参数

货叉形式	单叉、双叉
安装形式	竖直安装
载重	MAX. 500Kg
长度	1000-3500mm
速度	加载60m/min，空载120m/min
加速度	加载1m/s²，空载2m/s²
定位精度	±3mm

技术特点

- 采用特种优质合金钢材，有效降低截面尺寸及整机重量，承载更大，使用寿命更长；
- 截面尺寸优化设计，挠度更小；
- 采用磨齿齿轮和高强度链条的组合传动方式，定位精度可达±3mm；
- 适用于低温或高温环境；

IMPROVE

FOCUS ON LOAD HANDLING

夹抱货叉

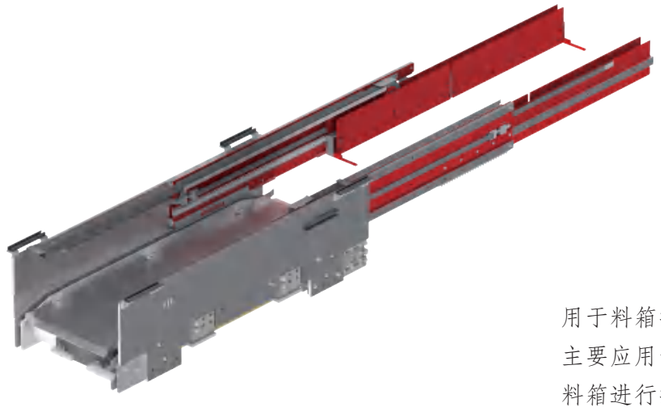

用于料箱推拉式存储；
主要应用于轻型堆垛机上，配合横梁式货架，对料箱进行推拉搬运作业；
相比常规板叉，节约了货架成本。

技术参数

截面	56X185
载重	≤100kg
长度	500-1200mm
速度	加载60m/min，空载120m/min
加速度	加载1m/s²，空载2m/s²
定位精度	±2mm

技术特点

- 货叉采用伺服驱动方式，定位精度可达±2mm；
- 拨指采用直流步进电机，动作更平稳；
- 六组直线导轨，配合四条高强度皮带传动，承载大，噪音小，使用寿命更长；
- 支持非标定制；

地址：浙江省嘉兴市南湖区七星街道东进路258号

电话：19805784777 / 18857340203

www.improvechina.com